Polycarbonate greenhouse

Premium Tomato polycarbonate 210x606

DE Gewächshaus aus Polycarbonat Tomaten Premium Polycarbonat 210x606
CZ Skleník z polykarbonátu Rajče Premium polykarbonát 210x606
SK Polykarbonátový skleník Paradajka Premium polykarbonát 210x606
LT Polikarbonato šiltnamis Pomidoras Premium polikarbonatas 210x606
LV Polikarbonāta siltumnīca Tomāts Premium polikarbonāts 210x606
EE Polükarbonaat kasvuhoone Tomat Premium polükarbonaat 210x606
HU Polikarbonát üvegház Paradicsom Premium polikarbonát 210x606
RU Парник из поликарбоната Помидор Premium поликарбонат 210x606
HR Staklenik od polikarbonata Rajčica Premium polikarbonat 210x606

6mm

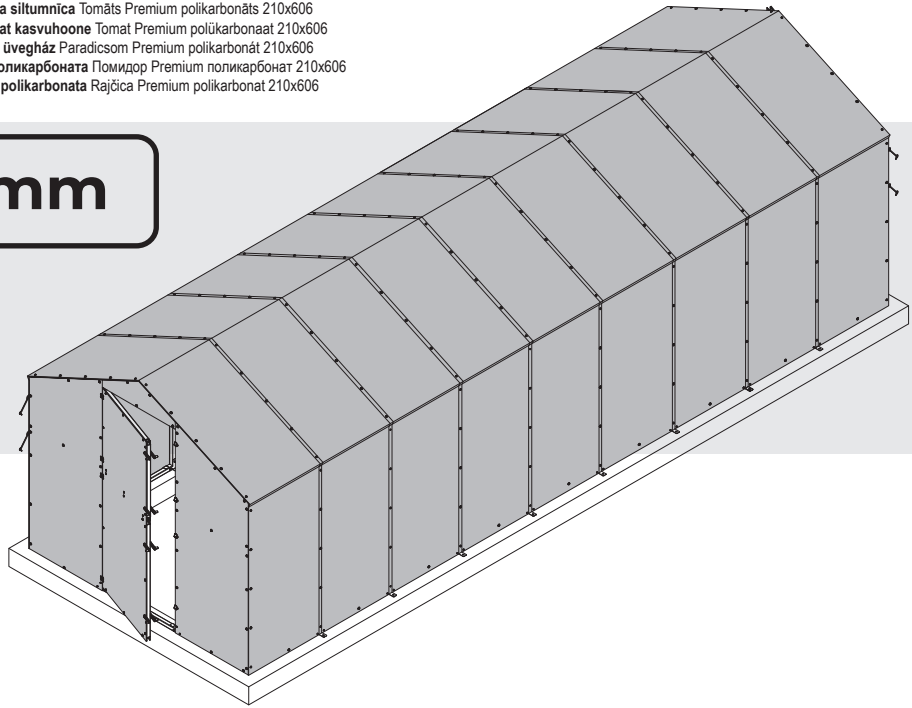

EN Scan to see the assembly video **DE** Bitte scannen, um das Video von der Montage anzusehen **CZ** Naskenujte, abyste si mohli prohlédnout film z montáže **SK** Naskenujte prosím QR kód a pozrite sa na video zobrazujúce montáž **LT** Prašome nuskaityti, kad galėtumėte žiūrėti vaizdo įrašą **LV** Noskenējiet, lai noskatītos montāžas video **EE** Paigaldamist kujutava filmi vaatamiseks palume skaneerida **HU** Kérjük beolvasni a termék összeszerelését bemutató film megtekintéséhez
RU Пожалуйста, отсканируйте, чтобы посмотреть видео по монтажу **HR** Molimo skenirati u cilju pogledanja filma iz montaže

EN Assembly manual

DE Montageanleitung
CZ Návod k montáži
SK Návod na montáž
LT Montavimo instrukcija
LV Montāžas instrukcija
EE Paigaldamise juhend
HU Összeszerelési útmutató
RU Инструкция по монтажу парника
HR Uputstvo za montažu

EN

We are grateful that you have decided to purchase PTF Polska Greenhouse. We believe that it will help you in growing your flowers and vegetables and that you will be satisfied a lot. We did our best so that the design and modern technical solutions are helpful in the cultivation and so that the assembly is simple and easy.

max 60 km/h

WARNING!

In strong windy weather, it is necessary to close all the door and window openings and secure them so that the wind cannot open them. During gusty winds, thunderstorms, hailstorms, rains and other adverse atmospheric conditions, it is forbidden to stay in the greenhouse. During high insolation, high temperatures may be reached; therefore, all the works in the hotbeds must be carried out early in the morning or in the evening with the doors opened on both sides of the greenhouse. It is forbidden to close oneself inside the structure.
The greenhouse is not a toy; therefore, children may stay there only when attended by adults.

max 30 kg/m²

CAUTION!

In winter, it is necessary to pay particular attention to the structure so that wet and heavy snow is not deposited on it – it may damage the greenhouse. If it is not possible to control the level of snow, it is required to dismantle the cover of the side walls, front and roof for the winter period. The structure may be left for the winter period.

It is forbidden to enter the greenhouse from which snow is not removed – snow deposits may deform the structure and lead to the collapse of the roof or door, and prevent exiting the hotbed. Greenhouse roof must be desnowed regularly. If the greenhouse is not used in winter, it is necessary to secure the door in order to prevent the access of unauthorised personnel and children.

Safe use rules:

1. The greenhouse is dedicated only to plant growing.
2. Mount the greenhouse to the foundation with the indicated mounting holders included in the set.
3. Mount the structure in the place not exposed to strong wind blows; avoid slopes and open spaces. Greenhouse wind resistance: 60 km/h.
4. Do not assemble the greenhouse in strong winds and in other adverse weather conditions.
5. Keep children away from the assembly site because the set includes small elements and foil bags which may lead to choking or suffocating.
6. Check the stability of the greenhouse regularly, especially after storm winds or heavy snowfalls. If you notice any damage, replace a damaged element or disassemble the structure.
7. Use assembly tools specified in the manual and wear protective gloves and glasses during the greenhouse assembly and maintenance.
8. Avoid using mowers and mechanical scythes near the structure.
9. Do not keep hot objects, especially hot barbecue equipment, etc. in the greenhouse.
10. Remove snow, branches and leaves regularly from the greenhouse roof in order to prevent its damage, what in consequence may be dangerous to greenhouse users. Max. greenhouse roof load: 30 kg/m².
11. Do not climb the structure roof.
12. Do not leave children unattended in the greenhouse because the door may close and prevent children from exiting the structure.
13. Do not use open flame in or near the structure.
14. Do not load roof panels additionally (with the exception of tied-up plants).
15. The greenhouse cannot be used in the public space.

FOLLOW THE **OHS** RULES

Wear protective gloves during the assembly

Wear protective glasses during the assembly

Provide help from the assistant during the assembly

The temperature in the greenhouse is high

Perform assembly on days which are not windy

It is prohibited to have the structure assembled by drunk and intoxicated personnel

EN Ground

THE STRUCTURE MUST BE FASTENED TO THE GROUND PERMANENTLY. OTHERWISE, IT WILL BE CAUGHT BY THE WIND AND IT MAY CAUSE INJURIES!

GROUND TYPE:

Concrete blocks

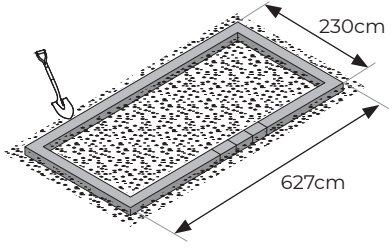

standard concrete block 24x12x38 weight approx. 22-25kg

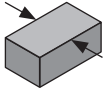

Pay attention so that the greenhouse mounting is not located at the blocks connection.

The blocks should be dug completely into the ground and laid on a cement mortar (connected with each other) to form a dense solid with the length and width provided in the drawing. Fill the joints with the cement mortar.

Concrete foundation

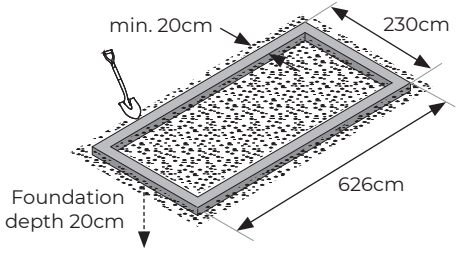

Location

Do not assemble the greenhouse on open spaces, on slopes and in locations particularly exposed to wind blows – this will extend the service life of the hotbed significantly and make the use of PTF POLSKA polycarbonate greenhouse satisfactory for a longer period of time.

The correct mounting of the greenhouse to the ground will protect the product against being caught by the wind.

PTF Polska is not held responsible for:

- the incorrect use of the greenhouse and destruction as a result of extreme weather conditions (hailstorm, storm winds, snow). The ground must be even and levelled.
- damage due to the greenhouse being caught by the wind (it applies to product damage and damage caused by the greenhouse). **The user is responsible for the reliable assembly of the product and its secure fastening to the ground.**

DE

Vielen Dank, dass Sie sich für das Gewächshaus von PTF Polska entschieden haben. Wir hoffen, dass es beim Anbau von Blumen und Gemüse hilfreich sein und Ihren Bedürfnissen entsprechen wird. Wir haben alle Anstrengungen unternommen, um sicherzustellen, dass die Konstruktion und die modernen technischen Lösungen bei dem Anbau hilfreich sind und das Zusammensetzen des Modells nicht zu viele Probleme bereitet.

max. 60 Km/h

WARNUNG!

Bei starkem Wind müssen unbedingt alle Tür- und Fensteröffnungen geschlossen und zusätzlich gesichert werden, damit der Wind sie nicht öffnet. Bei starkem Wind, Sturm, Hagel, Regen und anderen schlechten Wetterbedingungen, darf sich keiner im Gewächshaus aufhalten. Im Gewächshaus kommt es bei hoher Sonneneinstrahlung zu hohen Temperaturen. Daher sollten alle Arbeiten im Gewächshaus in den frühen Morgenstunden oder Abends bei offenen Türen auf beiden Seiten durchgeführt werden. Es ist untersagt sich im Gewächshaus einzuschliessen.
Das Gewächshaus ist kein Spielzeug, daher können Kinder dort nur unter Aufsicht von Erwachsenen bleiben.

max. 30 Kg/m²

WARNUNG!

Im Winter sollte besonders auf die Konstruktion geachtet werden, damit kein nasser, schwerer Schnee auf ihr liegt - dies kann zur Beschädigung des Gewächshauses führen. Wenn die Schneedecke nicht kontrolliert werden kann, sollten die Seitenwände, die Vorder- und die Dachummantelung für den Winter entfernt werden. Die Konstruktion kann für den Winter bleiben.

Es ist untersagt, das Gewächshaus zu betreten, wenn der Schnee nicht entfernt wurde, weil der Schnee die Konstruktion verformen und das Einstürzen des Dachs oder der Tür verursachen kann, was den Ausgang unmöglich machen kann. **Entfernen Sie regelmäßig Schnee vom Gewächshausdach.** Wenn das Gewächshaus im Winter nicht benutzt wird, sollten die Tür so gesichert werden, dass der Zugang für Dritte und Kinder unmöglich ist.

Regeln für die sichere Verwendung:

1. Das Gewächshaus dient nur zum Anbau von Pflanzen.
2. Montieren Sie das Gewächshaus immer mit den im Kit enthaltenen Montagehalterungen am Fundament.
3. Befestigen Sie das Objekt an einem Ort, der keinen starken Windböen ausgesetzt ist. Vermeiden Sie Hügel und Freiflächen. Die Windbeständigkeit des Gewächshauses beträgt 60 Km/h.
4. Nicht bei starkem Wind oder anderen schlechten Wetterbedingungen montieren.
5. Stellen Sie sicher, dass sich keine Kinder am Montageort befinden, da das Set aus kleinen Elementen und Plastiktüten besteht, die Erwürgungen oder Ersticken verursachen können.
6. Überprüfen Sie systematisch die Stabilität des Gewächshauses, insbesondere nach Stürmen oder starkem Schneefall. Wenn Schäden festgestellt werden, ersetzen Sie das beschädigte Element oder Zerlegen sie das Objekt.
7. Verwenden Sie während der Montage ausschließlich die im Handbuch angegebenen Werkzeuge. Tragen Sie während der Wartung und Montage des Objekts Schutzhandschuhe und eine Schutzbrille.
8. Vermeiden Sie das Mähen mithilfe von Rasenmähern und Freischneidern in der Nähe des Objekts.
9. Lagern Sie keine heißen Gegenstände im Gewächshaus, insbesondere keine heißen Grills usw.
10. Reinigen Sie das Dach des Gewächshauses regelmäßig von angesammeltem Schnee, Ästen oder Blättern, da das Gewächshaus beschädigt werden kann, was wiederum eine Gefahr für Gewächshausnutzer darstellt. Die maximale Belastung des Gewächshausdaches beträgt 30 Kg/m².
11. Klettern Sie niemals auf das Dach des Objekts.
12. Lassen Sie Kinder nicht unbeaufsichtigt in der Einrichtung, da die Tür sich schließen kann und die Kinder daran gehindert werden, die Einrichtung zu verlassen.
13. Verwenden Sie kein offenes Feuer im Objekt oder in seiner unmittelbaren Nähe.
14. Belasten Sie die Dachspannweiten nicht zusätzlich (gebundene Pflanzen stellen eine Ausnahme dar).
15. Das Gewächshaus dient nicht zur Nutzung im öffentlichen Raum.

ARBEITSSCHUTZ UND HYGIENE: BEFOLGEN SIE BESTIMMUNGEN ZUM ARBEITSSCHUTZ UND ZUR ARBEITSHYGIENE

Montage in Schutzhandschuhen durchführen

Montage in Schutzbrille durchführen

Montage in Anwesenheit eines Helfers durchführen

Die Temperatur im Gewächshaus ist hoch

Führen Sie die Montagean einem windstillen Tag durch

Es ist untersagt, die Einrichtungnach dem Konsum von Alkoholoder Rauschmitteln zu montieren

DE Untergrund

DIE KONSTRUKTION MUSS FEST AM BODEN INSTALLIERT SEIN. ANDERNFALLS WIRD SIE VOM WIND WEGGEBLASEN UND KANN DADURCH SCHÄDEN VERURSACHEN!

ARTEN DES UNTERGRUNDS:

Betonblöcke

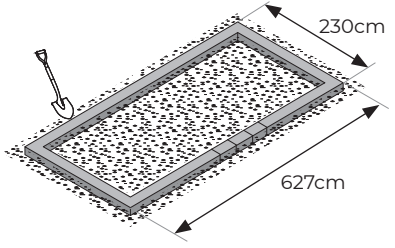

Betonblöcke
Standardausmaße 24x12x38
Gewicht ca. 22-25 kg

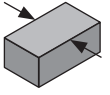

Achtung! Die Gewächshausbefestigung soll nicht an der Blockverbindung angebracht werden.

Die Blöcke müssen vollständig in den Boden eingegraben und auf den Zementmörtel (zusammengefügt) gelegt werden, so dass sie einen kompakten Körper mit der in der Abbildung angegebenen Länge und Breite bilden. Die Fugen sind mit Zementmörtel zu füllen.

Betonfundament

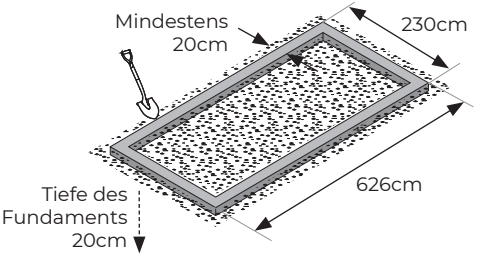

Auswahl des Orts

Montieren Sie das Gewächshaus nicht in offenen Räumen, auf Hügeln und an Orten, die besonders Windböen ausgesetzt sind - dies verlängert erheblich die Lebensdauer des Gewächshauses und ermöglicht es Ihnen, sich des Produkts, bei dem es sich um ein Gartengewächshaus aus Polycarbonat von PTF POLSKA handelt, länger zu erfreuen.

Durch die korrekte Befestigung des Gewächshauses am Boden verhindern Sie das Wegblasen des Produkts durch den Wind.

PTF Polska haftet nicht für:

- unsachgemäße Verwendung des Gewächshauses und Schäden, die durch extreme Wetterbedingungen (Hagel, Stürme, Schnee) verursacht wurden. Der vorbereitete Boden muss eben und ins Lot gebracht sein.
- Schäden, die durch das Wegblasen durch den Wind verursacht wurden (dies gilt sowohl für Produktschäden als auch für Schäden, die durch das Gewächshaus verursacht werden).
  Der Benutzer des Produkts ist für eine solide Installation und dauerhafte Befestigung des Produkts am Boden verantwortlich.

CZ

Děkujeme, že jste si vybrali skleník PTF Polska. Doufáme, že Vám pomůže při pěstování květin a zeleniny, a bude zdrojem Vaší spokojenosti. Naší snahou bylo, aby konstrukce a moderní technická řešení usnadnily pěstování, a montáž modelu byla jednoduchá.

max. 60 km/h

POZOR!

Za silného větru je nutné uzavřít všechny okenní a dveřní otvory a zajistit, aby nedošlo k jejich otevření vlivem větru. Během silného větru, bouřky, krupobití, deště a nepříznivých povětrnostních podmínek je zakázáno zdržovat se ve skleníku. Ve skleníku může během slunečných dní vznikat vysoká teplota, proto se doporučuje veškeré práce ve skleníku vykonávat v ranních nebo večerních hodinách, při dveřích otevřených z obou stran. Je nebezpečné zavírat se uvnitř. **Skleník není hračka, proto je přítomnost dětí povolena pouze v přítomnosti dospělých.**

max. 30 kg/m²

POZOR!

V zimním období je nutné věnovat zvýšenou pozornost konstrukci a chránit ji před vrstvou mokrého, těžkého sněhu, který by mohl způsobit poškození skleníku. Pokud není možné kontrolovat stav sněhu, doporučuje se před zimním obdobím demontovat boční výplně a střechu. Samotnou konstrukci lze ponechat.

Je zakázáno vcházet do zasněženého skleníku – sněhová pokrývka může deformovat konstrukci, způsobit zapadnutí střechy nebo dveří a znemožnit tak východ ze skleníku. Je nutné pravidelně odstraňovat sníh ze střechy skleníku. Pokud skleník není v zimním období používán, je nutné zajistit dveře, aby byl znemožněn vstup třetích osob a dětí.

Podmínky bezpečného používání:

1. Skleník je určen výhradně k pěstování rostlin.
2. Skleník upevněte k základně pomocí montážních úchytů, které jsou součástí sady.
3. Objekt umístěte na místě chráněném před prudkým větrem, vyhněte se vrcholkům a otevřenému prostoru. Odolnost skleníku proti větru je 60 km/h.
4. Montáž neprovádějte za silného větru a nepříznivých povětrnostních podmínek.
5. Dbejte, aby u montáže nebyly přítomny děti – sada obsahuje malé části a fóliové pytlíky, které mohou způsobit udušení.
6. Pravidelně kontrolujte stabilitu skleníku, zejména po vichřici nebo po silných sněhových srážkách. V případě zjištěného poškození vyměňte poškozený díl nebo demontujte objekt.
7. Během montáže používejte pouze nářadí určené v návodu, při údržbě a montáži používejte ochranné rukavice a brýle.
8. Vyhněte se kosení sekačkou a křovinořezem v blízkosti objektu.
9. Nevkládejte do skleníku horké předměty, např. teplý gril apod.
10. Pravidelně čistěte střechu skleníku od sněhu, větví nebo listí, které by mohly skleník poškodit a v důsledku ohrozit uživatele skleníku. Max. zatížení střechy skleníku je 30 kg/m².
11. Nikdy nevcházejte na střechu skleníku.
12. Nenechávejte děti uvnitř objektu bez dozoru – mohlo by dojít k zavření dveří a znemožnění východu z objektu.
13. Nepoužívejte otevřený oheň v objektu nebo jeho blízkosti.
14. Nezatěžujte nadměrně střešní konstrukci (výjimkou jsou uchycené rostliny).
15. Skleník není určen k používání na veřejném prostranství.

ZÁSADY BOZP

Při montáži používejte ochranné rukavice

Při montáži používejte ochranné brýle

Montáž provádějtes pomocí druhé osoby

Ve skleníku vzniká vysoká teplota

Montáž provádějte při bezvětrném počasí

Je zakázáno provádět montáž v podnapilém stavu nebo po požití omamných látek

CZ Podloží

KONSTRUKCE MUSÍ BÝT NA PEVNO PŘIPEVNĚNA K ZEMI. V OPAČNÉM PŘÍPADĚ MŮŽE DOJÍT K STRŽENÍ VĚTREM A POŠKOZENÍ!

DRUHY PODLOŽÍ:

Betonové bloky

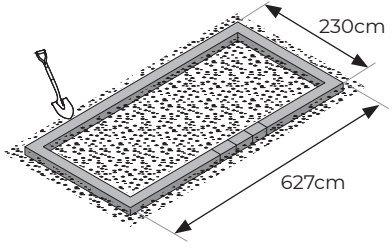

Betonové bloky standardní 24x12x38 hmotnost cca 22-25kg

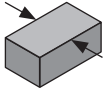

Dbejte, aby uchycení skleníku nebylo v místě spojení bloků.

Důležité je, aby byly celé bloky základů zakopány do země a uloženy na cementové maltě (vzájemně spojené) tak, aby tvořily jeden celek, s délkou a šířkou uvedenou na obrázku. Spoje je nutné vyplnit maltou.

Betonová základna

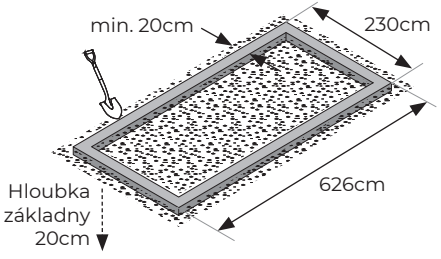

Volba stanoviště

Nemontujte skleník na otevřeném prostranství, na vrcholku nebo místě, kde fouká silný vítr – prodloužíte tak životnost skleníku a můžete se déle radovat z produktu, jakým je zahradní polykarbonátový skleník PTF POLSKA.

Správné připevnění skleníku k podloží chrání produkt před stržením větrem.

PTF Polska nenese odpovědnost za:

- nesprávné používání skleníku a škody vzniklé v důsledku extrémních povětrnostních podmínek (krupobití, vichřice, sníh). Připravené podloží musí být rovné a ve vodováze.
- poškození vzniklá v důsledku stržení skleníku vlivem větru (týká se poškození produktu a škod způsobených skleníkem).
  Řádná montáž a pevné připevnění produktu k podloží patří mezi povinnosti uživatele.

SK

Ďakujeme, že ste si vybrali skleník PTF Polska. Dúfame, že vám pomôže pri pestovaní kvetov a zeleniny a prinesie vám veľa spokojnosti. Vynaložili sme maximálne úsilie, aby konštrukcia a moderné technické riešenia boli nápomocné pri pestovaní a skladanie celého modelu prebehlo jednoducho a bez komplikácií.

max. 60 km/h

UPOZORNENIE!

Pri silnom vetre musíte bezpodmienečne zatvárať všetky otvory, rovnako tak dvere, ako aj okná a dodatočne ich zaistiť tak, aby ich neotvoril vietor. Počas silného vetra, búrky, krupobitia, dažďa a iných nepriaznivých poveternostných podmienok sa nesmiete zdržiavať v skleníku. V skleníku počas vysokého slnečného žiarenia môže dochádzať k vysokým teplotám, preto by všetky práce na pareniskách mali byť vykonávané v skorých ranných hodinách alebo večer s otvorenými dverami na oboch stranách skleníka. Nezamykajte sa vo vnútri skleníka.
Skleník nie je hračka, a preto je prítomnosť detí podmienená dohľadom dospelých.

max. 30 kg/m²

POZOR!

V zime je potrebné venovať osobitnú pozornosť konštrukcii, aby na nej nebol mokrý a ťažký sneh - môže to totižto viesť k zničeniu skleníka. Ak nie je možné kontrolovať snehovú vrstvu na skleníku, je potrebné na zimné obdobie odstrániť bočné steny, predný a strešný plášť. Konštrukcia nemusí byť demontovaná, môže počas zimy zostať na svojom mieste.

Nevstupujte do skleníka, pokiaľ z neho nie je odstránený sneh - ležiaci sneh môže deformovať konštrukciu, spôsobiť zrútenie strechy alebo dverí a zabrániť tak opusteniu pareniska. Pravidelne odstraňujte zo strechy skleníka sneh. Ak skleník nepoužívate v zime, zabezpečte dvere tak, aby sa doň nedostali tretie strany a deti.

Pravidlá bezpečného používania:

1. Skleník sa používa iba na pestovanie rastlín.
2. Skleník vždy montujte k základu pomocou určených montážnych úchopov, ktoré sú súčasťou balenia.
3. Upevnite objekt na mieste, ktoré nie je vystavené silnému nárazovému vetru, vyhýbajte sa svahom a otvoreným priestranstvám. Odolnosť skleníka proti vetru je do 60 km/h.
4. Nevykonávajte montáž počas silného vetru alebo iných nepriaznivých poveternostných podmienok.
5. Dávajte pozor, aby sa na mieste montáže nezdržiavali žiadne deti, pretože zostava pozostáva z malých prvkov a plastových vreciek, ktoré môžu spôsobiť udusenie alebo zadusenie.
6. Systematicky kontrolujte stabilitu skleníka, najmä po búrkach alebo silnom snežení. Ak zistíte akékoľvek poškodenie, vymeňte poškodený prvok alebo demontujte celý objekt.
7. Pri montáži používajte iba náradie uvedené v návode a pri údržbe a montáži zariadenia noste ochranné rukavice a ochranné okuliare.
8. V blízkosti objektu by ste nemali kosiť kosačkami a vyžínačmi.
9. Neskladujte v skleníku horúce predmety, najmä rozohriaty gril atď.
10. Pravidelne odstraňujte zo strechy skleníka nahromadený sneh, konáre alebo lístie, aby nedošlo k jeho poškodeniu, ktoré by mohlo byť nebezpečné pre používateľov. Maximálne zaťaženie strechy skleníka je 30 kg/m².
11. Nikdy nelezte na strechu objektu.
12. Nenechávajte deti bez dozoru v objekte, pretože by sa mohli zatvoriť dvere a deti nebudú môcť vyjsť.
13. Nepoužívajte otvorený oheň v objekte a ani v jeho tesnej blízkosti.
14. Nezaťažujte dodatočne strešnú konštrukciu (výnimkou sú podviazané rastliny).
15. Skleník nie je určený na použitie na verejných priestranstvách.

DODRŽIAVAJTE ZÁSADY ZDRAVIA A BEZPEČNOSTI

Montáž vykonávajte v ochranných rukaviciach

Montáž vykonávajtev ochranných okuliaroch

Montáž vykonávajte s pomocníkom

V skleníku prevláda vysoká teplota

Montáž vykonávajte počas bezveterného dňa

Je zakázané montovaťobjekt po požití alkoholu alebo drog

SK Podložie

KONŠTRUKCIA MUSÍ BYŤ NATRVALO PRIPEVNENÁ K ZÁKLADU. V OPAČNOM PRÍPADE JU MÔŽE VYTRHNÚŤ VIETOR A SPÔSOBIŤ ŠKODY!

TYPY PODLOŽIA:

Betónové bloky

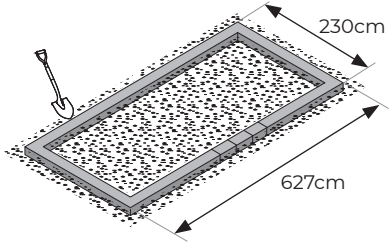

Betónové bloky štandardne 24x12x38 hmotnosť asi 22-25 kg

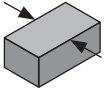

Uistite sa, aby upevňovacie miesta skleníka nevychádzali na spojoch jednotlivých blokov.

Betónový základ

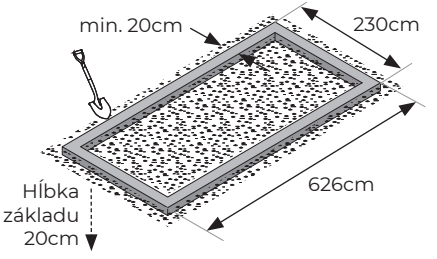

Bloky by mali byť úplne zakopané do zeme a položené na cementovej malte (spojené navzájom) tak, aby tvorili kompaktný celok, ktorého dĺžka a šírka sú uvedené na obrázku v návode na montáž. Škáry medzi blokmi vyplňte cementovou maltou.

Výber miesta

Nemontujte skleník na otvorenom priestranstve, na kopci a na miestach obzvlášť vystavených nárazom vetra – výrazne to predĺži životnosť pareniska a umožní vám dlhšie si vychutnať výrobok, akým je záhradný skleník vyrobený z polykarbonátu PTF POLSKA.

Správne pripevnenie skleníka k zemi zabráni tomu, aby výrobok vytrhol vietor.

PTF Polska nezodpovedá za:

- nesprávne používanie skleníka a na škody spôsobené extrémnymi poveternostnými podmienkami (krupobitie, búrky, sneh). Pripravené podložie musí byť rovné a vyrovnané.
- škody spôsobené odfúknutím skleníka vetrom (to platí pre poškodenie výrobku aj pre škody spôsobené odfúknutými časťami skleníka). **Používateľ výrobku je zodpovedný za pevné a trvalé pripevnenie produktu k podložiu.**

LT

Dėkojame, kad pasirinkote šiltnamį „PTF Polska“. Tikimės, kad tai bus naudinga auginant gėles ir daržoves ir suteiks Jums daug pasitenkinimo. Mes pasistengėme, kad dizainas ir šiuolaikiniai techniniai sprendimai būtų naudingi auginimo metu, o modelio surinkimas nesukeltų per daug problemų.

maks. 60 km/h

ĮSPĖJIMAS!

Esant stipriam vėjui, būtina uždaryti visas durų ir langų angas ir papildomai jas apsaugoti, kad vėjas jų neatidarytų. Esant stipriam vėjui, audroms, krušai, lietui ir kitoms blogoms oro sąlygoms negalima būti šiltnamio viduje. Esant dideliam šviesos intensyvumui šiltnamyje gali būti labai aukšta temperatūra, todėl bet kokie patikrinimo darbai turėtų būti atliekami ankstyvą rytą ar vakare, atidarius duris iš abiejų šiltnamio pusių. Nepatartina užsidaryti šiltnamio viduje. **Šiltnamis nėra žaislas, todėl vaikai gali būti jo viduje tik prižiūrimi suaugusiųjų.**

maks. 30 kg/m²

DĖMESIO!

Žiemą ypatingą dėmesį reikėtų atkreipti į konstrukciją, kad ant jos nesikauptų drėgnas, sunkus sniegas - tai gali sunaikinti šiltnamį. Jei neįmanoma kontroliuoti sniego padengimo, žiemos laikotarpiui reikia nuimti šonines sienas, priekinę ir stogo dangą. Konstrukcija gali išlikti žiemos laikotarpiu.

Nerekomenduojama eiti į apsnigusį šiltnamį - sniegas ant jo gali deformuoti konstrukciją, sukelti stogo ar durų įgriuvimą ir užblokuoti išėjimą. Šiltnamio stogą reikia reguliariai valyti nuo sniego. Jei žiemą nenaudojate šiltnamio, duris pritvirtinkite taip, kad tretieji asmenys negalėtų patekti į vidų, ypač vaikai.

Saugaus naudojimo taisyklės:

1. Šiltnamis naudojamas tik augalams auginti.
2. Visada montuokite šiltnamį prie pamato naudodami tam skirtus montavimo laikiklius, kurie yra komplekte.
3. Pritvirtinkite objektą toje vietoje, kur nėra stiprių vėjo gūsių, venkite šlaitų ir atvirų erdvių. Šiltnamio atsparumas vėjui yra 60 km/h.
4. Nemontuokite esant stipriam vėjui ar kitoms blogoms oro sąlygoms.
5 Įsitikinkite, kad surinkimo vietoje nėra vaikų, nes rinkinį sudaro maži elementai ir plastikiniai maišeliai, kurie gali sukelti užspringimą ar uždusimą.
6. Sistemingai tikrinkite šiltnamio stabilumą, ypač po audrų ar gausaus sniego. Jei pastebėjote kokių nors pažeidimų, pakeiskite pažeistą elementą arba išardykite objektą.
7. Surinkdami naudokite tik vadove nurodytus įrankius, o techninės priežiūros ir montavimo metu dėvėkite apsaugines pirštines ir akinius.
8. Venkite pjauti vejapjovėmis ir krūmapjovėmis šalia objekto.
9. Šiltnamyje nelaikykite karštų daiktų, ypač karštų kepsninių ir pan.
10. Reguliariai valykite šiltnamio stogą nuo susikaupusio sniego, šakų ar lapų, nes tai gali pažeisti šiltnamį ir sukelti pavojų šiltnamio vartotojams. Didžiausia apkrova šiltnamio stogui yra 30 kg/m^2.
11. Niekuomet nelipkite ant objekto stogo.
12. Nepalikite objekte vaikų be priežiūros, nes durys gali užsitrenkti ir užblokuoti vaikams išėjimą.
13. Nenaudokite atviros ugnies objekte ir arti jo.
14. Nekraukite papildomos apkrovos ant stogo konstrukcijos (išskyrus pririštus augalus).
15. Šiltnamis nėra skirtas naudoti viešosiose erdvėse.

LAIKYKITĖS DARBO SAUGUMO

Montavimą atlikite su apsauginėmis pirštinėmis

Montavimą atlikite su apsauginiais akiniais

Surinkite su padėjėju

Šiltnamyje yra aukšta temperatūra

Montavimą atlikite tą dieną, kai nėra vėjo

Draudžiama montuoti objektą pavartojus alkoholio ar narkotikų

LT Pagrindas

KONSTRUKCIJA TURI VŪTI VISAM LAIKUI PRITVIRTINTA DIRVOŽEMYJE. KITU ATVEJU VĖJAS GALI NUPŪSTI IR SUKELTI ŽALĄ!

PAGRINDO TIPAI:

Betoniniai blokeliai

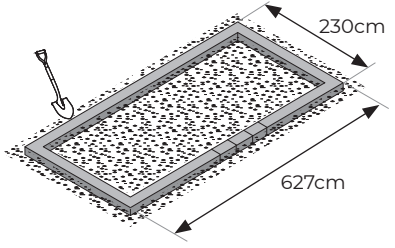

Betoniniai blokeliai
standartiniai 24x12x38
Svoris apie 22-25kg

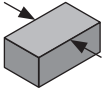

Įsitikinkite, kad šiltnamio tvirtinimas nebūtų ant blokelių jungties.

Betoninis pamatas

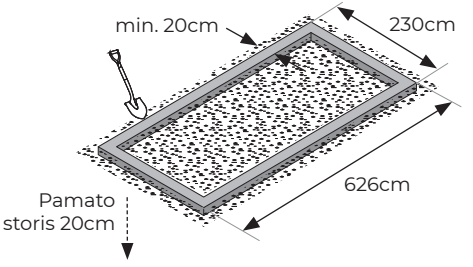

Blokeliai turėtų būti visiškai įkasti į žemę ir uždėti ant cemento skiedinio (sujungti kartu), kad jie sudarytų tvirtą kūną, kurio ilgis ir plotis nurodyti brėžinyje. Jungtis užpildykite cemento skiediniu.

Vietos pasirinkimas

Nerekomenduojama montuoti šiltnamio atvirose vietose, ant kalvų ir ypač vėjo gūsių veikiamų vietų - tai žymiai prailgins objekto tarnavimo laiką ir leis mėgautis produktu, kuris yra sodo šiltnamis, pagamintas iš polikarbonato „PTF POLSKA".

Teisingas šiltnamio pritvirtinimas prie žemės apsaugos nuo vėjo gūsių.

„PTF Polska" neatsako už:

- netinkamą šiltnamio naudojimą ir žalą, kurią sukelia ekstremalios oro sąlygos (kruša, audros, sniegas). Paruoštas pagrindas turi būti tiesus ir išlygintas.
- žalą, sukeltą nuo stiprių vėjo gūsių (tai taikoma ir gaminio žalai, ir jo sukeltai žalai).

Produkto vartotojas yra atsakingas už tvirtą gaminio surinkimą ir nuolatinį pritvirtinimą prie žemės.

LV

Paldies, ka izvēlējāties PTF Polska siltumnīcu. Mēs ceram, ka tā jums noderēs ziedu un dārzeņu audzēšanā, sagādājot jums lielu gandarījumu. Mēs esam darījuši visu iespējamo, lai mūsu produktu konstrukcija un mūsdienīgi tehniskie risinājumi veicinātu audzēšanu, savukārt modeļa salikšana nesagādātu pārāk daudz grūtību.

maks. 60 km/h

BRĪDINĀJUMS!

Spēcīga vēja apstākļos obligāti ir jāaizver visas durvis un logi. Tie ir papildus jānostiprina tādējādi, lai vējš tos neatvērtu. Spēcīga vēja, vētru, krusas, lietus un citu nelabvēlīgu laika apstākļu laikā nedrīkst uzturēties siltumnīcā. Siltumnīcā augsta saules staru iedarbības laikā var parādīties augsta temperatūra, tāpēc visi darbi siltumnīcā ir jāveic agri no rīta vai vakarā, bet durvīm ir jābūt atvērtām abās siltumnīcas pusēs. Nedrīkst ieslēgt sevi objektā.
Siltumnīca nav rotaļlieta, tāpēc bērni tajā var uzturēties tikai pieaugušo uzraudzībā.

maks. 30 kg/m²

UZMANĪBU!

Ziemas laikā īpaša uzmanība ir jāpievērš konstrukcijai, lai uz tās nekrātos slapjš, smags sniegs – tas var izraisīt siltumnīcas bojāšanu. Ja nav iespējams uzraudzīt sniega kārtu, ziemas periodam vajadzētu noņemt sānu sienu, priekšējo un jumta pārklājumu. Pašu konstrukciju var atstāt uz ziemas periodu.

Neieejiet siltumnīcā, no kuras sniegs netika notīrīts – uz tās esošs sniegs var deformēt konstrukciju, izraisīt jumta vai durvju sabrukšanu, neļaujot pamest siltumnīcu. Regulāri tīriet sniegu no siltumnīcas jumta. Ja ziemā neizmantojat siltumnīcu, nostipriniet durvis tādējādi, lai tās novērstu trešo personu vai bērnu iekļūšanu.

Drošās lietošanas noteikumi:

1. Siltumnīca ir paredzēta tikai augu audzēšanai.
2. Siltumnīcu vienmēr piestipriniet pie pamatnes ar komplektā iekļautajiem stiprinājuma elementiem.
3. Piestipriniet objektu vietā, kas nav pakļauta spēcīgām vēja brāzmām. Izvairieties no uzstādīšanas uz nogāzēm un atklātās vietās. Siltumnīcas izturība uz vēja slodzi – 60 km/h.
4. Neuzstādiet siltumnīcu stipra vēja laikā vai citos nelabvēlīgos laika apstākļos.
5. Pārliecinieties, ka uzstādīšanas vietā neatrodas bērni, jo komplektā ir iekļauti mazi elementi un plastmasas maisiņi, kas var izraisīt aizrīšanos vai nosmakšanu.
6. Regulāri pārbaudiet siltumnīcas stabilitāti, jo īpaši pēc vētrām vai spēcīgas snigšanas. Ja konstatējat bojājumus, nomainiet bojāto elementu vai demontējiet objektu.
7. Montāžas laikā lietojiet tikai montāžas instrukcijā norādītos rīkus. Objekta apkopes un montāžas laikā valkājiet aizsargcimdus un aizsargbrilles.
8. Objekta tuvumā nepļaujiet ar zāles pļāvējiem un krūmgriežiem.
9. Neglabājiet siltumnīcā siltus priekšmetus, jo īpaši karstus grilus u.tml.
10. Regulāri tīriet sniegu, zarus un lapas no siltumnīcas jumta, jo tas var bojāt jumtu un tādējādi radīt apdraudējumu siltumnīcas lietotājiem.
    Siltumnīcas jumta maksimālā slodze – 30 kg/m².
11. Nekad neuzkāpiet uz objekta jumta.
12. Neatstājiet objektā bērnus bez uzraudzības, jo durvis var aizvērties, liedzot tiem iziet no objekta.
13. Nelietojiet atklātu uguni objektā un tā tuvumā.
14. Papildus nenoslogojiet jumta laidumus (izņemot piesietus augus).
15. Siltumnīca nav paredzēta izmantošanai sabiedriskajās vietās.

DARBA DROŠĪBA IEVĒROJIET DARBA DROŠĪBAS NOTEIKUMUS

Uzstādīšanas laikā valkājiet aizsargcimdus

Uzstādīšanas laikā valkājiet aizsargbrilles

Veiciet uzstādīšanu ar palīgu

Temperatūra siltumnīcā ir augsta

Uzstādīšanu veiciet bezvēja apstākļos

Aizliegts veikt objekta uzstādīšanu alkohola vai reibinošo vielu ietekmē

LV Pamatne

KONSTRUKCIJAI IR JĀBŪT PIESTIPRINĀTAI PIE ZEMES PRETĒJĀ GADĪJUMĀ TO VAR AIZPŪST VĒJŠ, KAS VAR RADĪT ZAUDĒJUMU!

PAMATNES TIPI:

Betona bloki

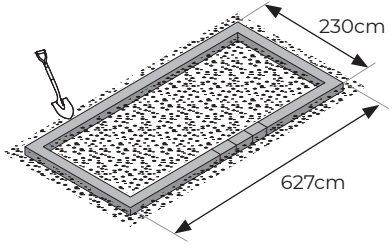

Betona bloki standarta 24x12x38, svars apmēram 22-25 kg

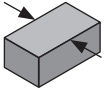

Pārliecinieties, ka siltumnīcas stiprinājums neatrodas uz bloku salaiduma vietām.

Blokus vajadzētu pilnībā ierakt zemē un novietot uz cementa javas (savienojot tos kopā) tā, lai tie veidotu vienlaidu gabalu, kura garums un platums ir norādīts zīmējumā. Šuves ir jāaizpilda ar cementa javu.

Betona pamati

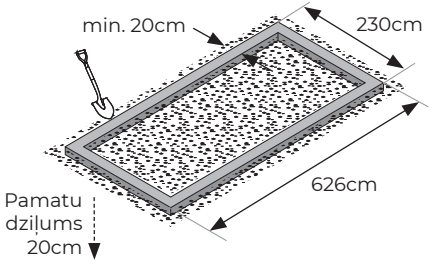

Vietas izvēle

Neuzstādiet siltumnīcu atklātās vietās, uz nogāzēm un vietās, kas ir pakļautas vēja brāzmām – tas ievērojami pagarinās siltumnīcas kalpošanas laiku un ļaus jums baudīt PTF POLSKA dārza polikarbonāta siltumnīcu.

Pareiza siltumnīcas piestiprināšana pie zemes novērsīs produkta aizpūšanu vēja ietekmē.

PTF Polska neatbild par:

- nepareizu siltumnīcas ekspluatāciju un ekstrēmo laika apstākļu (krusa, vētras, sniegs) radītiem bojājumiem. Sagatavotai pamatnei ir jābūt vienmērīgai un līdzenai.
- zaudējumiem, ko rada vēja aizpūsta siltumnīca (tas attiecas gan uz produkta bojājumiem, gan siltumnīcas nodarītajiem bojājumiem). **Produkta lietotājs ir atbildīgs par stabilu produkta uzstādīšanu un fiksētu piestiprināšanu pie zemes.**

EE

Täname PTF Polska Kasvuhoone valimise eest. Loodame, et see on lillede ja köögiviljade kasvatamisel abiks ja Te jääte sellega väga rahule. Tegime kõik endast oleneva, et konstruktsioon ja kaasaegsed tehnilised lahendused oleks taimekasvatusel abiks ja mudeli koostamine ei oleks ülemääraselt tülikas.

maks 60 km/h

HOIATUS!

Tugeva tuule korral tuleb kõik ukse- ja aknaavad tingimata sulgeda ja kindlustada täiendavalt nii, et need tuulega ei avaneks. Tuuleiilide, tormi, rahe, vihma ja muude halbade ilmastikutingimuste korral kasvuhoones viibida ei tohi. Tugeva päikesevalguse korral võib kasvuhoone temperatuur kõrgeks tõusta, seetõttu tuleks kõik kasvumaja tööd teha varahommikustel või õhtustel tundidel, kasvuhoone mõlemas otsas avatud ustega. Ennast objekti sulgeda ei tohi.
Kasvuhoone ei ole mänguasi, seepärast võivad lapsed seal viibida ainult täiskasvanu järelevalve all.

maks 30 kg/m²

TÄHELEPANU!

Talveperioodil tuleb pöörata tähelepanu konstruktsioonile, et see märja ja raske lume surve alla ei jääks — see võib viia kasvuhoone hävinemiseni. Kui lume kogunemist ei ole võimalik kontrollida, tuleb külgseinte, esikülje ja katuse kate talveperioodiks maha monteerida. Konstruktsioon võib talveks üles jääda.

Lumest puhastamata kasvuhoonesse siseneda ei tohi — sellele kogunenud lumi võib konstruktsiooni deformeerida, põhjustada katuse või ukse kokkuvajumise ja kasvumajast väljumise võimatuks teha. Puhastada kasvuhoone katust korrapäraselt lumest. Kui me kasvuhoonet talveperioodil ei kasuta, tuleb selle uksed kindlustada nii, et kolmandad isikud ja lapsed sisse ei pääseks.

Ohutu kasutamise reeglid:

1. Kasvuhoone on mõeldud ainult taimekasvatuseks.
2. Paigalda kasvuhoone vundamendile alati selleks määratud, komplektis olevate paigaldusklambritega.
3. Kinnita objekt tugevate tuuleiilide eest kaitstud kohta, väldi kõrgendikke ja lagedat ala. Kasvuhoone tuulekindlus on 60 km/h.
4. Ära teosta paigalust tugeva tuule ja muude halbade ilmastikutingimuste korral.
5. Hoolitse selle eest, et paigaldamise kohas ei viibiks lapsed, sest komplekt koosneb väikestest osadest ja kilekottidest, mis võivad lämbumist põhjustada.
6. Kontrolli kasvuhoone stabiilsust süstemaatiliselt ja eelkõige pärast tuuletorme ning suuri lumesadusid. Kahjustuste korral vaheta kahjustatud osa välja või demonteeri objekt.
7. Paigaldamise ajal kasuta ainult juhendis märgitud tööriistu ja kanna objekti hooldamisel ning paigaldamisel kindaid ja kaitseprille.
8. Väldi objekti läheduses niidukite ja mehhaaniliste vikatitega niitmist.
9. Ära hoia kasvuhoones kuumi esemeid ja eelkõige kuuma grilli jms.
10. Puhasta kasvuhoone katust korrapäraselt kogunenud lumest, okstest või puulehtedest, sest need võivad seda kahjustada, mis võib tagajärjena kasvuhoone kasutajatele ohtlikuks osutuda. Kasvuhoone katuse maksimaalne vertikaalkoormus on 30 kg/m².
11. Ära roni iialgi objekti katusele.
12. Ära jäta lapsi objekti järelevalveta, sest uksed võivad sulguda ja objektist väljumise võimatuks muuta.
13. Ära kasuta objektis ja selle läheduses avatud tuld.
14. Ära koorma katusesõlmi täiendavalt (erandiks on ülesriputatud taimed).
15. Kasvuhoone ei ole mõeldud avalikus ruumis kasutamiseks.

OTK JÄRGI OHUTUSTEHNIKA REEGLEID

Kanna paigaldamise ajal kaitsekindaid

Kanna paigaldamise ajal kaitseprille

2

Teosta paigaldust koos abilisega

Kasvuhoones valitseb kõrge temperatuur

Teosta paigaldust tuulevaiksel päeva

Objekti paigaldamine pärast alkoholi või uimastavate ainete tarbimist on keelatud

EE Aluspinnad

KONSTRUKTSIOON PEAB OLEMA PINNALE KINNITATUD PÜSIVALT. VASTASEL JUHUL VÕIB SEE TUULEGA LAHTI REBENEDA JA KAHJU TEKITADA!

ALUSPINNA LIIGID:

Betoonplokid

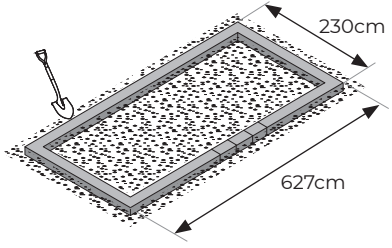

Betoonplokid standardsed 24x12x38 kaal umbes 22-25kg

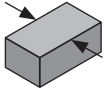

Pööra tähelepanu sellele, et kasvuhoone kinnitus ei asuks plokkide ühenduskohas.

Plokid tuleb kaevata täielikult maasse ja paigutada tsemendisegule nii, et need (omavahel ühendatuna) moodustaks joonisel antud pikkuse ning laiusega ühtse kompaktse tüki. Vuugid täita tsemendiseguga.

Betoonvundament

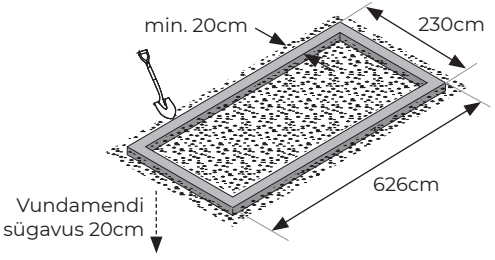

Koha valik

Kasvuhoonet ei tohi paigaldada lagedatele aladele, kõrgendikele ja tuuleiilide toimele eriti allutatud kohtadesse — see pikendab kasvumaja eluiga oluliselt ja võimaldab PTF POLSKA polükarbonaat kasvuhoonest kauem rõõmu tunda.

Kasvuhoone õige kinnitamine aluspinnale kaitseb seda tuulega lahtirebenemise eest.

PTF Polska ei kanna vastutust:

- kasvuhoone väärast kasutamisest ja äärmuslikest ilmastikutingimustest (rahe, tuuleiilid, lumi) põhjustatud kahjustuste eest. Ettevalmistatud aluspind peab olema ühtlane ja tasapinnaline.
- tuulest põhjustatud kasvuhoone kahjustuste eest (see puudutab nii toote kui kasvuhoone poolt põhjustatud kahjustusi).
  Kindel paigaldamine ja püsivalt aluspinnale kinnitamine on toote kasutajate kohustus.

HU

Köszönjük, hogy a PTF Lengyelország Üvegházat választotta. Reméljük, hogy a termék segítségére válik virágok és zöldségek termesztésében és meg fog felelni az elvárásainak. Mindent megtettünk annak érdekében, hogy a szerkezet és a modern műszaki megoldások segítséget nyújtsanak a termesztésben, miközben a termék összeszerelése ne okozzon túl sok problémát.

max 60 km/h

FIGYELMEZTETÉS!

Erős szélben feltétlenül be kell zárni az összes ajtó- és ablaknyílást, valamint biztosítani kell, hogy azokat a szél ne tudja kinyitni.
Viharos szélben, viharban, jégesőben, esőben és ehhez hasonló rossz időjárási körülmények mellett nem szabad az üvegházban tartózkodni.
Erős napsütésben az üvegházban uralkodó hőmérséklet nagyon magas lehet, ezért minden ellenőrzésen alapuló munkát a kora reggeli vagy az esti órákban kell végezni, az üvegház mindkét oldalán nyitott ajtók mellett. Nem szabad magunkra zárni az üvegház ajtaját.
Az üvegház nem játék, ezért gyermekek kizárólag felnőtt személy felügyelete mellett tartózkodhatnak az üvegházban.

max 30 kg/m²

FIGYELEM!

A téli időszakban kivételes figyelmet kell fordítani az üvegház szerkezetére, hogy ne maradjon nedves nehéz hó az üvegház tetején – ez az üvegház sérülését okozhatja. Ha nem tudja biztosítani az üvegházra eső hó eltávolítását, szerelje le a téli időszakra az oldalfalak, a frontoldali és a tetőszerkezet lemezeit. A vázszerkezetet meghagyhatja.

Nem szabad belépni a hóval fedett üvegházba - az üvegházon lévő hó a szerkezet eldeformálódását és a tető vagy az ajtó beomlását okozhatja és lehetetlenné teheti az üvegház elhagyását. Rendszeresen tisztítsa meg az üvegház tetejét az összegyűlt hótól. Ha nem használjuk az üvegházat a téli időszakban, zárja le az ajtókat úgy, hogy megakadályozza más személyek és gyermekek számára az üvegházba való belépést.

A biztonságos használat szabályai:

1. Az üvegház kizárólag növények termesztésére szolgál.
2. Az üvegházat a szetthez mellékelt szerelőelemekkel kell a talapzatra rögzíteni.
3. Rögzítse a létesítményt erős széllökésektől védett helyen, kerülje a lejtős és nyílt területeket. Az üvegház szélállósága 60 km/h.
4. Az összeszerelést nem szabad erős szélben, vagy más kedvezőtlen időjárási körülmények mellett végezni.
5. Ügyeljen arra, hogy az összeszerelés helyén gyerekek ne tartózkodjanak, mivel a szett apró elemekből és fóliatasakokból áll, amik könnyedén fulladást okozhatnak.
6. Rendszeresen ellenőrizze az üvegház stabilitását, különösen viharok vagy nagy hóesések után. Ha bármilyen sérülést észlel, cserélje ki a sérült elemet vagy szerelje szét a létesítményt.
7. Az összeszerelés során kizárólag az útmutatóban felsorolt szerszámokat használja, míg a termék karbantartása és összeszerelése alatt viseljen védőkesztyűt és védőszemüveget.
8. Kerülje a fűnyíróval és fűkaszával való fűnyírást a létesítmény közelében.
9. Ne tároljon az üvegházban forró tárgyakat, különösen felhevült grillt stb.
10. Rendszeresen tisztítsa meg az üvegház tetejét az összegyűlt hótól, ágaktól vagy levelektől, amik a tetőszerkezet sérülését okozhatja, ezáltal veszély jelenthet az üvegház felhasználói számára. Az üvegház tetejének maximális teherbírása 30kg/m².
11. Sohase másszon fel a létesítmény tetőjére.
12. Ne hagyja a gyermekeket felügyelet nélkül a létesítményben, mivel az ajtók bezáródhatnak és megakadályozhatják a létesítmény elhagyását.
13. Ne használjon nyílt lángot a létesítményben és annak közvetlen közelében.
14. Ne terhelje fölöslegesen a tetőfeszítéseket (kivételt képeznek ez alól a felkötött növények).
15. Az üvegház nem alkalmas közterületen való használatra.

TARTSA BE A MUNKAVÉDELMI SZABÁLYOKAT

Az összeszerelés során viseljen védőkesztyűt

Az összeszerelés során viseljen védőszemüveget

Az összeszerelést egy másik személy segítségével végezze

Az üvegházban magas hőmérséklet uralkodik

Az összeszerelést szélcsendes időben végezze

A létesítmény összeszerelését tilos alkohol, vagy más bódító szerek hatása alatt végezni

HU Talapzat

A SZERKEZETET SZILÁRDAN KELL A TALAJHOZ RÖGZÍTENI. ELLENKEZŐ ESETBEN A SZÉL ELFÚJHATJA ÉS KÁRT OKOZHAT!

TALAPZAT TÍPUSOK:

Falazóelemek

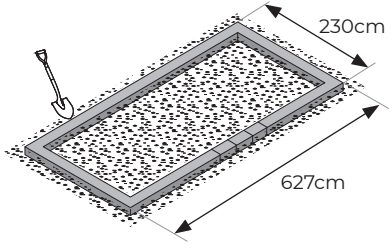

Falazóelemek standard 24x12x38 súlya körülbelül 22-25kg

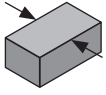

Ügyeljen arra, hogy az üvegházat ne a falazóelemek kötésére rögzítse.

A falazóelemeket falazóhabarcsra építve (azzal megkötve) teljesen a földbe kell ásni, hogy az ábrán megadott hosszúságú és szélességű egységes alapzatot alkosson. A réseket cementhabarccsal kell kitölteni.

Betonalap

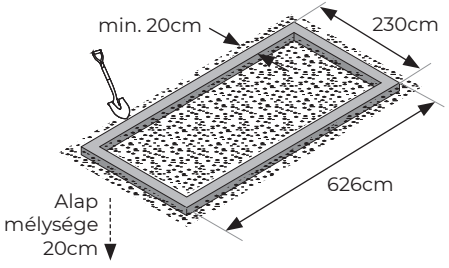

Összeszerelés helyének kiválasztása

Az üvegházat nem szabad nyílt területeken, lejtőkön, valamint erős széllökéseknek kitett helyen összeszerelni – ez jelentősen meghosszabbítja a termék élettartamát és tovább élvezheti a PTF LENGYELORSZÁG polikarbonát kerti üvegház előnyeit.

Az üvegház megfelelő rögzítése a talapzatra megakadályozza, hogy azt elfújja a szél.

A PTF Lengyelország nem vállal felelősséget:

- az üvegház helytelen használata, valamint a szélsőséges időjárási feltételek (jégeső, vihar, hó) okozta sérülésekért. A talapzatnak egyenesnek és egyenletesnek, kiszintezettnek kell lennie.
- az üvegház elfújása okozta sérülésekért (vonatkozik ez a termék sérülésére, valamint az üvegház okozta károkra).
  A szolid összeszerelés és a termék szilárd rögzítése az alapra a termék felhasználójának kötelessége.

RU

Благодарим вас за выбор парника PTF Polska. Мы надеемся, что Вы найдёте его полезным в выращивании цветов и овощей, и это доставите Вам много удовольствия. Мы приложили все усилия, чтобы конструкция и современные технические решения помогли в выращивании, а сборка модели не доставляла особых хлопот.

не более 60 км/ч

ПРЕДУПРЕЖДЕНИЕ!

При сильном ветре необходимо обязательно закрывать все дверные и оконные проёмы (форточки) и дополнительно закрепить их так, чтобы ветер их не открывал. Во время сильного ветра, грозы, града, дождя и других плохих погодных условий нельзя находиться в парнике. При сильном солнечном свете в парнике может иметься высокая температура, поэтому все работы в сооружении следует проводить ранним утром или вечером с открытыми дверями с обеих сторон парника. Не следует закрываться внутри сооружения.

Парник не является игрушкой, поэтому дети могут находиться в нём только под присмотром взрослых.

не более 30 кг/м²

ВНИМАНИЕ!

Зимой особое внимание следует уделить конструкции, чтобы на ней не скапливался мокрый, тяжёлый снег – это может привести к повреждению парника. Если невозможно контролировать снежный покров, на зимний период следует снять обшивку боковых стен, фасада и крыши. Несущая конструкция может оставаться на зимний период.

Нельзя входить в парник, с которого не убран снег – залегающий на нём снег может деформировать конструкцию, вызвать обрушение крыши или двери и сделать невозможным выход из сооружения. Необходимо регулярно очищать крышу парника от снега. Если парник не используется зимой, следует защитить дверь от открывания таким образом, чтобы сделать невозможным вход в парник посторонних лиц или детей.

Правила безопасного использования:

1. Парник предназначен только для выращивания растений.
2. Парник следует всегда устанавливать на фундамент с помощью специальных монтажных держателей, имеющихся в комплекте.
3. Закрепить сооружение в месте, не подверженном сильным порывам ветра, избегать склонов и открытого пространства. Парник выдерживает порывы ветра со скоростью до 60 км/ч.
4. Не выполнять установку при сильном ветре или других плохих погодных условиях.
5. Следить, чтобы в месте выполнения установки не было детей, так как набор состоит из мелких элементов и полиэтиленовых пакетов, которыми ребёнок может подавиться или может наступить удушье.
6. Следует систематически проверять устойчивость парника, особенно после сильного ветра (бури) или сильного снегопада. Если обнаружено повреждение, следует заменить повреждённый элемент или демонтировать сооружение.
7. При монтаже использовать только те инструменты, которые указаны в инструкции, а при выполнении технического обслуживания и монтаже сооружения пользоваться защитными перчатками и очками.
8. Избегать стрижки травы газонокосилками и триммерами рядом с сооружением.
9. Не хранить в парнике горячих предметов, особенно разогретых грилей, барбекю и т. п.
10. Регулярно очищать крышу парника от скопившегося снега, веток или листьев, так как это может вести к его повреждению, что может быть опасно для пользователей парника. Максимальная нагрузка на крышу парника – 30 кг/м².
11. Ни в коем случае не входить на крышу сооружения.
12. Не оставляйте детей без присмотра внутри сооружения, так как дверь может закрыться, и они не смогут покинуть сооружение.
13. Не использовать открытый огонь внутри сооружения и в непосредственной близости от него.
14. Не нагружать дополнительно пролёты крыши (кроме подвязки растений).
15. Парник не предназначен для использования в общественных местах.

ТЕХНИКА БЕЗОПАСНОСТИ СОБЛЮДАТЬ ПРАВИЛА ТЕХНИКИ БЕЗОПАСНОСТИ

Выполнять монтаж в защитных перчатках

Выполнять монтаж в защитных очках

Выполнять монтаж вместе с помощником

В парнике имеется высокая температура

Выполнять монтаж в безветренный день

Запрещено выполнять монтаж сооружения после потребления алкоголя или наркотических веществ

RU Основание

КОНСТРУКЦИЯ ДОЛЖНА БЫТЬ ПРОЧНО ПРИКРЕПЛЕНА К ЗЕМЛЕ. В ПРОТИВНОМ СЛУЧАЕ ОНА БУДЕТ УНЕСЕНА ВЕТРОМ И МОЖЕТ НАНЕСТИ ВРЕД !

ВИДЫ ОСНОВАНИЯ:

Бетонные блоки

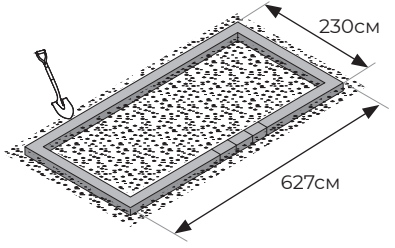

Бетонные блоки стандартные 24x12x38 вес около 22-25 кг

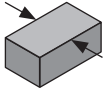

Обратить внимание, чтобы крепление парника не попадало в место соединения блоков.

Блоки полностью закопать в землю и положить на цементный раствор (должны быть соединены друг с другом) так, чтобы образовалось сплошное однородное тело, ширина и длина которого указаны на рисунке. Щели заполнить цементным раствором.

Бетонный фундамент

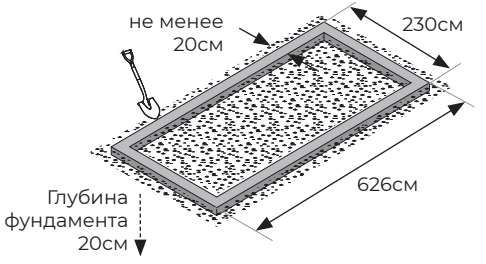

Выбор места

Не устанавливать парник на открытом пространстве, на склонах и в местах, особенно подверженных порывам ветра – это существенно продлит срок службы сооружения и позволит вам дольше с удовольствием пользоваться изделием, каким является огородный парник из поликарбоната PTF POLSKA.
Правильное крепление парника к основанию предотвратит унос изделия ветром.

Компания PTF Polska не несёт ответственности за:

- неправильную эксплуатацию парника и повреждения, вызванные экстремальными погодными условиями (град, сильный ветер, буря, снег). Подготовленное основание должно быть ровным и выровнено по горизонтали
- повреждения, возникшие в результате уноса парника ветром (это касается, как вреда для изделия, так и вреда, причинённого парником).

За надёжный монтаж и прочное крепление изделия к основанию ответственность несёт пользователь изделия.

HR

Zahvaljujemo se na izboru Staklenika PTF Polska. Nadamo se, da će biti od pomoći Vama u gajenju cvijeća i povrća kao i će donijeti Vama puno zadovoljstva. Uložilismo sve napore, da bi konstrukcija i suvremena tehnička rješenja bila su od pomoći u gajenju, a sastavljanje modela nije bilo zabrinjavajuće.

maks. 60 km/h

UPOZORENJE !

Kod snažnog vjetra treba bezobzirno zatvarati sve otvore za vrata i prozorske otvore i naknadno zaštititi njih tako, da bi vjetar njih ne otvarao. Za vrijeme silovitog vjetra, oluje, gradobitine, kiše i drugačijih loših atmosferskih pojava ne smije se boraviti u stakleniku. U stakleniku za vrijeme velike insolacije javljaju se visoke temperature, zbog toga svi radovi u stakleniku treba obavljati ranim ujutrom ili navečer kod otvorenih vrata sa obje strane staklenika. Ne smije se zatvarati unutar objekta.

Staklenik nije igračka, zbog toga djeca mogu tamo boraviti samo na njezi odrasle osobe

maks. 30 kg/m²

NAPOMENA !

U zimskom periodu treba obratiti posebnu pažnju na konstrukciju, tako da nebi ležao na njoj mokar težak snijeg – može to dovesti do uništenja staklenika. Ukoliko nema mogućnosti kontrolisanja zasniježenja treba demontirati na zimski period oplatu sporednih zidova, fronta i krova. Konstrukcija može ostati na zimski period.

Ne smije se ulaziti u staklenik u kojim nije uklonjen snijeg – snijeg koji leži na njim može deformirati konstrukciju, izazvati srušenje krova ili vrata i onemogućiti izlazak iz staklenika. Treba regularno otklanjati snijeg iz krova staklenika. Ukoliko ne koristimo staklenik u zimskom periodu, treba zaštititi vrata na takav način, da bi onemogućiti ulaz u staklenik trećim osobama i djecama.

Principi sigurnog korištenja:

1. Staklenik služi isključivo za gajenje biljaka.
2. Uvijek montirati staklenik do temelja uz pomoć predviđenih montažnih držaka koji su priloženi uz garnituru.
3. Učvrstiti objekt u mjestu koje nije izloženo na snažne duvanje vjetra, izbjegavati uzvišenja i otvorene prostore. Vjetrena otpornost staklenika iznosi 60 km/h.
4. Ne obavljati montaže kod snažnog vjetra niti za vijeme loših atmosferskih prilika.
5. Paziti da u mjestu motaže nije bilo djeca, jer garnitura sastoji se iz malih elemenata i vreća od folije, koje mogu dovesti do zadavljenja ili ugušenja.
6. Sistematično provjeravati stabilnost staklenika, a posebno poslije vihora ili velikih padalina snijega. U slučaju primijećenja oštećenja zamijeniti oštećen element ili demontirati objekt.
7. U toku montaže koristiti isključivo alat naveden u uputstvu, a u toku konzervacije i montaže objekta nositi rukavice i zaštitne naočale.
8. Izbjegavati košenje kosilicama i mehaničkim kosama u blizini objekta.
9. Ne čuvati u stakleniku vrućih predmeta, a posebno zagrijanih roštilja i sl.
10. Redovito čistiti krov staklenika iz nakupljenog snijega, grančica ili listova, jer može doći do oštećenja krova, što može biti opasno za korisnike staklenika. Maksimalno opterećenje krova staklenika iznosi 30kg/m².
11. Nikad ne ulaziti na krov objekta.
12. Ne ostavljati djeca bez njege u objektu, jer vrata mogu se zatvoriti i onemogućiti izlazak iz objekta.
13. Ne koristiti otvorenu vatru u objektu niti u nevelikoj udaljenosti od njega.
14. Ne opterećivati naknadno krovnih raspona (izuzetak čine podvezane biljke).
15. Staklenik ne služi za korištenje u javnom prostoru.

SIGURNOST I HIGIJENA NA RADU - POŠTOVATI PRINCIPE SIGURNOSTI I HIGIJENE NA RADU

Montažu vršiti u zaštitnim rukavicama

Montažu vršiti u zaštitnim naočalima

Montažu vršiti u asisti pomoćnika

U stakleniku traje visoka temperatura

Montažu vršiti u bezvjetrovni dan

Zabranjuje se izradu montaže objekta poslije uzimanja alkohola ili poslije upotrebe opojnih sredstava

HR Podloga

KONSTRUKCIJA MORA BITI NA STALNO PRIČVRŠĆENA DO TLA. U PROTIVNOM SLUČAJU BIĆE POKIDANA KROZ VJETAR I MOŽE NANIJETI ŠTETU !

VRSTE PODLOGE:

Betonski blokovi

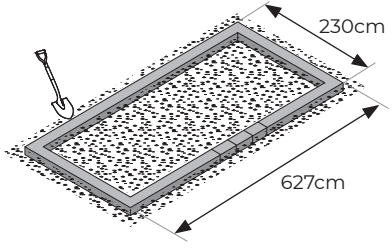

Betonski blokovi standardni 24x12x38 težina oko 22-25kg

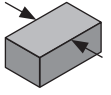

Obratiti pažnju da se prič vrsni elementi staklenika ne nalaze na mjestu spojeva blokova.

Blokovi moraju biti u potpunosti ukopani u zemlju, polaganje blokova na sloju cementnog morta,blokovi moraju biti me đu sobno povezani tako da čine kompaktno tijelo, duljine i širine dane na crtežu. Fuge napuniti cementnim.

Betonski temelj

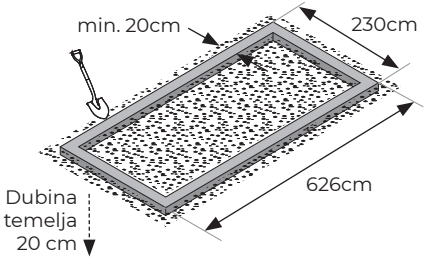

Izbor mjesta

Ne montirati staklenika na otvorenim prostorima, na uzvišenjima niti na mjestima posebno izloženim duvanjima vjetra - to će znatno produljiti vrijeme trajanja staklenika i dozvoljiti duže radovati se proizvodom, to jeste vrtnim staklenikom od polikarbonata PTF POLSKA.

Pravilno pričvršćenje staklenika do podloge će zaštititi od pokidanja proizvoda kroz vjetar.

PTF Polska ne snosi odgovornost za:

- nepravilno korištenje staklenika i uništenosti nastale uslijed ekstremnih atmosferskih prilika (tuče, vihori, snijeg). Pripremljena podloga mora biti ravna i iznivelisana.
- oštećenja nastala uslijed pokidanja staklenika kroz vjetar (to se odnosi na oštećenja proizvoda kao i na štete počinjene kroz staklenik). **Solidna montaža i trajno pričvršćenje proizvoda do podloge jeste obveza korisnika proizvoda.**

List of elements

DE Verzeichnis der Elemente **CZ** Seznam dílů **SK** Zoznam dielov **LT** Elementų sąrašas
LV Elementu saraksts **EE** Osade loend **HU** Elemlista **RU** Перечень элементов **HR** Lista elemenata

PVC

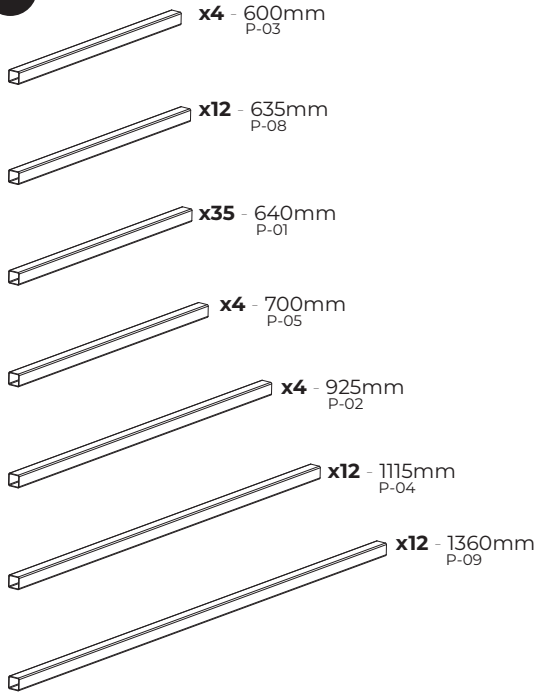

METAL

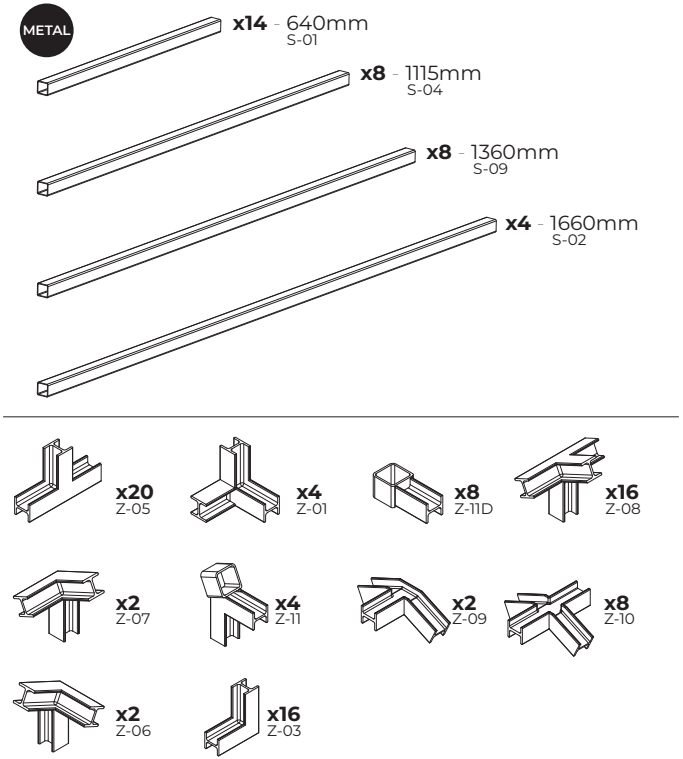

EN CHECK WHETHER THE PACKAGING INCLUDES ALL THE ELEMENTS. We recommend elements sorting before their assembly. This will facilitate assembly works. **DE** PRÜFEN SIE, OB DAS PAKET ALLE EINZELTEILE ENTHÄLT. Wir empfehlen die Elemente vor dem Zusammenbau zu sortieren. Das wird die Arbeit beschleunigen und erleichtern. **CZ** ZKONTROLUJTE, ZDA BALENÍ OBSAHUJE VŠECHNY DÍLY.Doporučujeme seřadit díly před montáží. To urychlí a usnadní práci. **SK** SKONTROLUJTE, ČÔ BALENIE OBSAHUJE VŠETKY PRVKY. Pred montážou odporúčame roztriediť prvky. Urýchli a uľahčí to prácu. **LT** PATIKRINKITE AR PAKUOTĖJE YRA VISI ELEMENTAI. Prieš surenkant elementus rekomenduojame juos surūšiuoti. Tai pagreitins ir palengvins darbą. **LV** PĀRBAUDIET, KA IEPAKOJUMĀ IR VISI ELEMENTI. Pirms uzstādīšanas iesakām sagrupēt elementus. Tas paātrinās un atvieglos darbu. **EE** VEENDU, ET PAKEND SISALDAKS KÕIKI OSI. Soovitame enne paigaldamist osad reastada. See kiirendab ja hõlbustab tööd. **HU** ELLENŐRIZZE, HOGY A CSOMAGOLÁS MINDEN ELEMET TARTALMAZ. Összeszerelésük előtt javasoljuk különválasztani az elemeket. Ez felgyorsítsa és megkönnyíti a munkát. **RU** УБЕДИТЬСЯ, ЧТО В УПАКОВКЕ ИМЕЮТСЯ ВСЕ ЭЛЕМЕНТЫ. Рекомендуем посортировать элементы перед сборкой. Это ускорит и облегчит работу. **HR** PROVJERITI, DA LI U AMBALAŽI SU SVI ELEMENTI. Preporučujemo segregaciju elemenata prije njihove montaže. To će ubrzati i olakšiti rad.

List of elements

DE Verzeichnis der Elemente **CZ** Seznam dílů **SK** Zoznam dielov **LT** Elementų sąrašas
LV Elementu saraksts **EE** Osade loend **HU** Elemlista **RU** Перечень элементов **HR** Lista elemenata

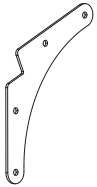

x16
WB

x8
WD

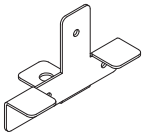

x36
MC

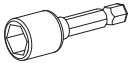

x1

EN 8 MAGNETIC BIT
DE BIT 8 MAGNETISCH
CZ BIT 8 MAGNETICKÝ
SK MAGNETICKÝ BIT 8
LT MAGNETINĖ GALVUTĖ 8
LV SKRŪVGRIEŽA UZGALIS 8 MAGNĒTISKS
EE OTSIK 8 MAGNETILINE
HU MÁGNESES 8 BITFEJ
RU БИТА 8 МАГНИТНАЯ
HR 8 MAGNETSKI BIT

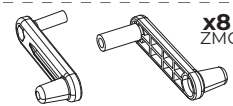

x8
ZMC

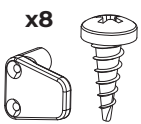

x8 **x16**
W4

x8

x4

EN HACK EYE
DE ÖSE FÜR DEN HAKEN
CZ OČKO K HÁČKU
SK OČKO DO HÁČIKA
LT KALBIUKO KILPUTĖ
LV CILPIŅA ĀĶIM
EE KONKSU AAS
HU SZEMES CSAVAR
RU УШКО ДЛЯ КРЮЧКА
HR OKANCE ZA KUKICU

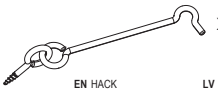

x4

EN HACK
DE HAKEN
CZ HÁČEK
SK HÁČIK
LT KABLIUKAS
LV ĀĶIS
EE KONKS
HU KAMPÓ
RU КРЮЧОК
HR KUKICA

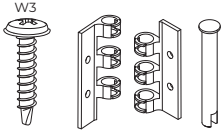

x32 **x8**
W3

EN HINGE
DE SCHARNIER
CZ PANT
SK ZÁVES
LT VYRIS
LV ENĢE
EE HING
HU PÁNT
RU ПЕТЛЯ
HR ZGLOBNICA

35mm

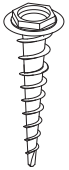

x96
W1

25mm

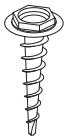

x260
W2

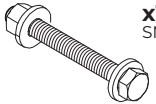

x100
SM-1

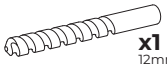

x1
12mm

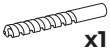

x1
5mm

EN DRILL
DE BOHRER
CZ VRTÁK
SK VRTÁK
LT GRĄŽTAS
LV URBIS
EE PUUR
HU FÚRÓSZÁR
RU СВЕРЛО
HR SVRDLO

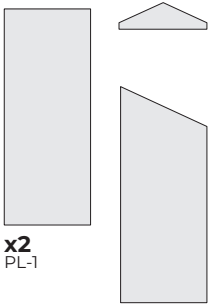

x2
PL-3

x4
PL-2

x2
PL-1

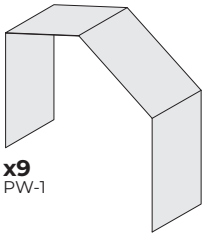

x9
PW-1

x1

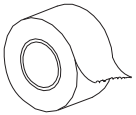

EN UV ADHESIVE TAPE
DE UV- KLEBEBAND
CZ LEPICÍ PÁSKA UV
SK LEPIACA PÁSKA UV
LT UV LIPNI JUOSTA
LV UV LĪMLENTE
EE UV KLEEPLINT
HU UV RAGASZTÓSZALAG
RU САМОКЛЕЮЩАЯСЯ УФ-ПЛЁНКА
HR LJEPLJIVA TRAKA UV

EN CHECK WHETHER THE PACKAGING INCLUDES ALL THE ELEMENTS. We recommend elements sorting before their assembly. This will facilitate assembly works. **DE** PRÜFEN SIE, OB DAS PAKET ALLE EINZELTEILE ENTHÄLT. Wir empfehlen die Elemente vor dem Zusammenbau zu sortieren. Das wird die Arbeit beschleunigen und erleichtern. **CZ** ZKONTROLUJTE, ZDA BALENÍ OBSAHUJE VŠECHNY DÍLY.Doporučujeme seřadit díly před montáží. To urychlí a usnadní práci. **SK** SKONTROLUJTE, ČO BALENIE OBSAHUJE VŠETKY PRVKY. Pred montážou odporúčame roztriediť prvky. Urýchli a uľahčí to prácu. **LT** PATIKRINKITE AR PAKUOTĖJE YRA VISI ELEMENTAI. Prieš surenkant elementus rekomenduojame juos surūšiuoti. Tai pagreitins ir palengvins darbą. **LV** PĀRBAUDIET, KA IEPAKOJUMĀ IR VISI ELEMENTI. Pirms uzstādīšanas iesakām sagrupēt elementus. Tas paātrinās un atvieglos darbu. **EE** VEENDU, ET PAKEND SISALDAKS KÕIKI OSI. Soovitame enne paigaldamist osad reastada. See kiirendab ja hõlbustab tööd. **HU** ELLENŐRIZZE, HOGY A CSOMAGOLÁS MINDEN ELEMET TARTALMAZ. Összeszerelésük előtt javasoljuk különválasztani az elemeket. Ez felgyorsítsa és megkönnyíti a munkát. **RU** УБЕДИТЬСЯ, ЧТО В УПАКОВКЕ ИМЕЮТСЯ ВСЕ ЭЛЕМЕНТЫ. Рекомендуем посортировать элементы перед сборкой. Это ускорит и облегчит работу. **HR** PROVJERITI, DA LI U AMBALAŽI SU SVI ELEMENTI. Preporučujemo segregaciju elemenata prije njihove montaže. To će ubrzati i olakšiti rad.

Tools

EN The DIY assembly greenhouse lacks some tools. Provide necessary tools before starting work. **DE** Das Gewächshaus zur Eigenmontage enthält manche Werkzeuge nicht. Vervollständigen Sie die Werkzeuge, bevor Sie mit der Arbeit beginnen. **CZ** Sklenik určený k samostatné montáži neobsahuje některé druhy nářadí. Zkompletujte nářadí před zahájením práce. **SK** Skleník určený na samostatnú montáž neobsahuje niektoré pracovné nástroje. Pred začatím montážnych prác si pripravte kompletné náradie. **LT** Savarankiško surinkimo šiltnamyje nėra kai kurių darbo įrankių. Prieš pradėdami darbą, sukomplektuokite visus įrankius. **LV** Siltumnīcas komplektā nav atsevišķu darba rīku. Pirms darba uzsākšanas nokomplektējiet visus darba rīkus. **EE** Iseseisvalt paigaldatav kasvuhoone mõningaid tööriistu ei sisalda. Enne tööle asumist komplekteeri tööriistad. **HU** Az önálló összeszerelésre alkalmas üvegház nem tartalmazza az összeszereléshez szükséges összes szerszámot. Készítse elő a szükséges szerszámokat a termék összeszerelése előtt. **RU** Парник для самостоятельного монтажа не содержит некоторых инструментов, необходимых для работы. Перед началом работы следует подготовить комплект инструментов. **HR** Staklenik za samostalnu montažu ne sadrži nekih alata za rad. Komplettirati alat prije početka rada.

x1

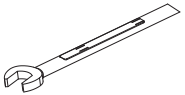

EN SPANNER 8
DE SCHLÜSSEL 8
CZ KLÍČ 8
SK KLÚČ 8
LT RAKTAS 8
LV ATSLĒGA 8
EE VÕTI 8
HU VILLÁSKULCS 8
RU КЛЮЧ 8
HR KLJUČ 8

x1

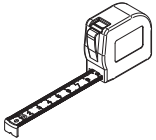

EN MEASURING TAPE
DE MAß
CZ MĚŘÍTKO
SK METER
LT MATAVIMO JUOSTA
LV MĒRLENTE
EE MÕÕDULINT
HU MÉRŐSZALAG
RU РУЛЕТКА
HR MJERA

x1

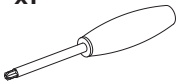

EN SCREWDRIVER
DE KREUZSCHRAUBENZIEHER
CZ KŘÍŽOVÝ ŠROUBOVÁK
SK KRÍŽOVÝ SKRUTKOVAČ
LT KRYŽMINIS ATSUKTUVAS
LV KRUSTA SKRŪVGRIEZIS
EE RISTPEAGA KRUVIKEERAJA
HU KERESZT CSAVARHÚZÓ
RU КРЕСТОВАЯ ОТВЁРТКА
HR KRIŽNI ODVIJAČ

x1

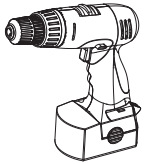

EN DRILL DRIVER
DE SCHRAUBENDREHER
CZ VRTAČKA
SK EL. SKRUTKOVAČ
LT ELEKTRINIS SUKTUVAS
LV ELEKTRISKAIS SKRŪVGRIEZIS
EE TRELL-KRUVIKEERAJA
HU CSAVAROZÓ
RU ШУРУПОВЕРТ
HR UVRTALICA

x1

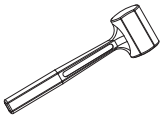

EN RUBBER HAMMER
DE GUMMIHAMMER
CZ GUMOVÉ KLADÍVKO
SK GUMOVÉ KLADIVO
LT GUMINIS PLAKTUKAS
LV GUMIJAS ĀMURS
EE KUMMIHAAMER
HU GUMIKALAPÁCS
RU МОЛОТОК РЕЗИНОВЫЙ
HR GUMENI ČEKIĆ

EN In order to fasten the greenhouse securely to the concrete ground prepared earlier, use concrete anchors and proper tools. **DE** Um das Gewächshaus dauerhaft auf dem zuvor vorbereiteten Betonboden zu befestigen, empfehlen wir die Verwendung von Betonankern und geeigneten Werkzeugen zur ordnungsgemäßen Befestigung. **CZ** K uchycení skleníku na pevno do předem připraveného betonového podloží doporučujeme použít kotvy do betonu a vhodné nářadí pro řádné ukotvení. **SK** Na trvalé upevnenie skleníka k vopred pripravenému betónovému podkladu odporúčame použiť betónové kotvy a vhodné náradie na ich správne upevnenie. **LT** Norint visam laikui pritvirtinti šiltnamį prie anksčiau paruošto betono pagrindo, rekomenduojame naudoti betoninius inkarus ir tinkamas jų tvirtinimo priemones. **LV** Lai siltumnīcu piestiprinātu pie iepriekš sagatavotas betona pamatnes, iesakām izmantot enkurus betonam un atbilstošus instrumentus to pareizai nostiprināšanai. **EE** Kasvuhoone püsivaks paigaldamiseks eelnevalt ettevalmistatud betoon aluspinnale soovitame kasutada betooniankruid ja nende õigeks kinnitamiseks sobivaid tööriistu. **HU** Az üvegház előkészített betonalapra való szilárd rögzítéséhez beton csavardűbelek, valamint a rögzítéshez szükséges megfelelő szerszámok használatát javasoljuk. **RU** Чтобы прочно (на постоянно) прикрепить парник к заранее подготовленному бетонному основанию, рекомендуется использовать анкеры для бетона и соответствующие инструменты для их правильного крепления. **HR** Da bi na stalno pričvrstiti staklenik do prethodno pripremljene betonske podloge, preporučujemo primjenu kotva za beton, kao i odgovarajućega alata za pravilno pričvršćenje istih.

x36

EN CONCRETE ANCHOR M8
DE BETONANKER M8
CZ KOTVA DO BETONU M8
SK KOTVA DO BETÓNU M8
LT BETONINIS INKARAS M8
LV ENKURS BETONAM M8
EE BETOONIANKUR M8
HU CSAVARDŰBEL BETONBA M8
RU АНКЕР ДЛЯ БЕТОНА M8
HR KOTVA ZA BETON M8

x1

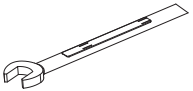

EN SPANNER 13
DE SCHLÜSSEL 13
CZ KLÍČ 13
SK KLÚČ 13
LT RAKTAS 13
LV ATSLĒGA 13
EE VÕTI 13
HU VILLÁSKULCS 13
RU КЛЮЧ 13
HR KLJUČ 13

x1

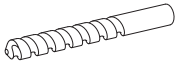

EN CONCRETE DRILL
DE BETONBOHRER
CZ VRTÁK DO BETONU
SK VRTÁK DO BETÓNU
LT BETONINIS GRĄŽTAS
LV URBIS BETONAM
EE BETOONIPUUR
HU FÚRÓSZÁR BETONHOZ
RU СВЕРЛО ДЛЯ БЕТОНА
HR SVRDLO ZA BETON

1

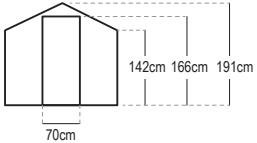

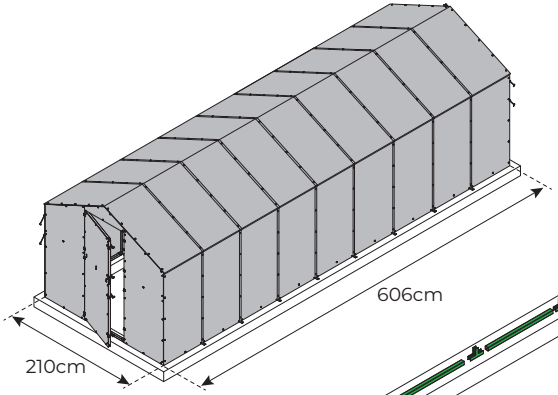

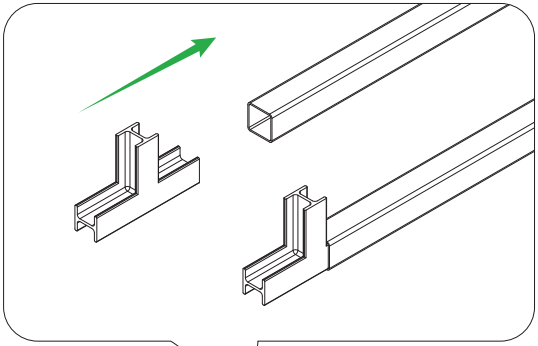

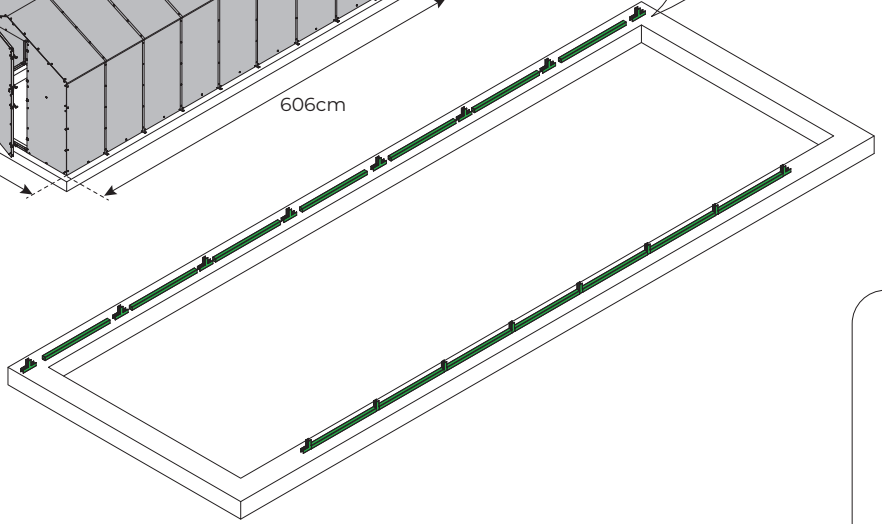

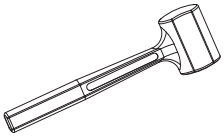

EN Hammer in the profiles with a rubber hammer (not a steel one)
DE Die Profile mittels Gummihammer (nicht Stahlhammer) einschlagen
CZ Profily zatloukejte gumovým kladívkem (ne ocelovým)
SK Jednotlivé profily dobíjajte gumovým kladivom (nie oceľovým)
LT Profilius kalti guminiu plaktuku (ne plieniniu)
LV Profilus iesist ar gumijas (ne tērauda) āmuru
EE Profiilid lüüa paika kummihaamriga (mitte terasest)
HU A profilokat gumikalapáccsal kell beütni (nem fémkalapáccsal)
RU Профили следует добивать резиновым (не стальным) молотком.
HR Profile zabijati gumenim čekićom (ne čeličnim)

elements

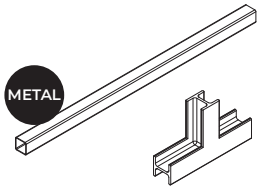

x14 - 640mm
S-01

x16
Z-05

2

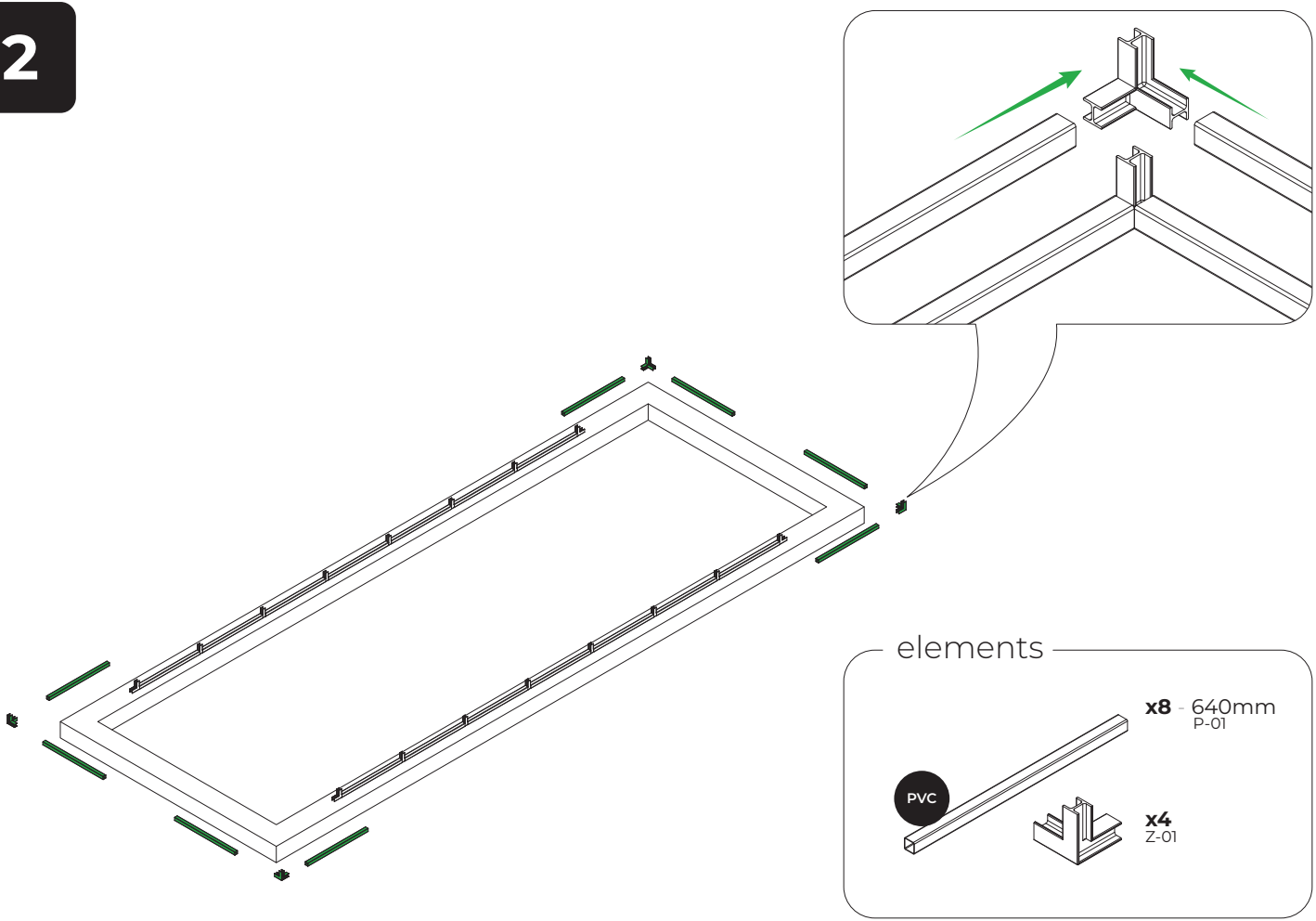

3

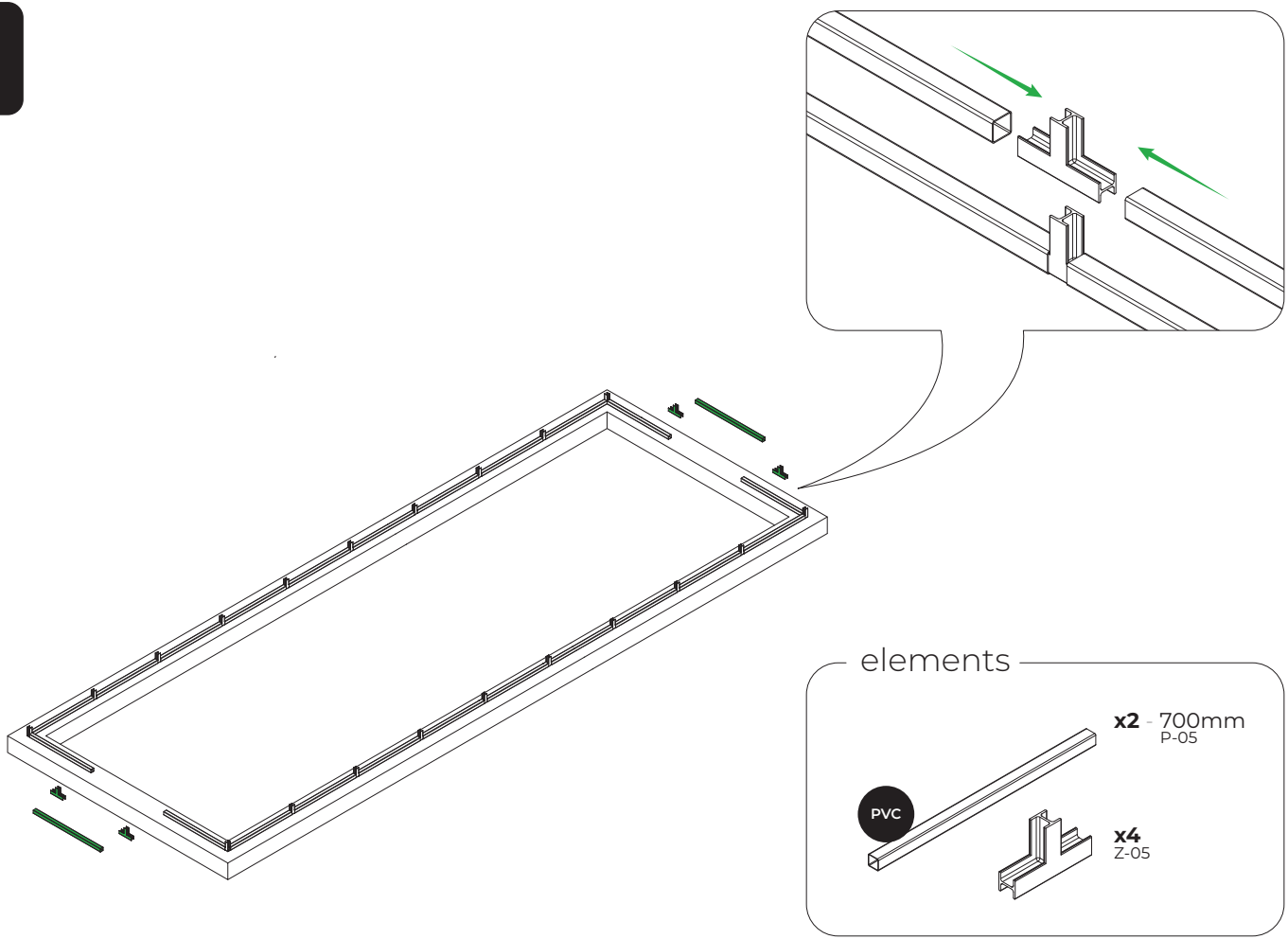

4

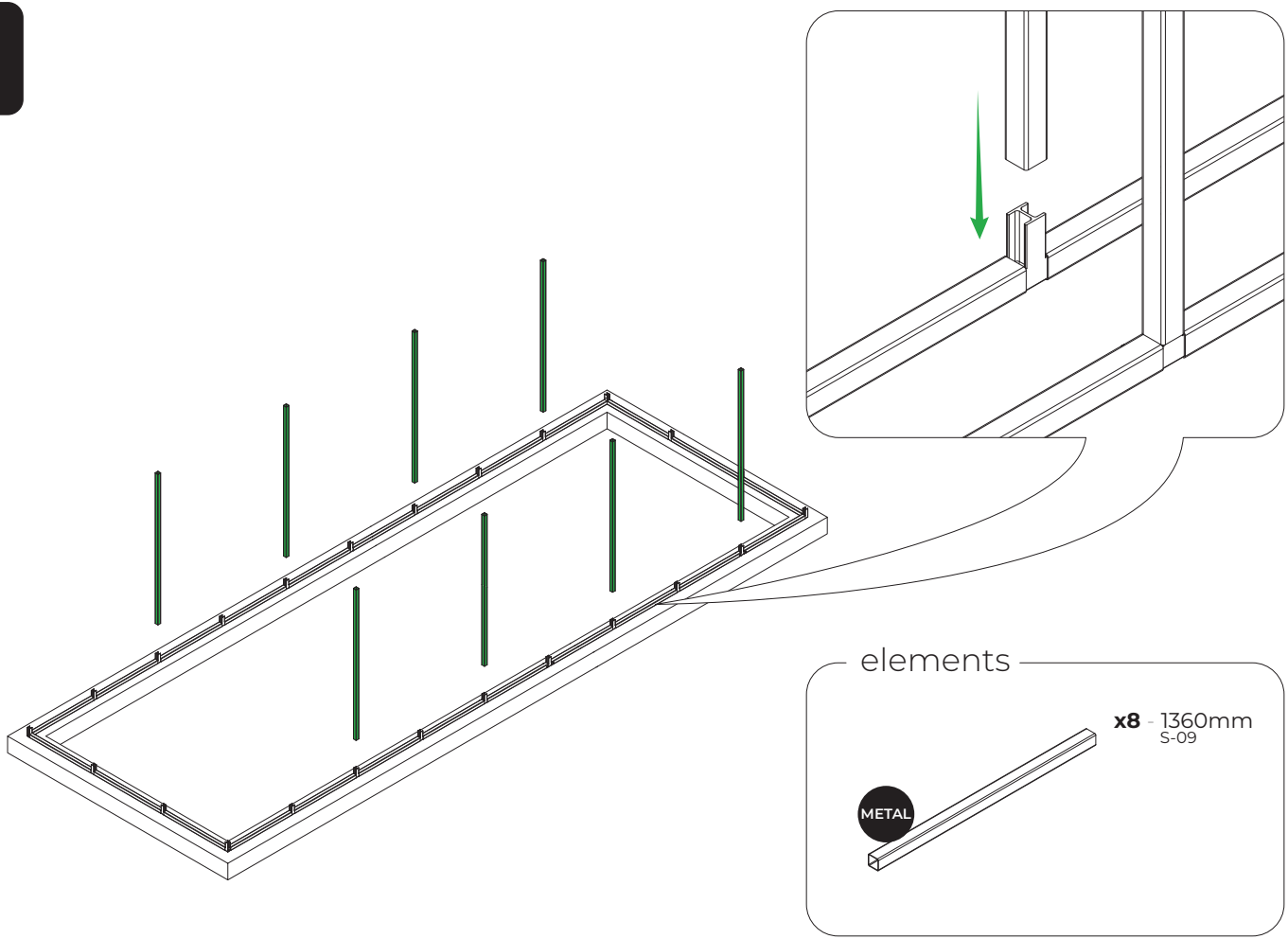

5

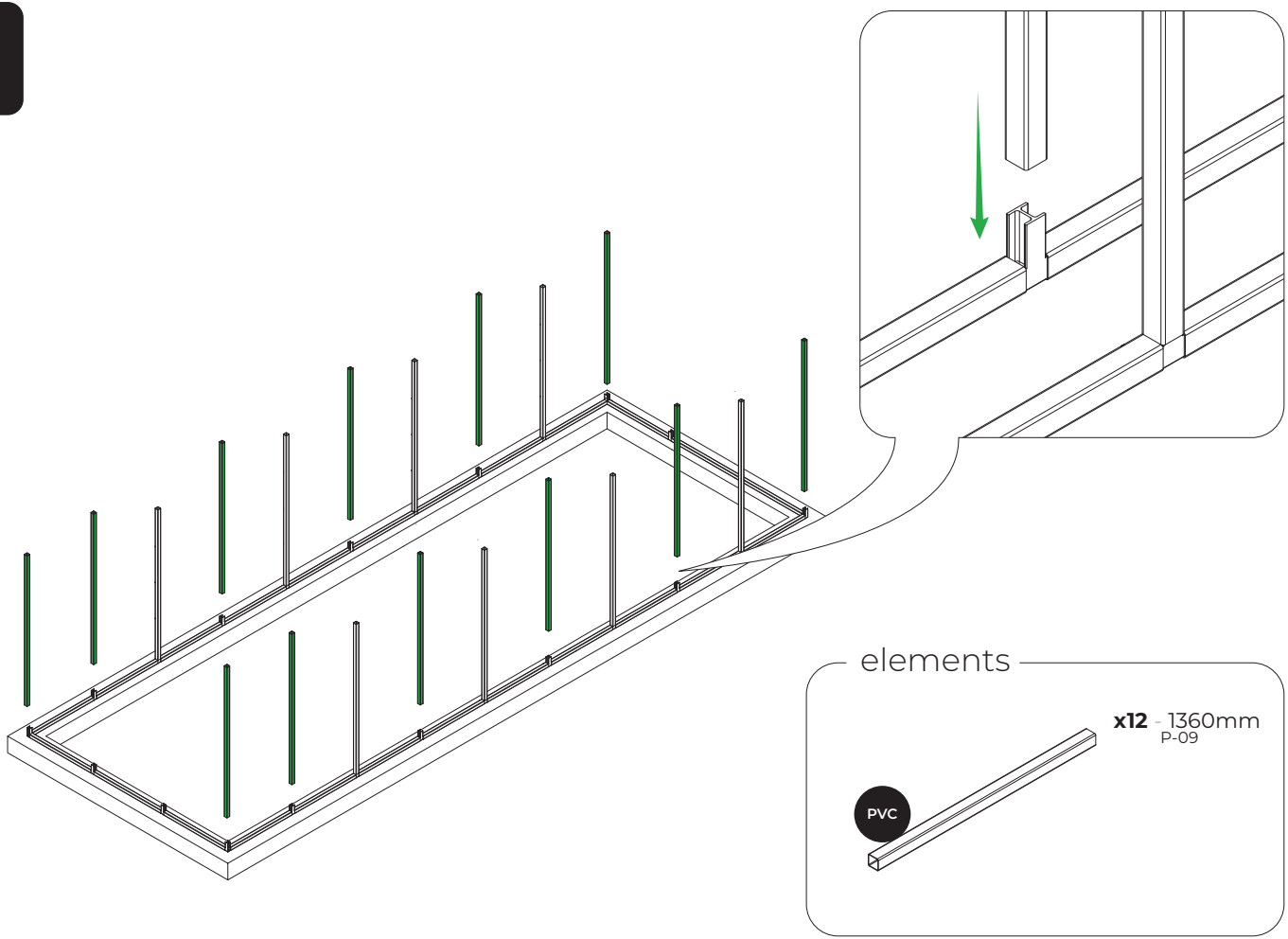

6

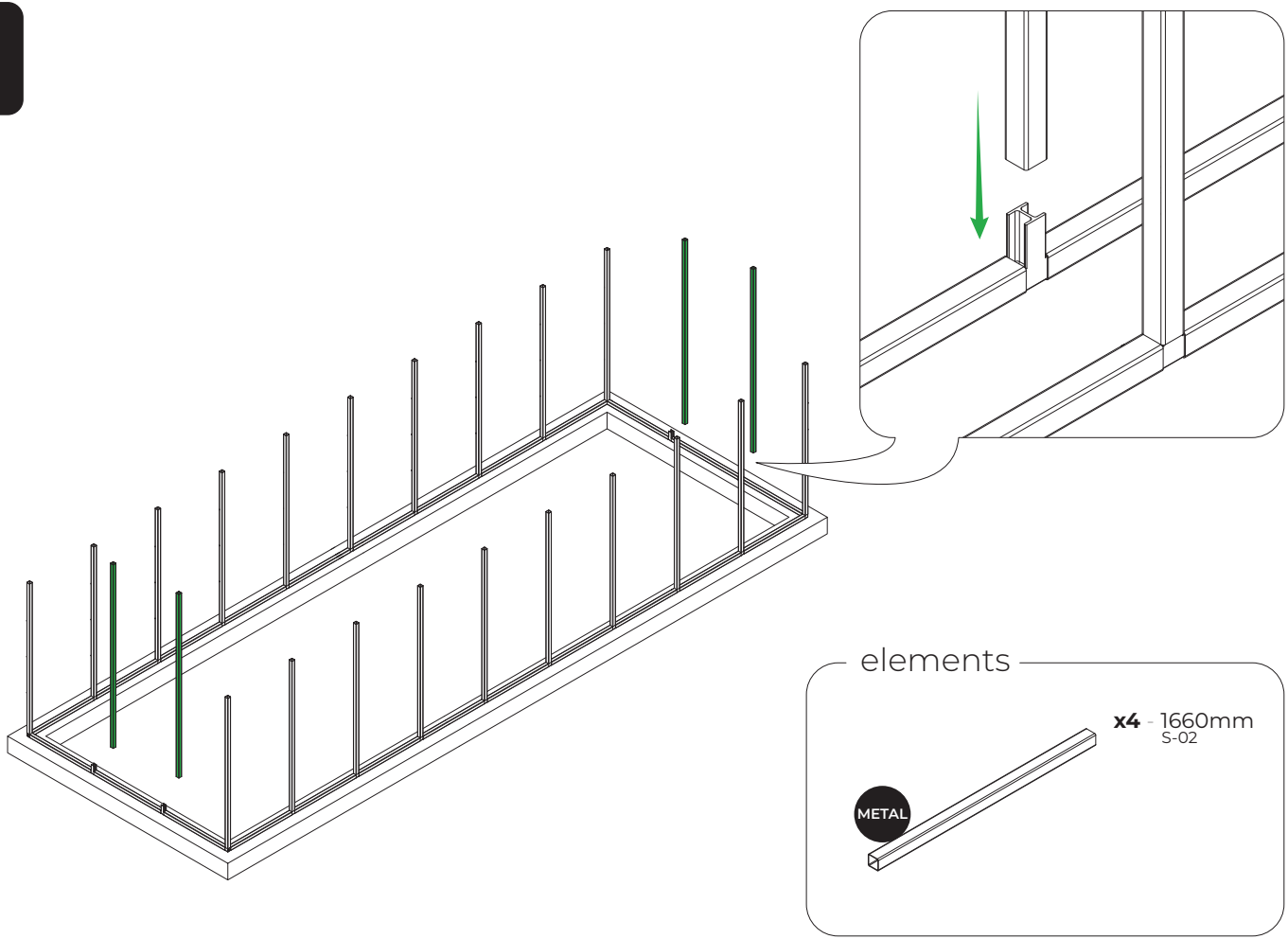

7

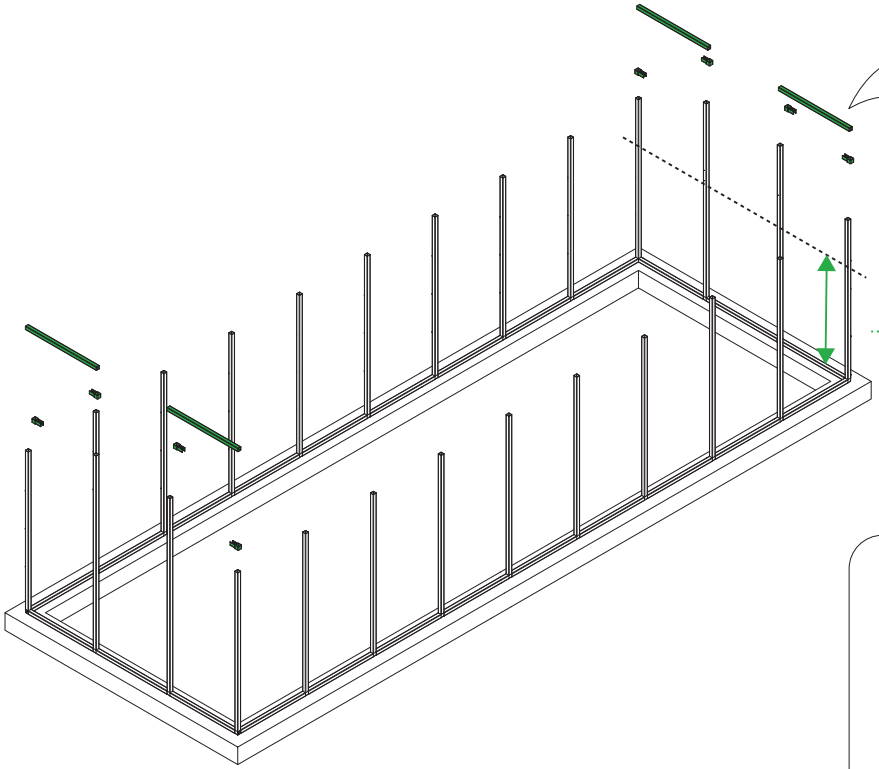

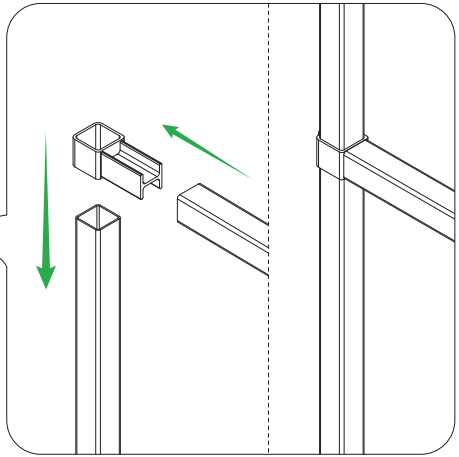

EN 1025 mm from the ground to the profile centre
DE 1025 mm vom Boden bis zur Mitte des Profils
CZ 1025mm od podloží po střed profilu
SK 1025 mm od podložia do stredu profilu
LT 1025 mm nuo žemės iki profilio centro
LV 1025 mm no zemes līdz profila centram
EE 1025mm aluspinnast profiili keskpaika
HU 1025mm az alaptól a profil közepéig
RU 1025 мм от основания до середины профиля
HR 1025 mm od podloge do sredine profila

elements

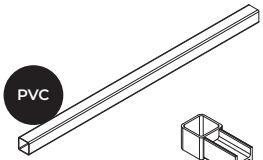

x4 - 635mm
P-08

x8
Z-11D

8

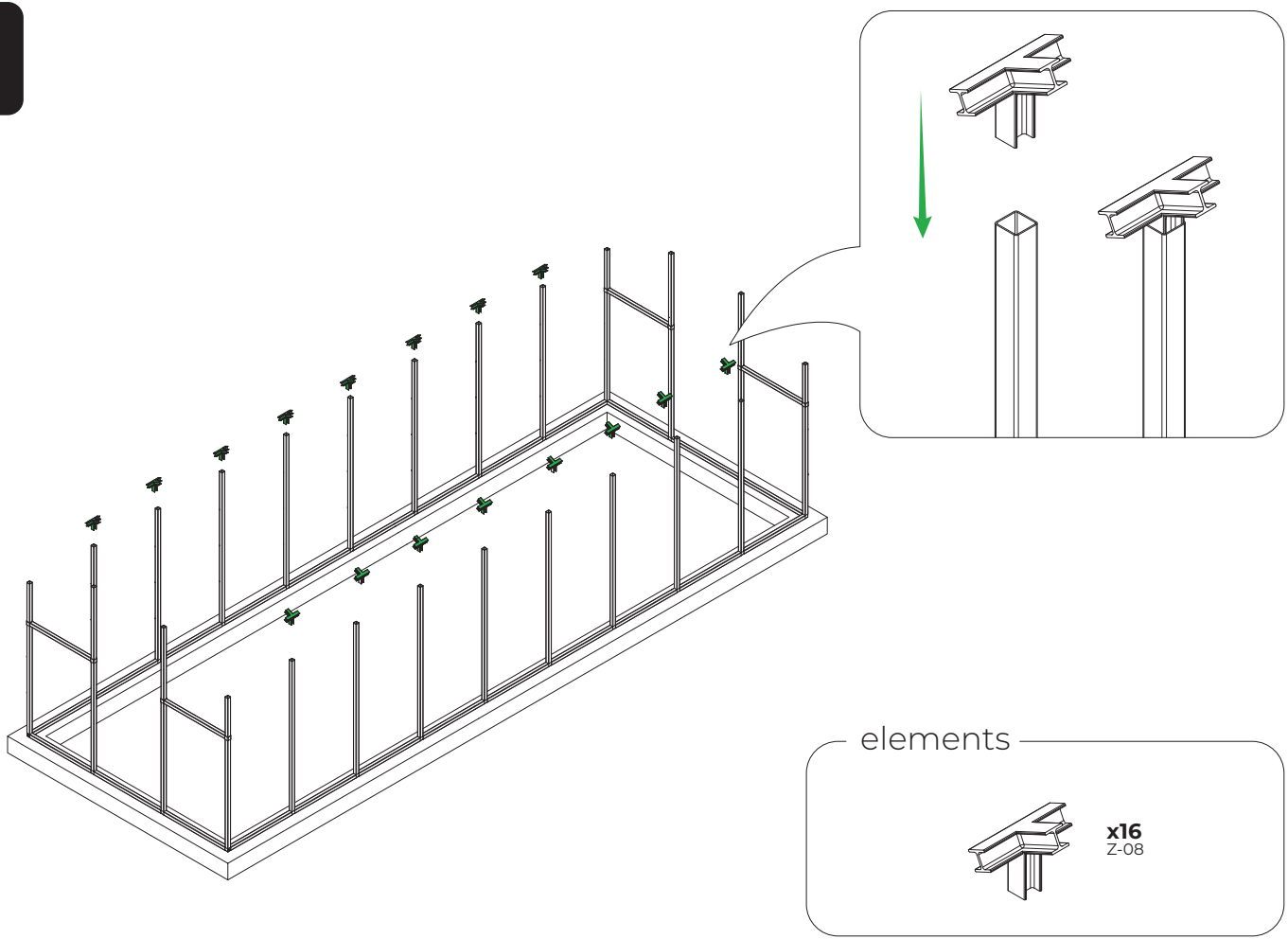

9

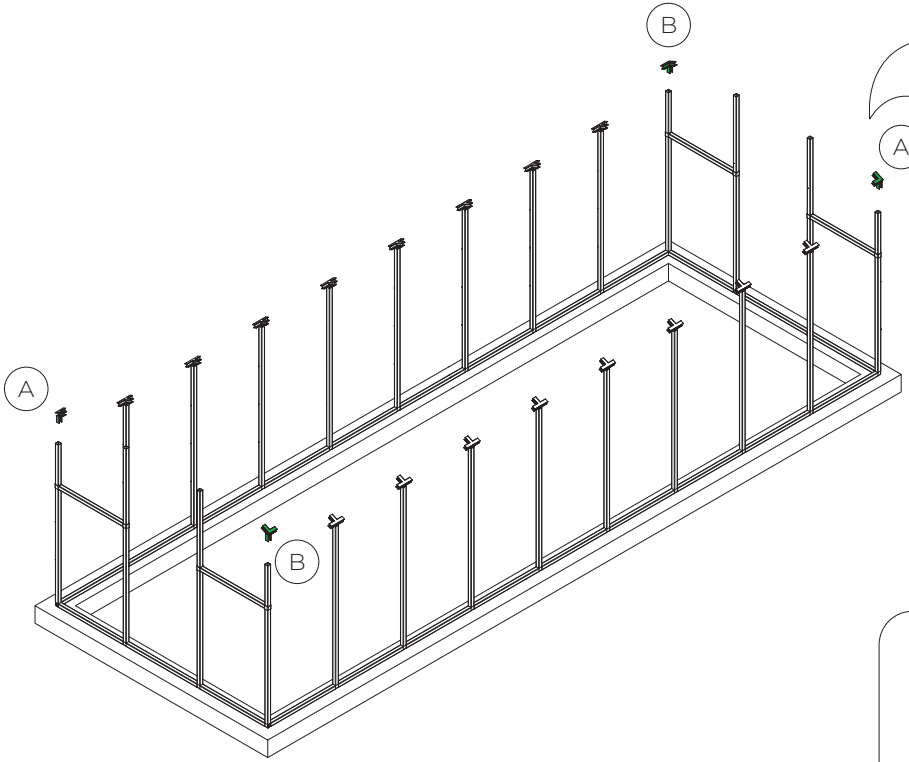

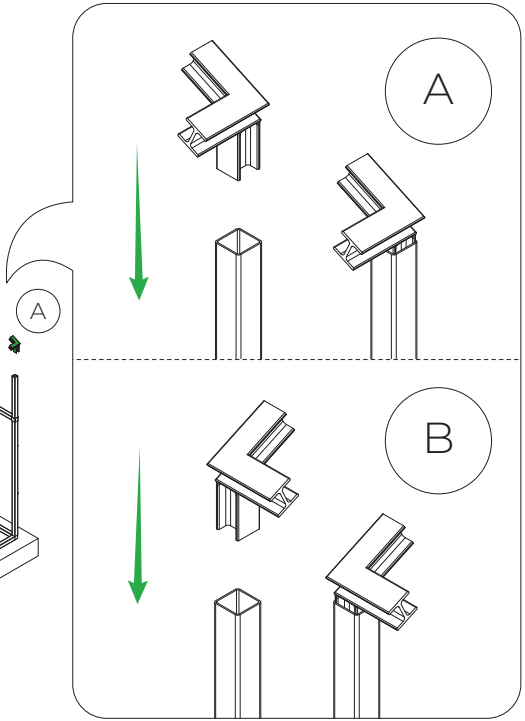

elements

x2
Z-06

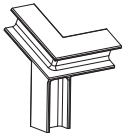

x2
Z-07

10

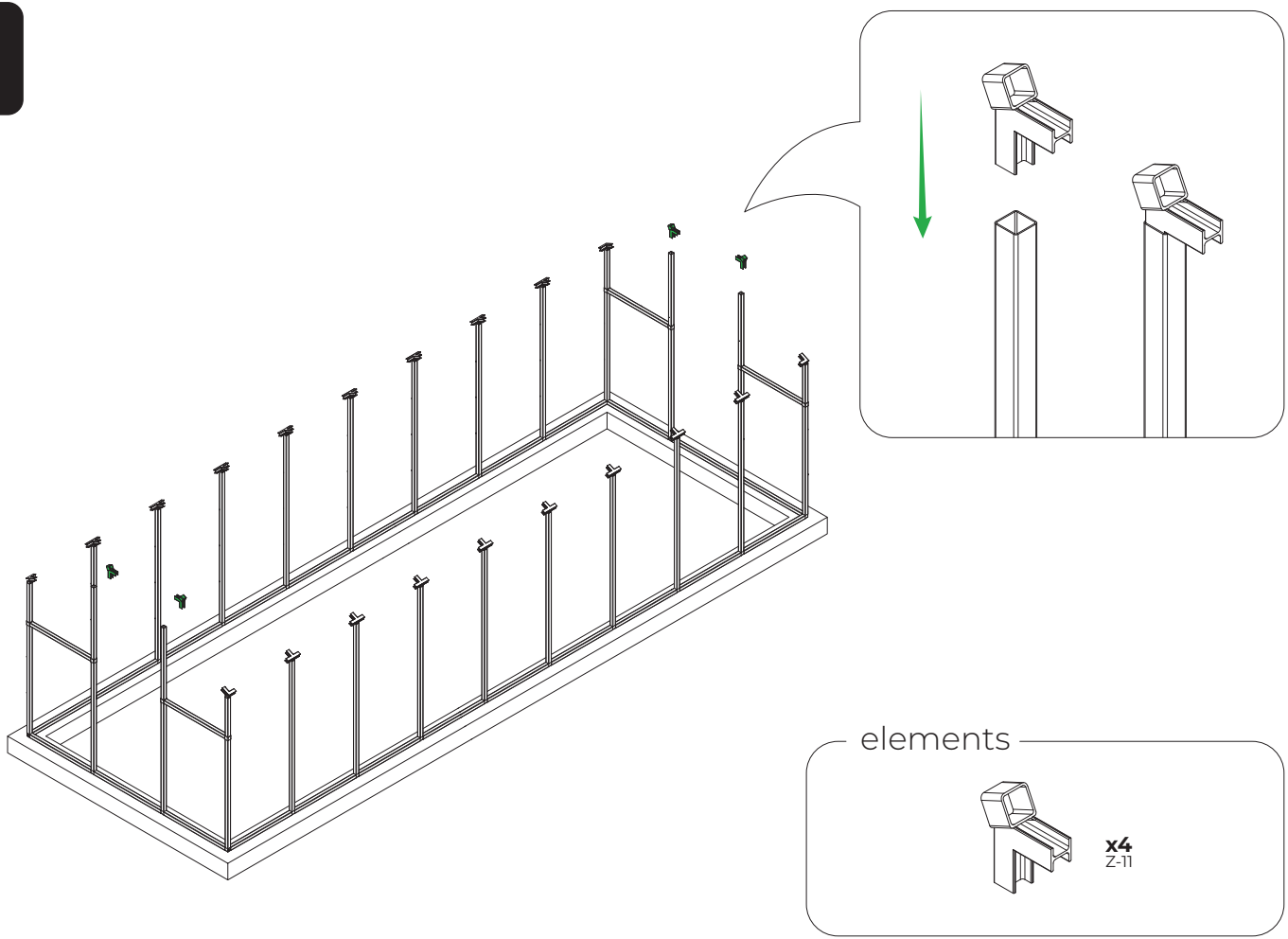

11

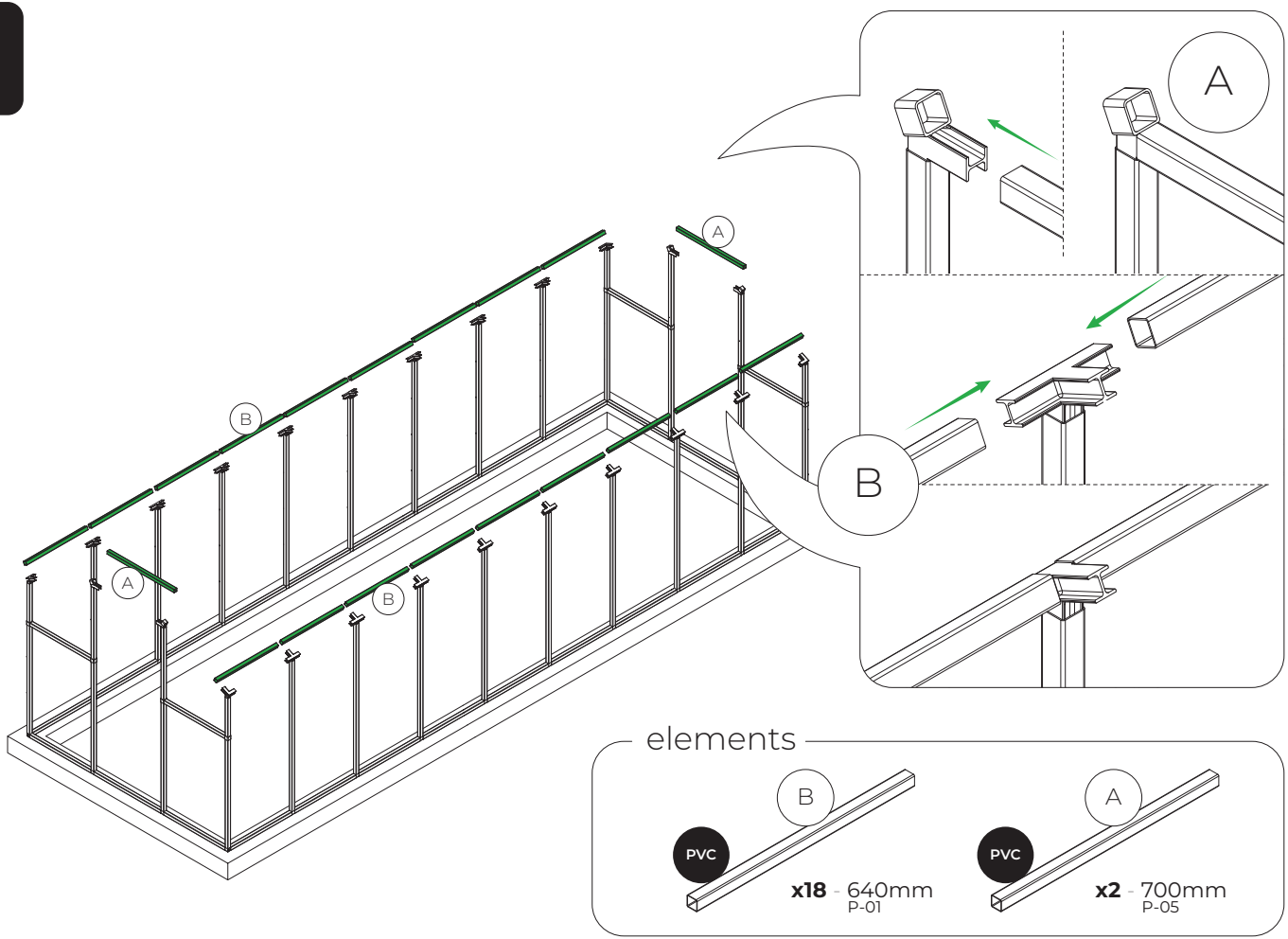

12

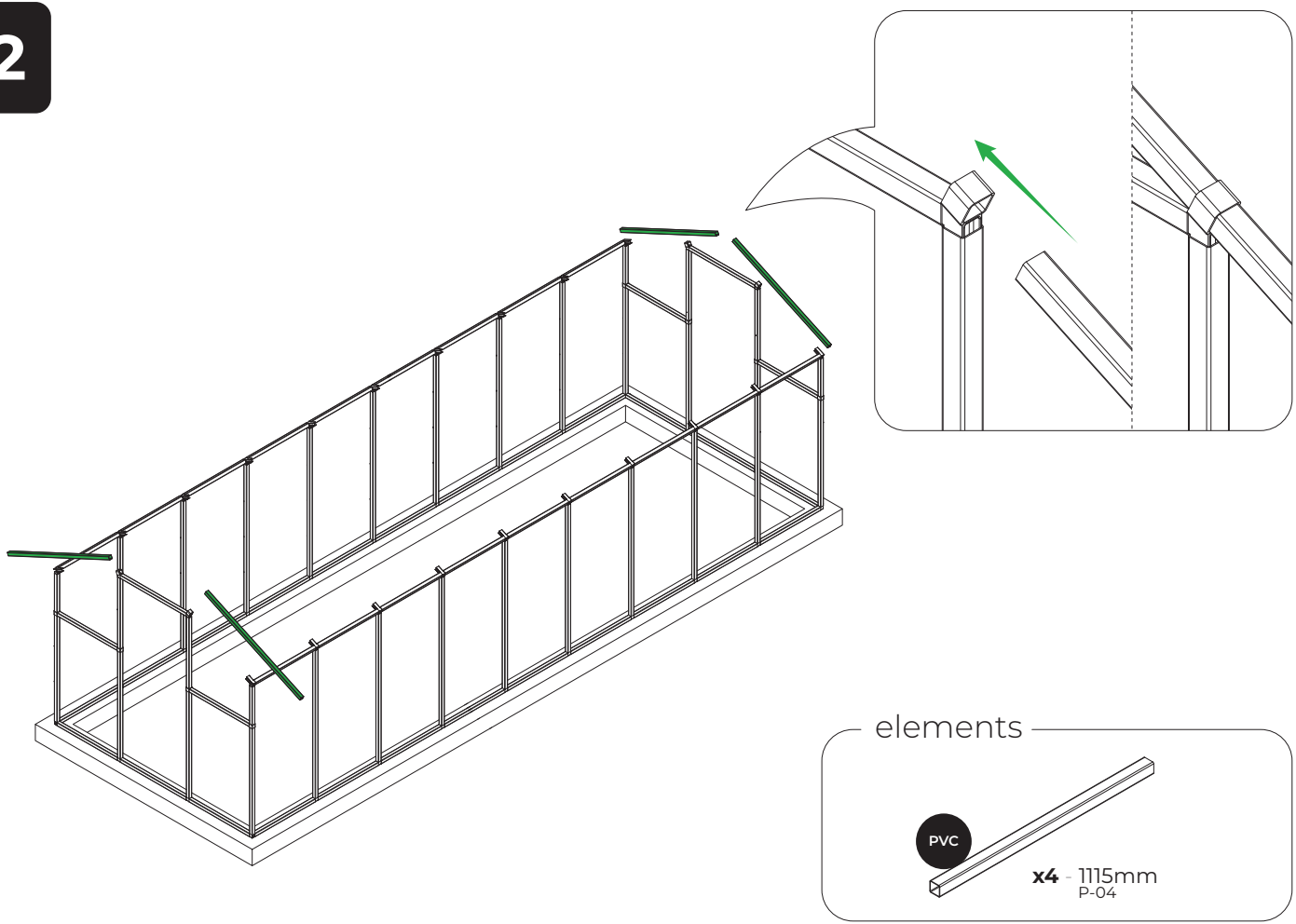

13

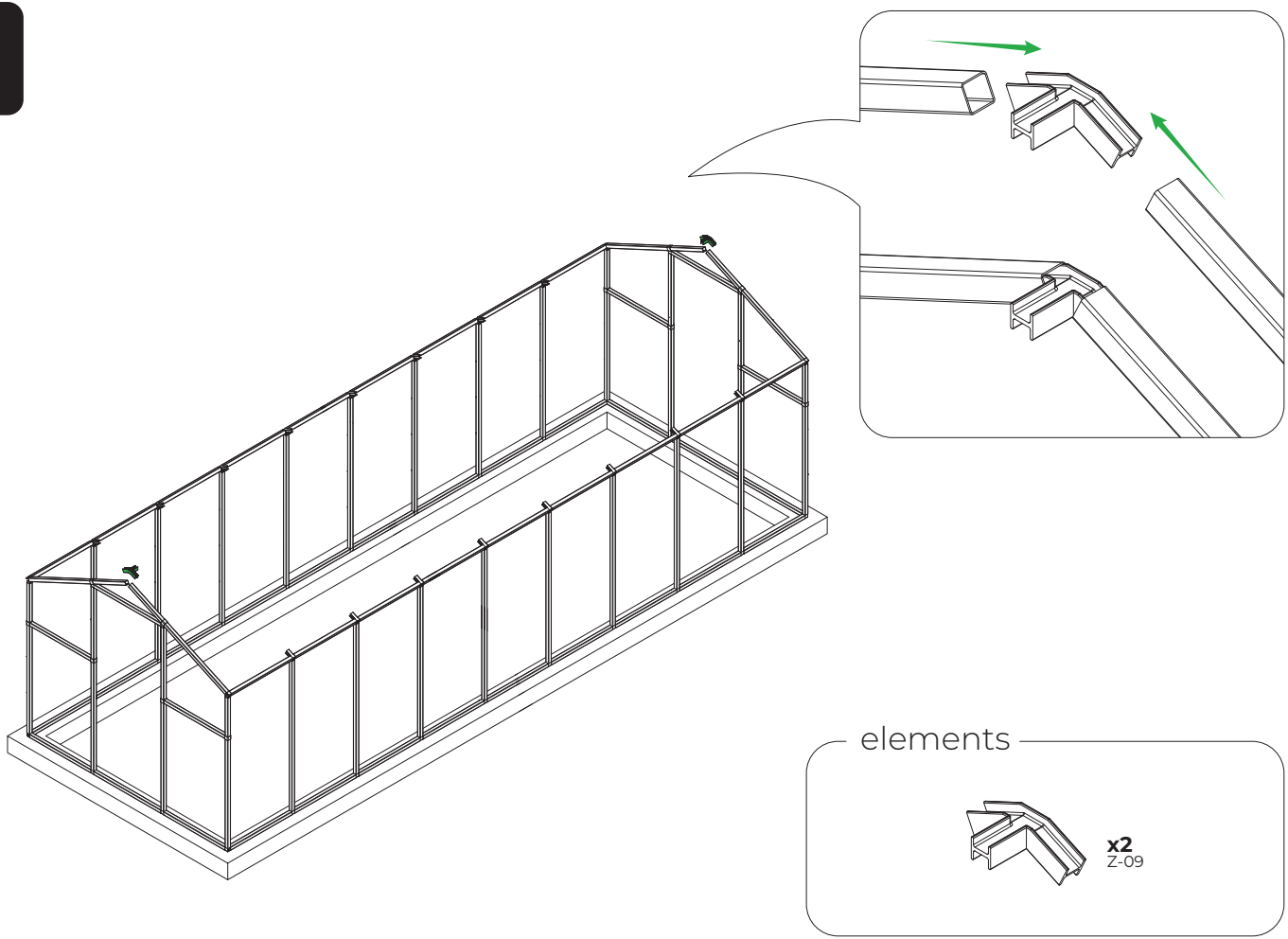

14

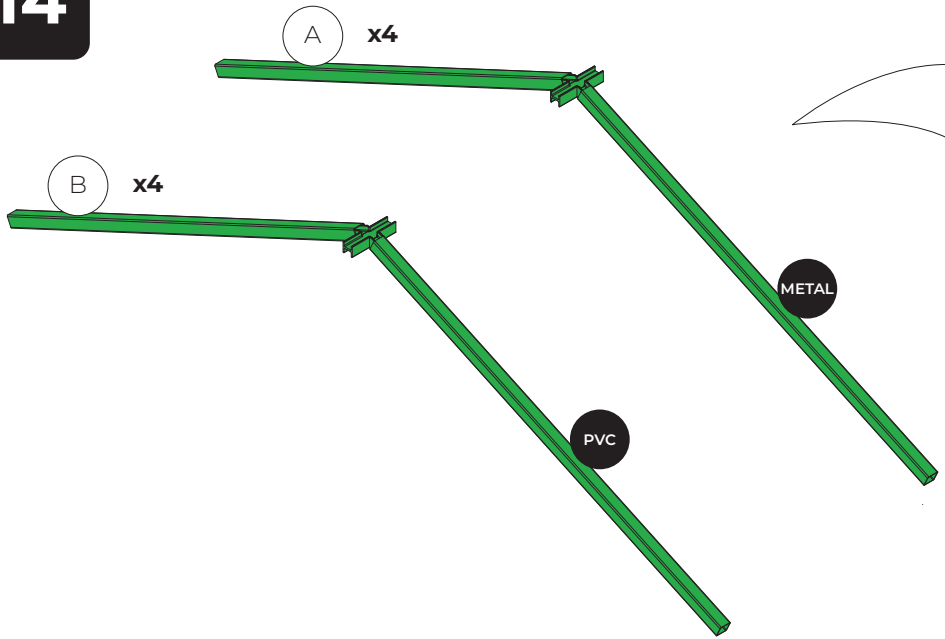

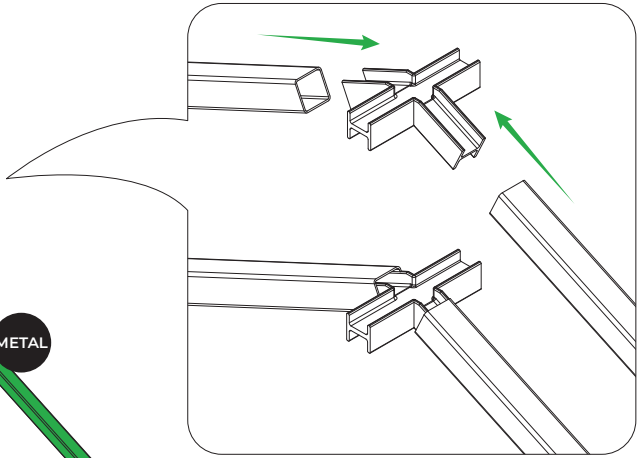

elements

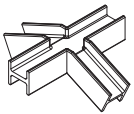

x8
Z-10

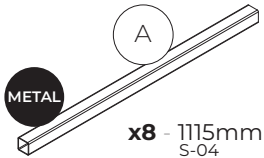

x8 - 1115mm
S-04

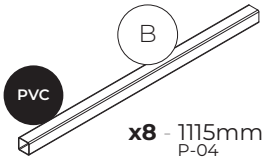

x8 - 1115mm
P-04

15

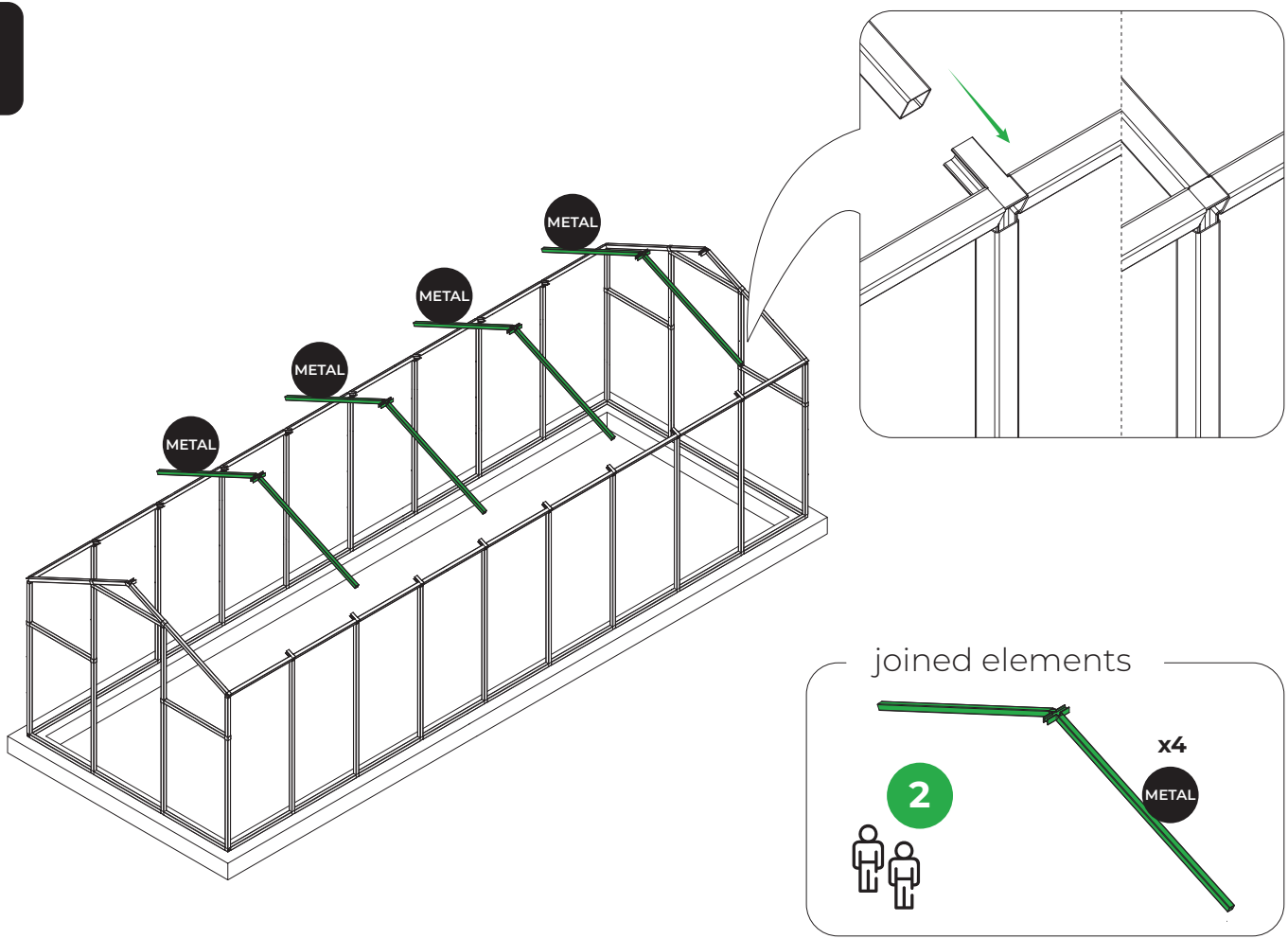

16

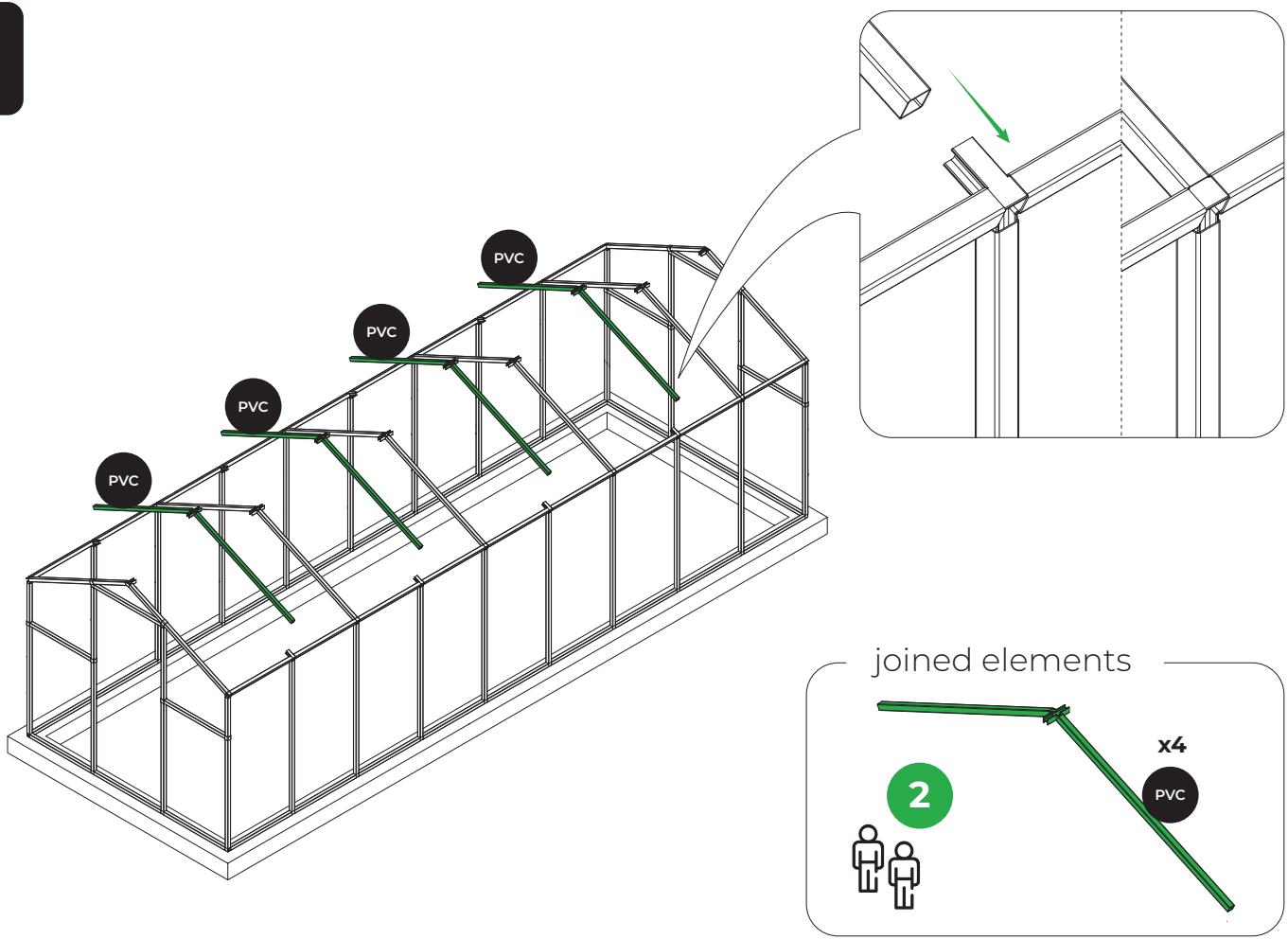

17

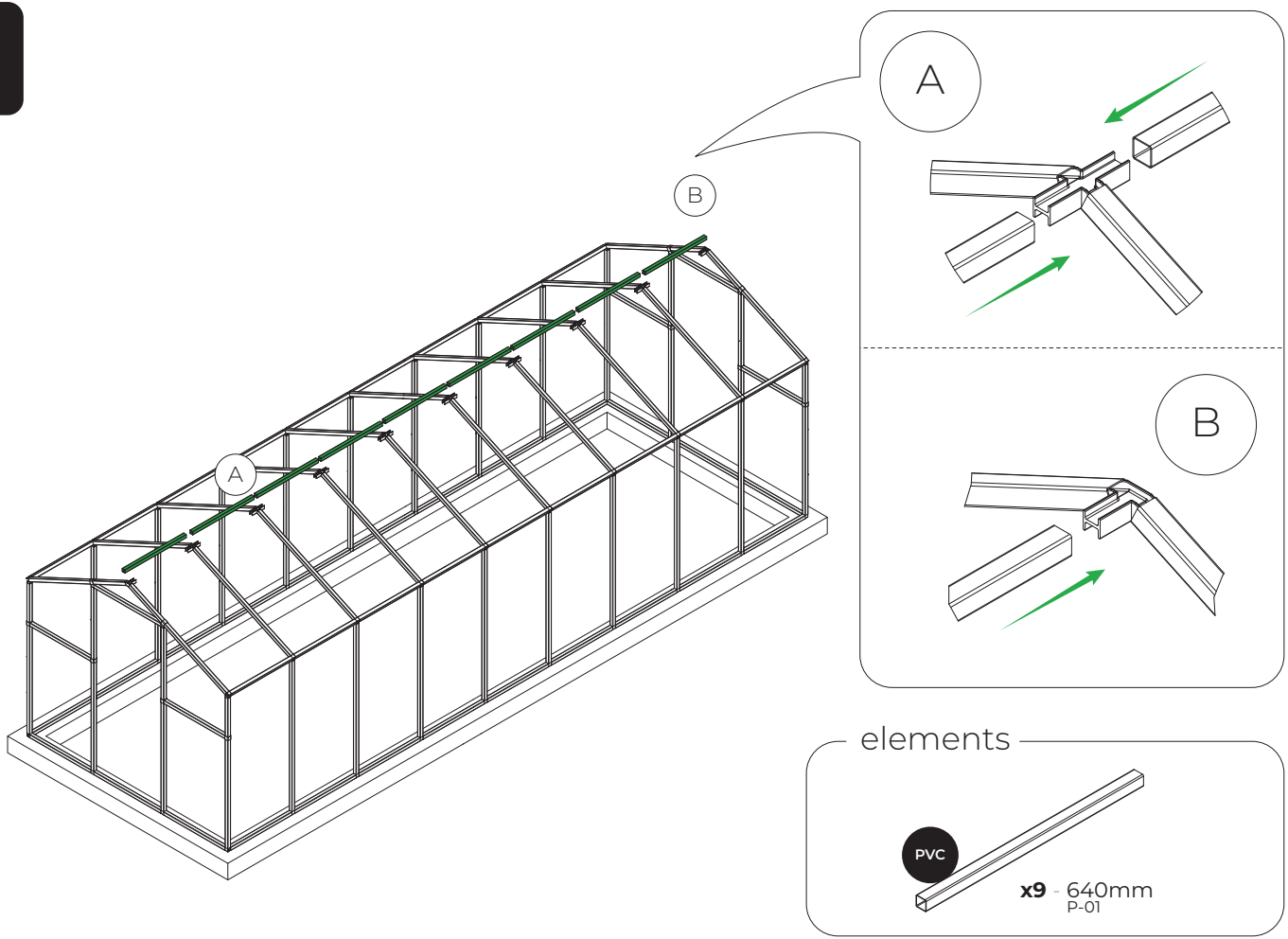

EN Thoroughly clean the surface of the profiles and the plate from metal filings caused by drilling.
DE Reinigen Sie die Oberfläche der Profile und der Platte gründlich von Metallspänen, die beim Bohren entstanden sind.
CZ Důkladně očistěte povrch profilů a desky od kovových pilin vzniklých vrtáním.
SK Dôkladne očistite povrch profilov a dosky od kovových pilín spôsobených vŕtaním.
LT Kruopščiai nuvalykite profilių ir plokštės paviršių nuo gręžimo metu susidariusių metalo drožlių.
LV Rūpīgi notīriet profilu un plāksnes virsmu no metāla skaidām, kas radušās urbšanas laikā.
EE Puhastage põhjalikult profiilide ja plaadi pind puurimisel tekkinud metallijäätmetest.
HU Alaposan tisztítsa meg a profilok és a lemez felületét a fúrás okozta fémreszelékektől.
RU Тщательно очистите поверхность профилей и пластины от металлических опилок, образовавшихся в результате сверления.
HR Temeljito očistite površinu profila i ploče od metalnih strugotina nastalih bušenjem.

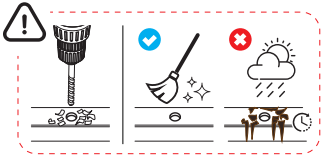

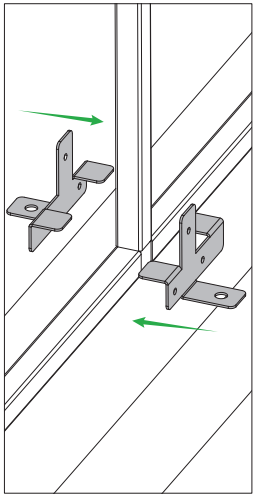

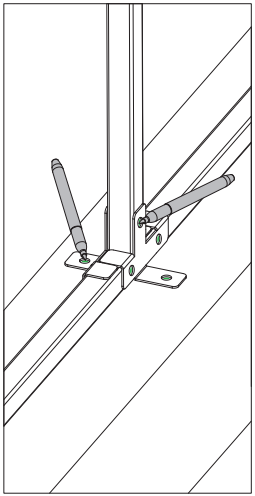

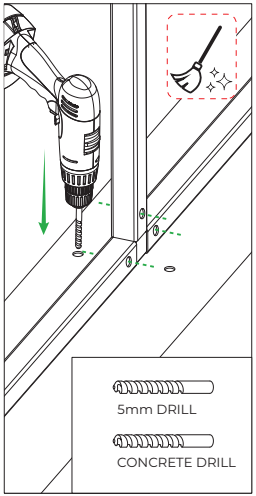

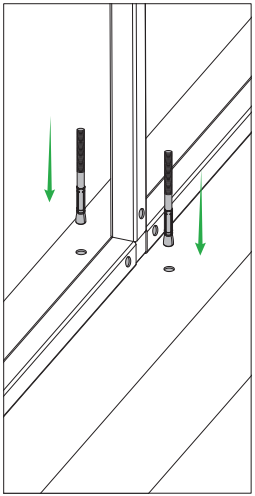

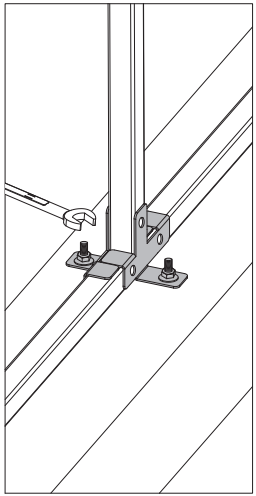

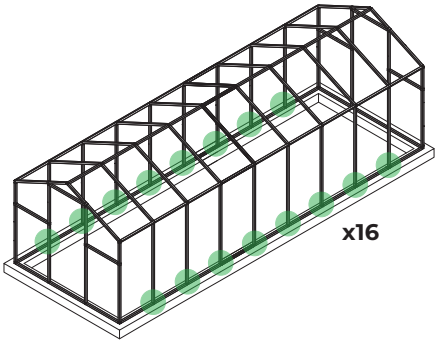

elements

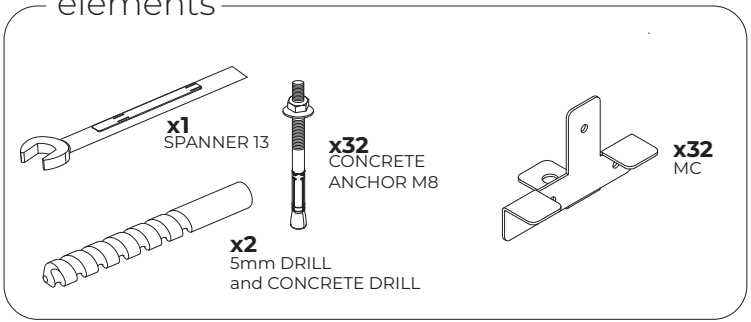

EN Thoroughly clean the surface of the profiles and the plate from metal filings caused by drilling.
DE Reinigen Sie die Oberfläche der Profile und der Platte gründlich von Metallspänen, die beim Bohren entstanden sind.
CZ Důkladně očistěte povrch profilů a desky od kovových pilin vzniklých vrtáním.
SK Dôkladne očistite povrch profilov a dosky od kovových pilín spôsobených vŕtaním.
LT Kruopščiai nuvalykite profilių ir plokštės paviršių nuo gręžimo metu susidariusių metalo drožlių.
LV Rūpīgi notīriet profilu un plāksnes virsmu no metāla skaidām, kas radušās urbšanas laikā.
EE Puhastage põhjalikult profiilide ja plaadi pind puurimisel tekkinud metallijäätmetest.
HU Alaposan tisztítsa meg a profilok és a lemez felületét a fúrás okozta fémreszelékektől.
RU Тщательно очистите поверхность профилей и пластины от металлических опилок, образовавшихся в результате сверления.
HR Temeljito očistite površinu profila i ploče od metalnih strugotina nastalih bušenjem.

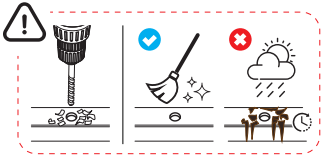

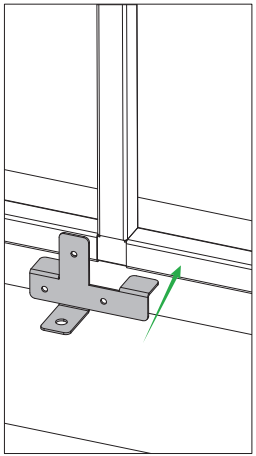

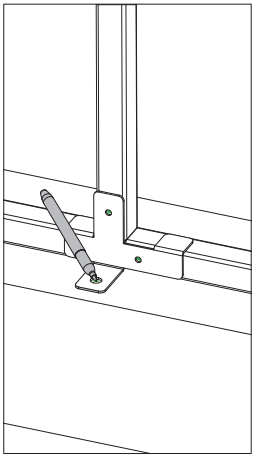

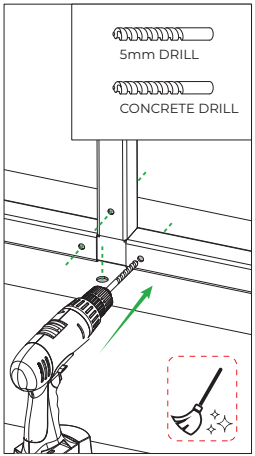

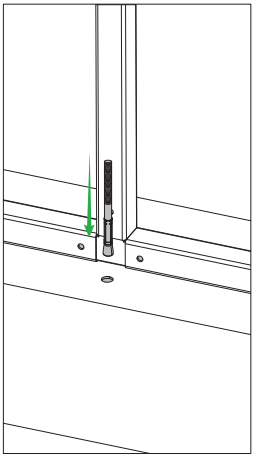

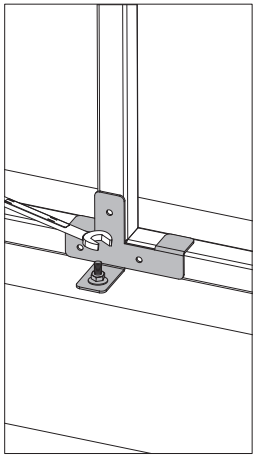

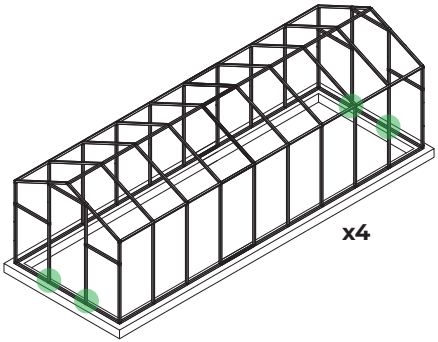

elements

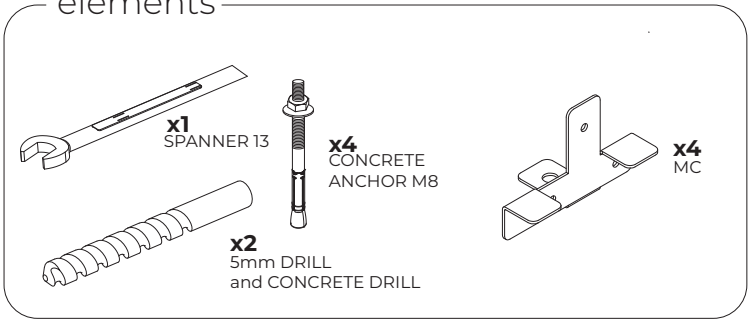

20

EN Make sure the ridge is level before installing side and roof reinforcements. It is advisable to use props or have a second person help to prevent the roof from falling inwards on its own. **DE** Vergewissern Sie sich, dass der First eben ist, bevor Sie die Seiten- und Dachverstärkungen anbringen. Es ist ratsam, Stützen zu verwenden oder eine zweite Person zu Hilfe zu nehmen, um zu verhindern, dass das Dach von selbst nach innen fällt. **CZ** Před instalací bočních a střešních výztuh se ujistěte, že je hřeben v rovině. Doporučujeme použít podpěry nebo si nechat pomoci druhou osobu, aby střecha sama nespadla dovnitř. **SK** Pred inštaláciou bočných a strešných výstuh sa uistite, že je hrebeň v rovine. Odporúča sa použiť podpery alebo pomoc druhej osoby, aby sa zabránilo samovoľnému pádu strechy dovnútra. **LT** Prieš montuodami šoninius ir stogo sutvirtinimus įsitikinkite, kad kraigas yra lygus. Patartina naudoti atramas arba paprašyti antro asmens pagalbos, kad stogas savaime nenukristų į vidų. **LV** Pirms sānu un jumta stiprinājumu uzstādīšanas pārliecinieties, ka kores mala ir līdzena. Ieteicams izmantot balstus vai palīgā ņemt otru personu, lai jumts pats nenokristu uz iekšpusi. **EE** Enne külgmiste ja katuse tugevduste paigaldamist veenduge, et harja on tasane. Soovitatav on kasutada tugipunkte või lasta teisel inimesel aidata, et katus ei kukuks ise sissepoole. **HU** Győződjön meg arról, hogy a gerinc szintben van, mielőtt az oldalsó és a tetőerősítéseket felszerelné. Célszerű támasztékokat használni, vagy egy második személy segítségét kérni, hogy a tető ne essen magától befelé. **RU** Перед установкой боковых и кровельных усилений убедитесь, что конек выровнен. Рекомендуется использовать подпорки или попросить второго человека помочь, чтобы предотвратить самостоятельное падение крыши внутрь. **HR** Provjerite je li greben ravan prije postavljanja bočnih i krovnih ojačanja. Preporučljivo je koristiti podupirače ili pomoć druge osobe kako bi se spriječilo da krov sam od sebe padne prema unutra.

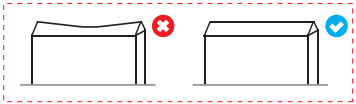

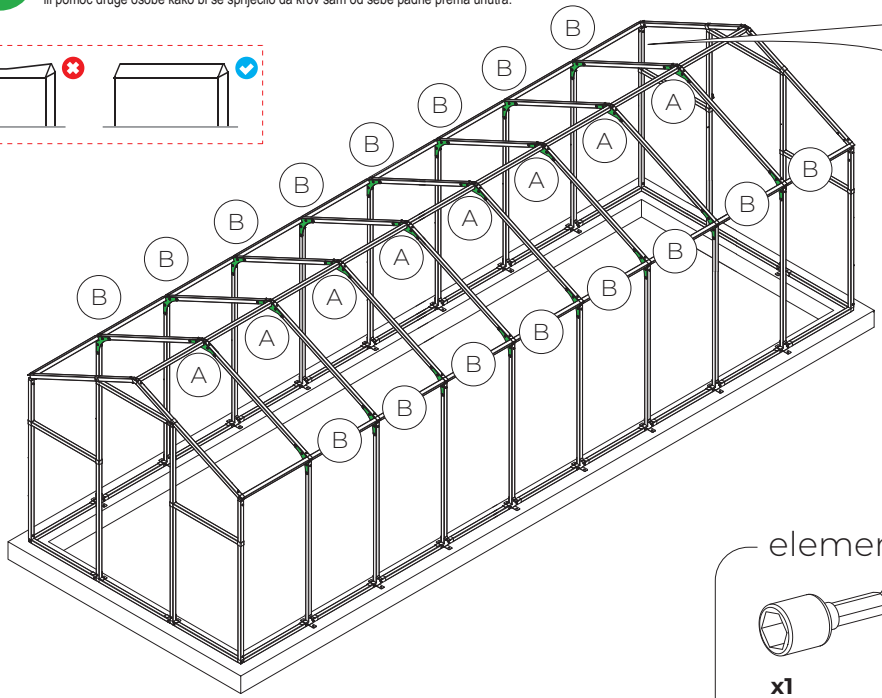

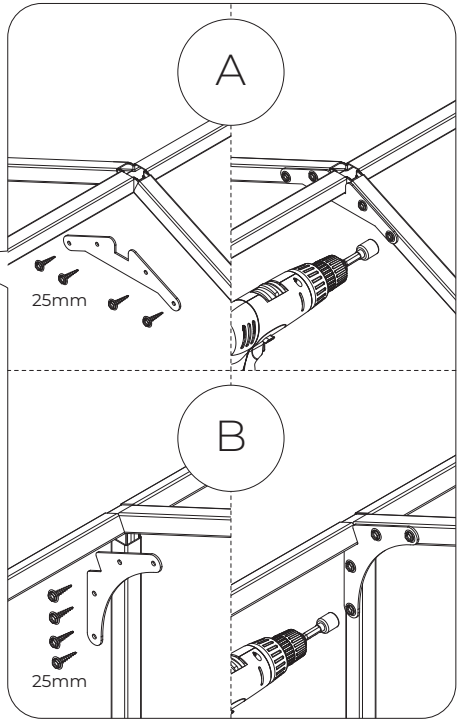

elements

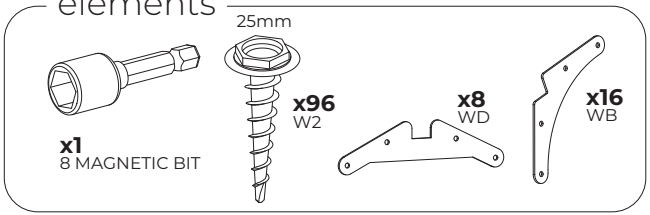

21

EN Thoroughly clean the surface of the profiles and the plate from metal filings caused by drilling.
DE Reinigen Sie die Oberfläche der Profile und der Platte gründlich von Metallspänen, die beim Bohren entstanden sind.
CZ Důkladně očistěte povrch profilů a desky od kovových pilin vzniklých vrtáním.
SK Dôkladne očistite povrch profilov a dosky od kovových pilín spôsobených vŕtaním.
LT Kruopščiai nuvalykite profilių ir plokštės paviršių nuo gręžimo metu susidariusių metalo drožlių.
LV Rūpīgi notīriet profilu un plāksnes virsmu no metāla skaidām, kas radušās urbšanas laikā.
EE Puhastage põhjalikult profiilide ja plaadi pind puurimisel tekkinud metallijäätmetest.
HU Alaposan tisztítsa meg a profilok és a lemez felületét a fúrás okozta fémreszelékektől.
RU Тщательно очистите поверхность профилей и пластины от металлических опилок, образовавшихся в результате сверления.
HR Temeljito očistite površinu profila i ploče od metalnih strugotina nastalih bušenjem.

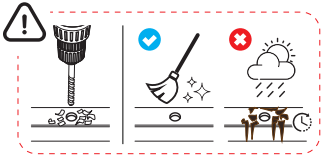

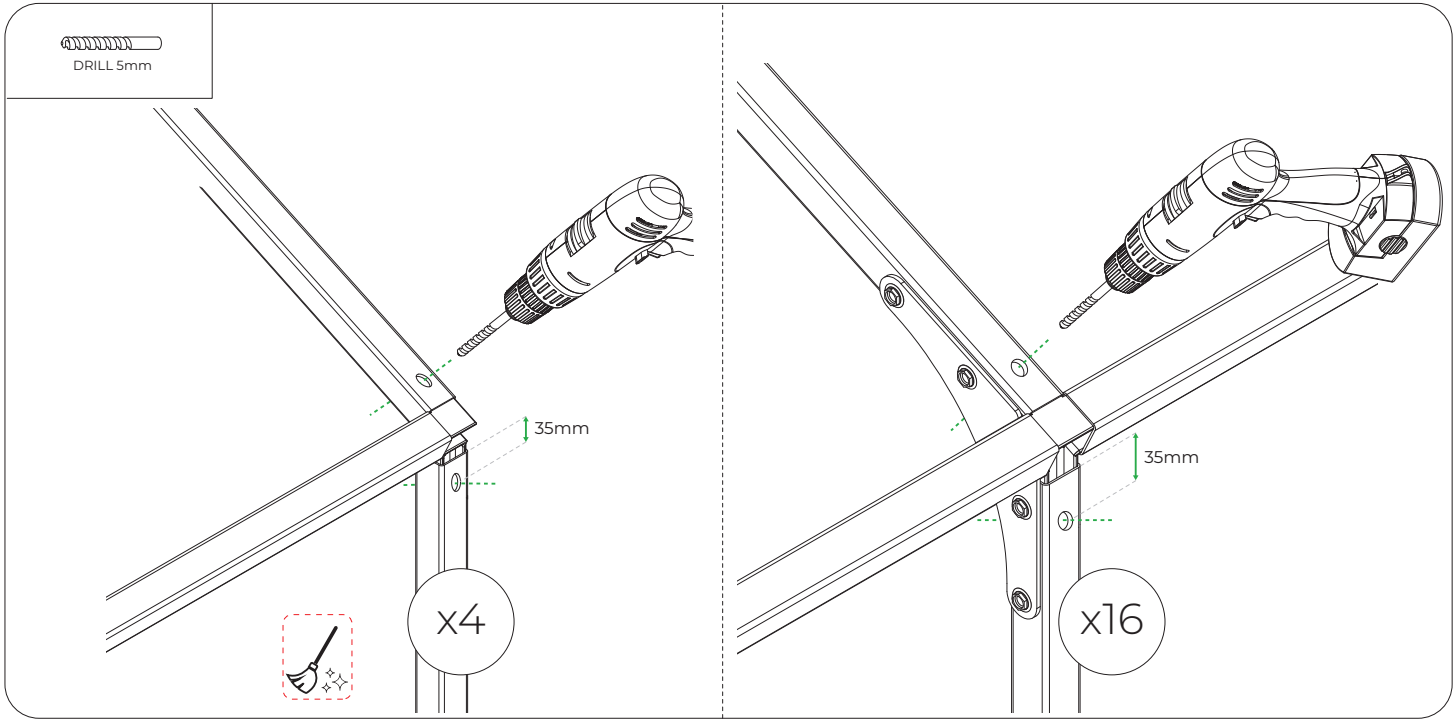

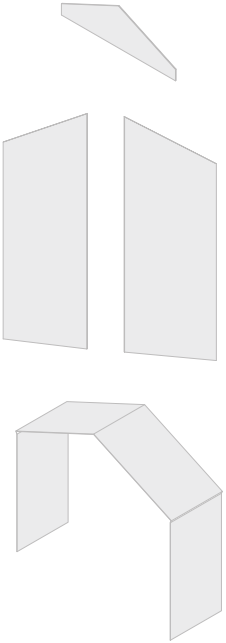

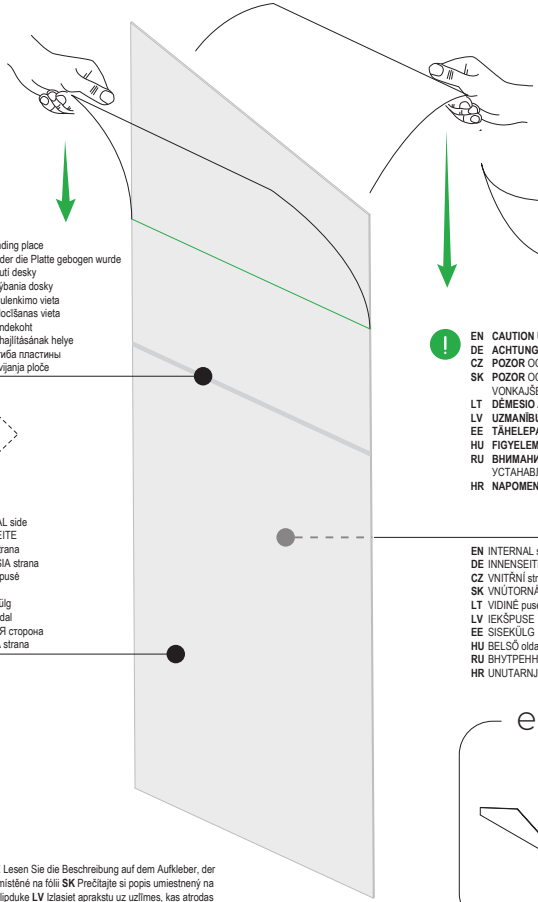

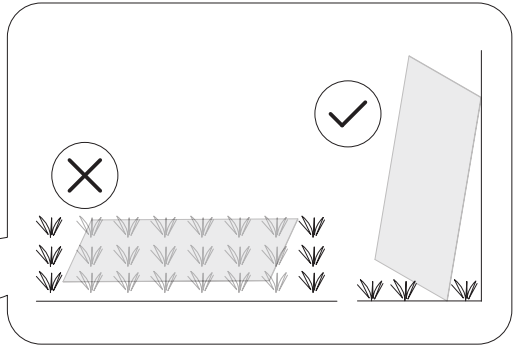

EN **CAUTION** UV PROTECTIVE COAT ON THE SIDE MARKED WITH AN OVERPRINTED TAPE. MOUNT WITH THIS SIDE OUTSIDE!
DE **ACHTUNG** UV-SCHUTZSCHICHT AUF DER SEITE DIE MIT DEM BAND MIT AUFDRUCK . MONTIEREN SIE DIESE SEITE AUSSEN
CZ **POZOR** OCHRANNÁ UV VRSTVA NA STRANĚ OZNAČENÉ PÁSKOU S POTISKEM. MONTUJTE TOUTO STRANOU VEN!
SK **POZOR** OCHRANNÁ VRSTVA UV JE NA STRANE OZNAČENEJ PÁSKOU S POTLAČOU. TÁTO STRANA BY MALA BYŤ NAMONTOVANÁ NA VONKAJŠEJ STRANE!
LT **DĖMESIO** APSAUGINIS UV SLOUKSNIS YRA IŠ TOS PUSĖS, KUR PRIKLIJUOTA PLĖVELĖ SU PIEŠINIU. ŠIĄ PUSĘ MONTUOTI | IŠORĘ!
LV **UZMANĪBU** UV AIZSARGKĀRTA ATRODAS TAJĀ PUSĒ, KAS APZĪMĒTA AR APDRUKĀTU LENTI. UZSTĀDIET OBJEKTU AR ŠO PUSI UZ ĀRU!
EE **TÄHELEPANU** UV KAITSEKIHT KÜLJEL ON TÄHISTATUD TRÜKISEGA RIBAGA. PAIGALDADA SEE KÜLG VÄLJAPOOLE!
HU **FIGYELEM** UV VÉDŐRÉTEG A FELIRATOS SZALAGGAL JELÖLT OLDALON. EZ AZ OLDAL KERÜL KÍVÜLRE!
RU **ВНИМАНИЕ** УФ ЗАЩИТНЫЙ СЛОЙ ИМЕЕТСЯ НА СТОРОНЕ, ПОМЕЧЕННОЙ ЛЕНТОЙ С НАПЕЧАТАННЫМ ИЗОБРАЖЕНИЕМ. УСТАНАВЛИВАТЬ ЭТОЙ СТОРОНОЙ НАРУЖУ!
HR **NAPOMENA** ZAŠTITNI SLOJ UV SA STRANE KOJA JE OZNAČENA TRAKOM SA OTISKOM. MONTIRATI OVOM STRANOM IZVANA

EN INTERNAL side
DE INNENSEITE
CZ VNITŘNÍ strana
SK VNÚTORNÁ strana
LT VIDINĖ pusė
LV IEKŠPUSE
EE SISEKÜLG
HU BELSŐ oldal
RU ВНУТРЕННЯЯ сторона
HR UNUTARNJA strana

elements

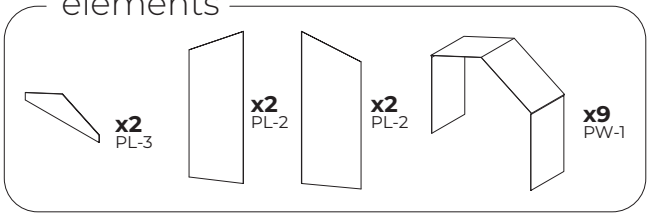

EN Read the description on the sticker placed on the foil **DE** Lesen Sie die Beschreibung auf dem Aufkleber, der auf der Folie befestigt ist **CZ** Přečtěte si popis na nálepce umístěné na fólii **SK** Prečítajte si popis umiestnený na štítku fólie **LT** Perskaitykite aprašymą ant folijos esančiame lipduke **LV** Izlasiet aprakstu uz uzlīmes, kas atrodas uz plēves **EE** Loe läbi kilel paikneval kleebisel olev kiri **HU** Olvassa el a fólián lévő matricán található információt **RU** Прочитать описание на наклейке, имеющейся на плёнке **HR** Pročitati opis na naljepnici na foliji

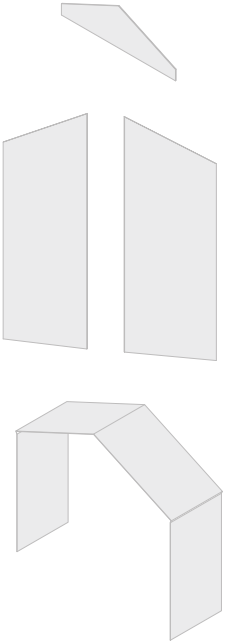

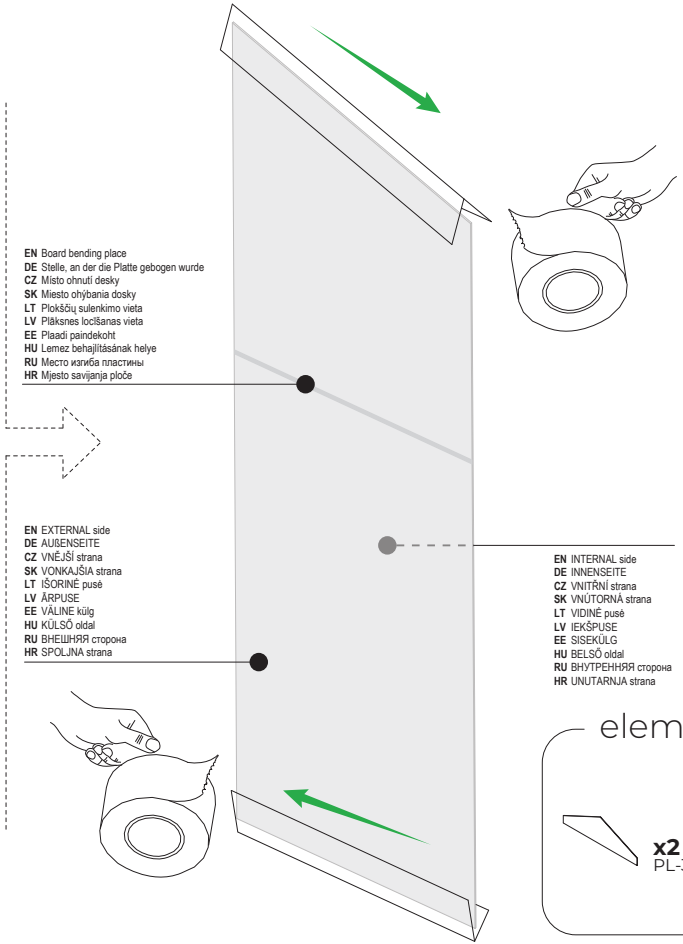

EN All the boards must be coated with UV tape
DE Alle Platten sollten mit dem UV- Klebeband beklebt werden
CZ Všechny desky polepte UV páskou
SK Všetky dosky by mali byť pokryté UV páskou
LT Visas plokštes reikia apklijuoti UV juosta
LV Visas plāksnes ir jāpārklāj ar UV lenti
EE Kõik plaadid tuleb UV leibiga üle kleepida
HU Minden lemezt ragasszon le UV szalaggal
RU Все пластины должны быть обклеены УФ-плёнкой
HR Sve ploče oljepiti trakom UV

elements

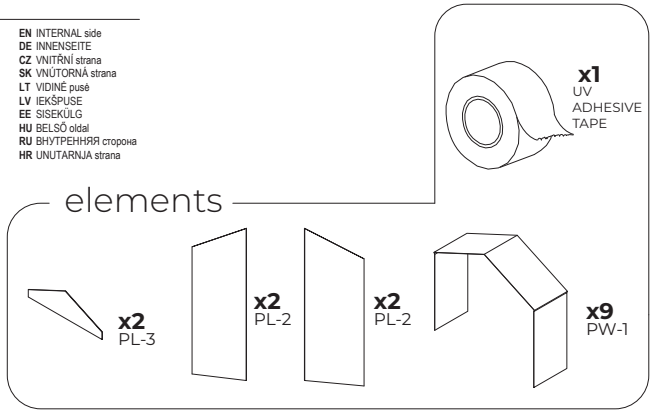

24

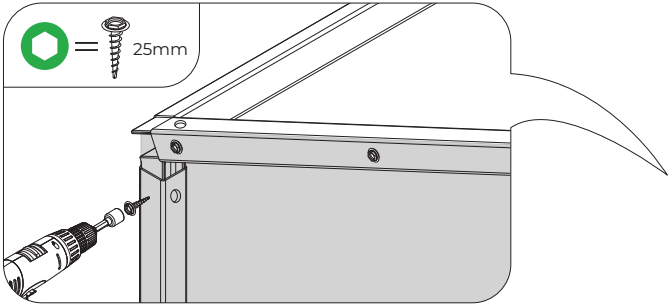

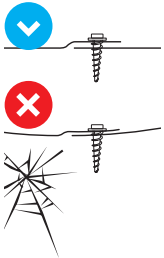

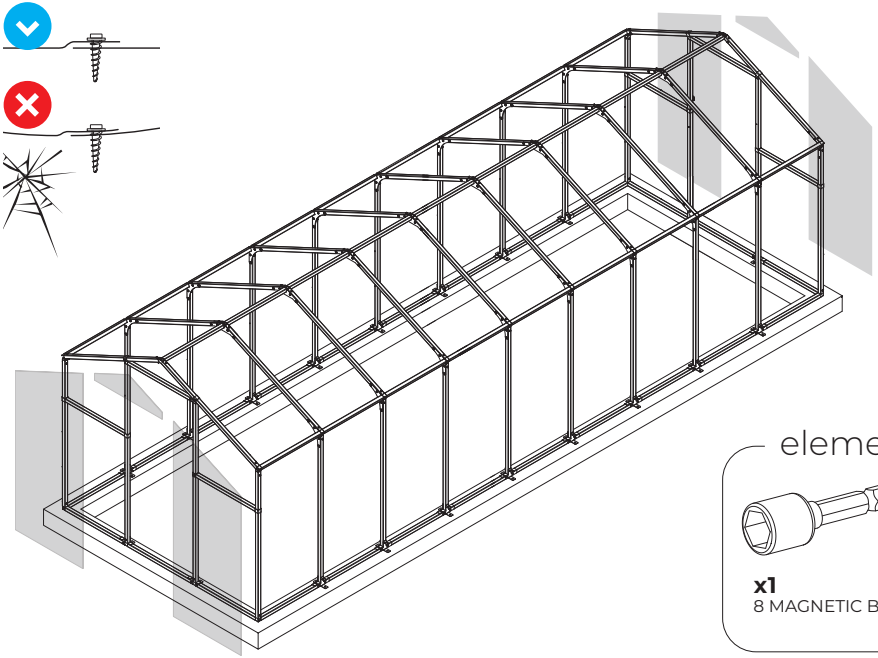

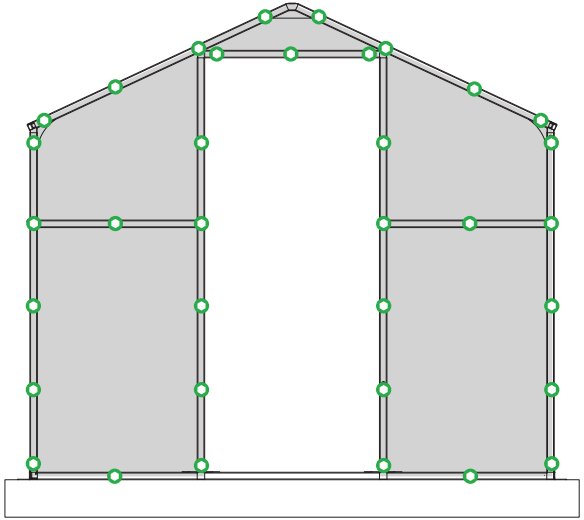

elements

25

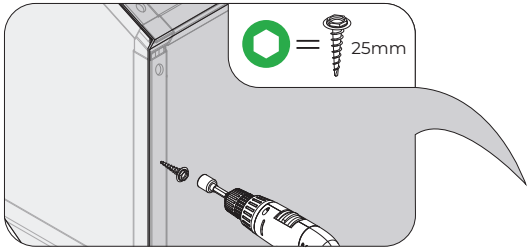

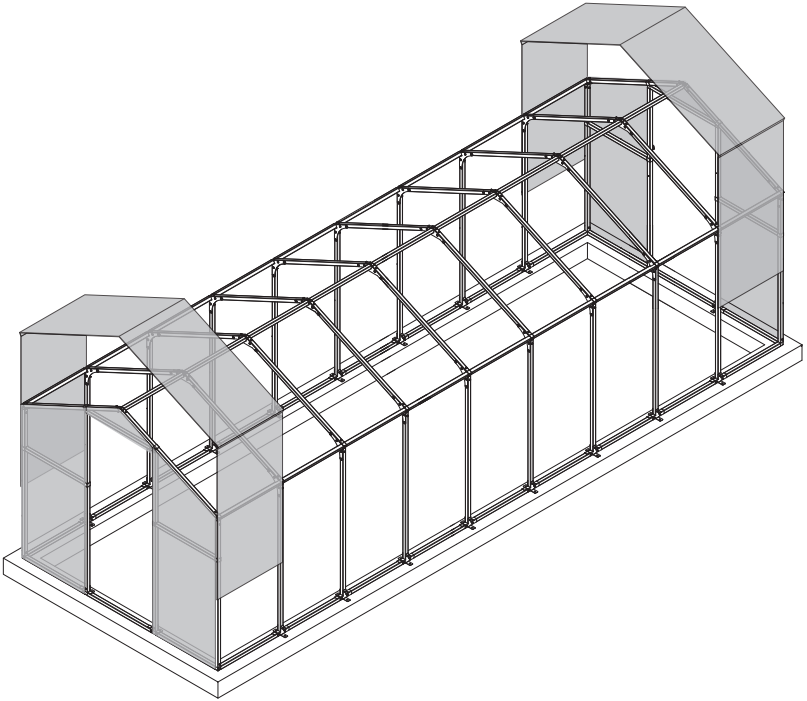

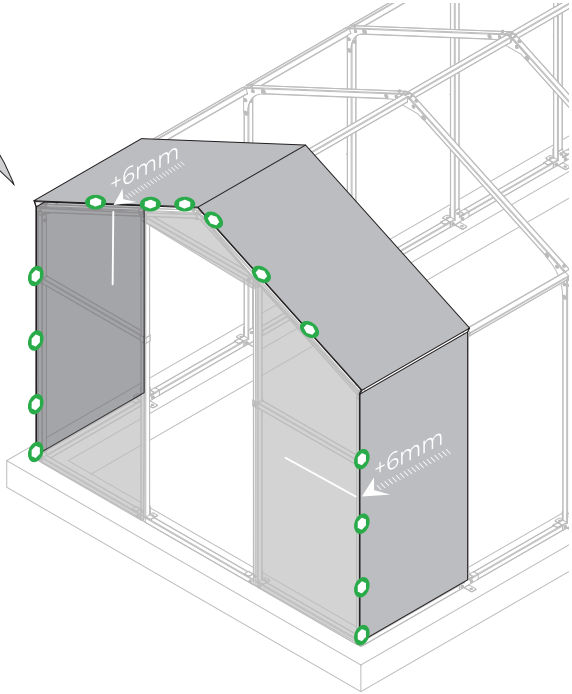

elements

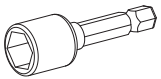

x1
8 MAGNETIC BIT

x28
W2

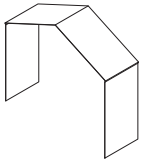

x2
PW-1

26

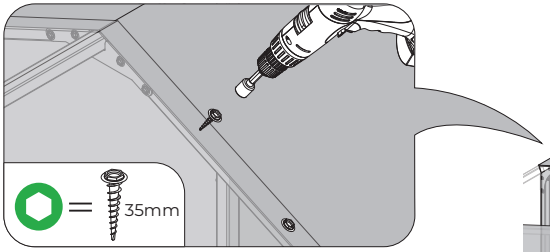

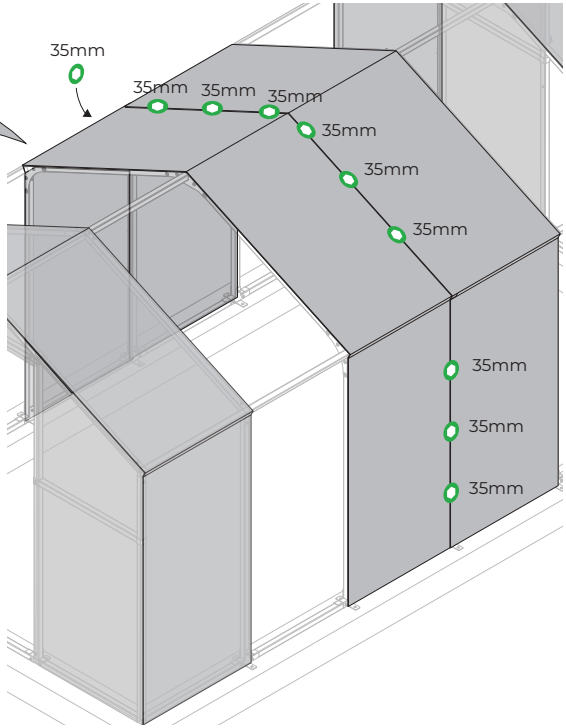

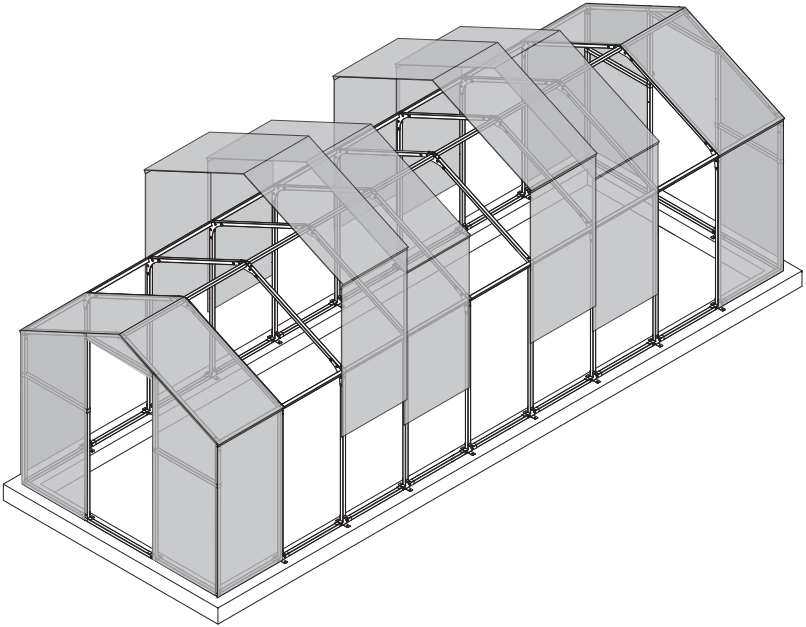

elements

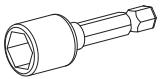

x1
8 MAGNETIC BIT

x24
W1

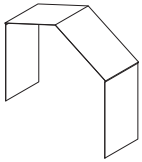

x4
PW-1

27

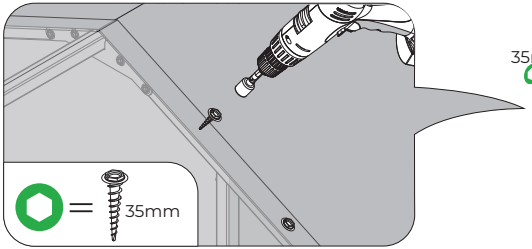

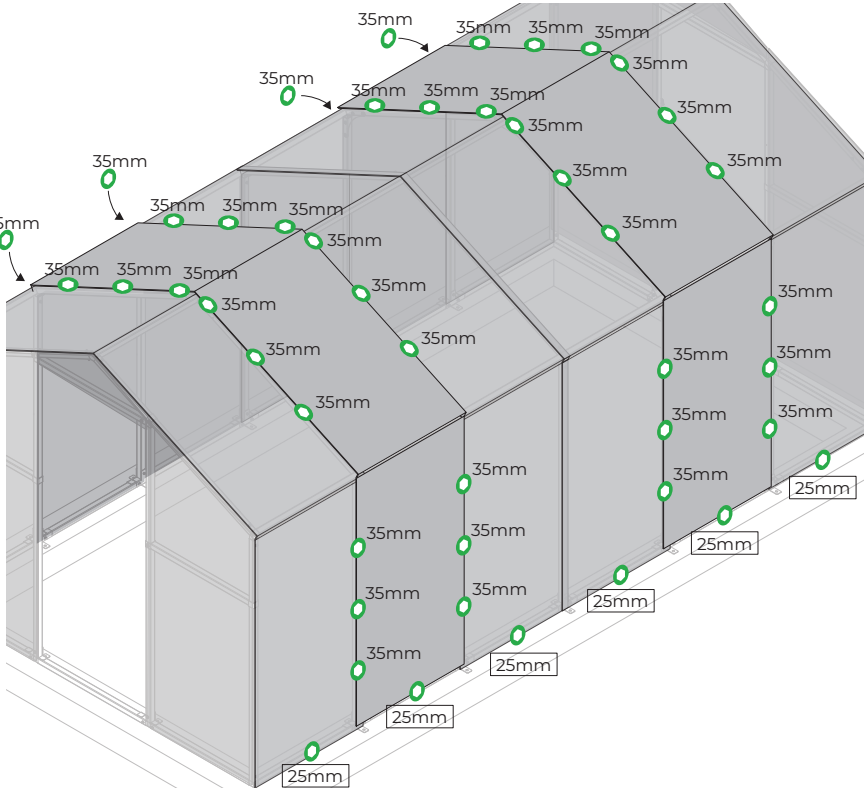

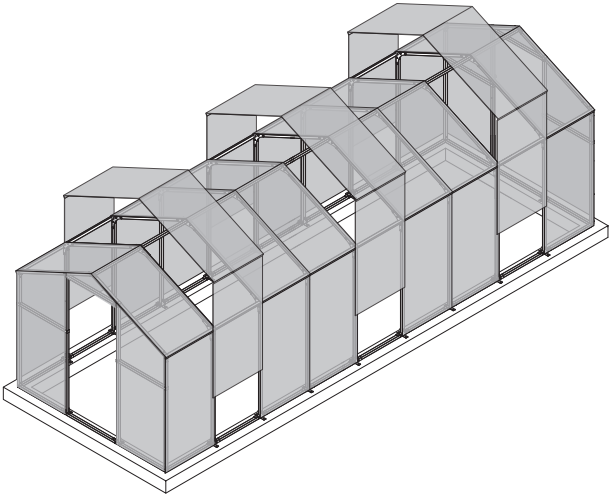

elements

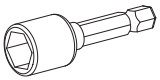

x1
8 MAGNETIC BIT

x18
W2

x72
W1

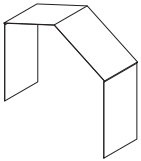

x3
PW-1

EN Drilling the board **DE** Bohren von Öffnungen in die Platte **CZ** Vrtání otvorů v desce **SK** Vŕtanie otvorov do dosky
LT Skylių gręžimas plokštėje **LV** Urbumu veikšana plāksnē **EE** Plaatidesse avade puurimine **HU** Lemezek kifúrása
RU Просверливание отверстий в пластине **HR** Bušenje otvora u ploči

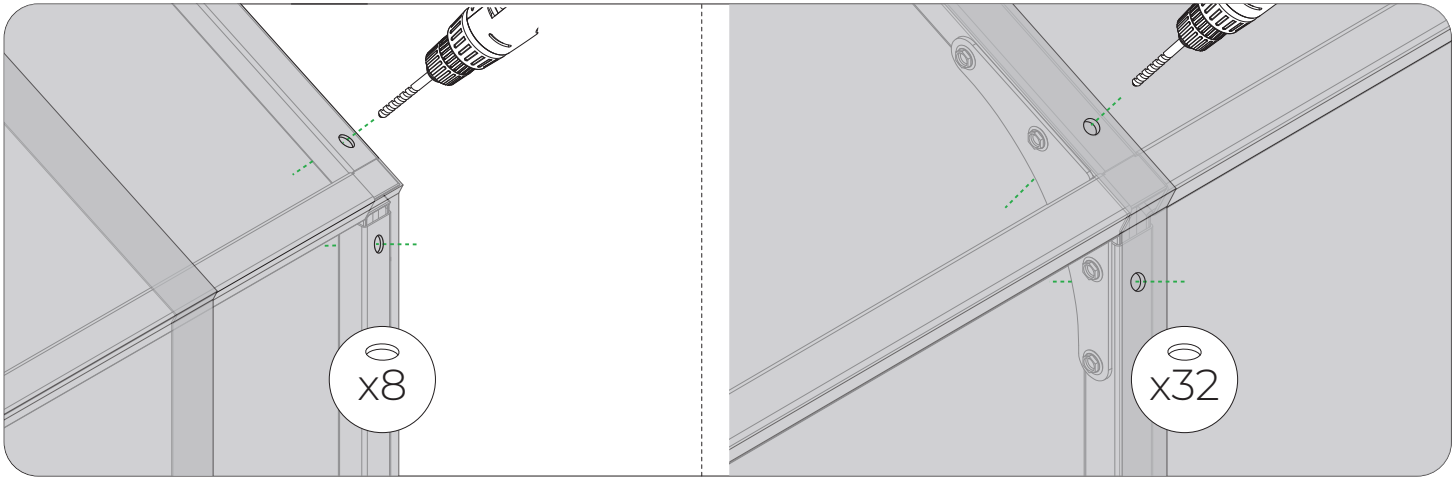

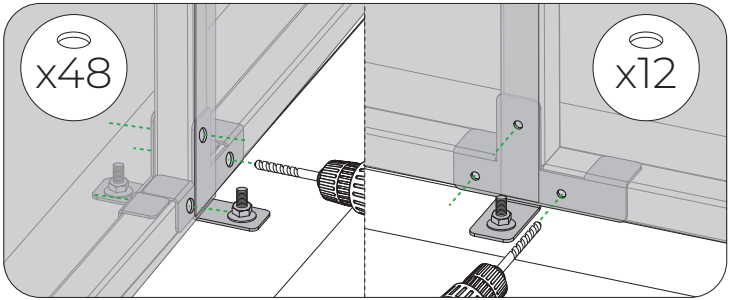

elements

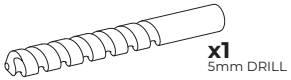

x1
5mm DRILL

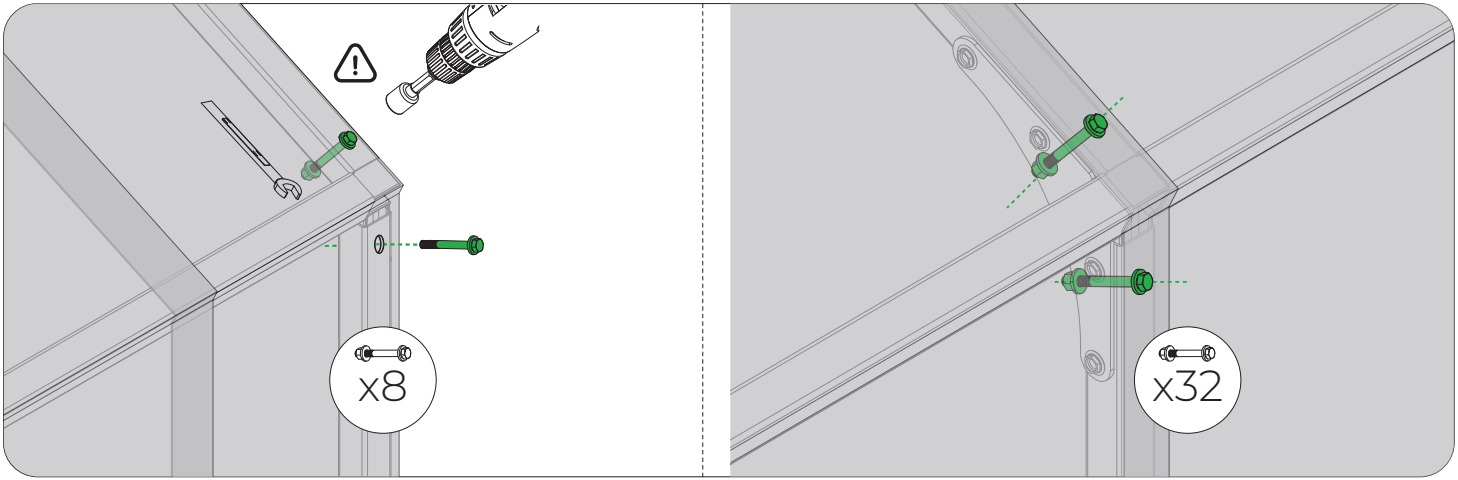

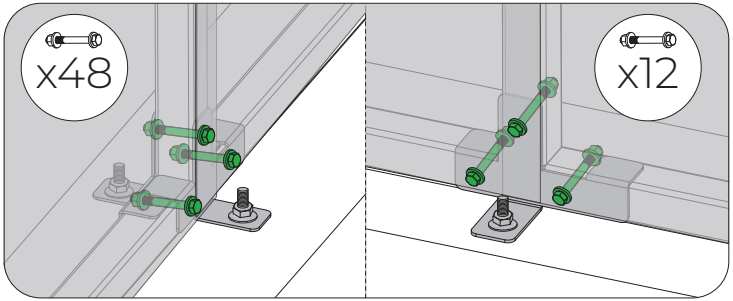

elements

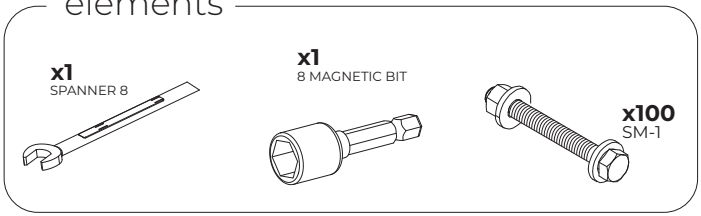

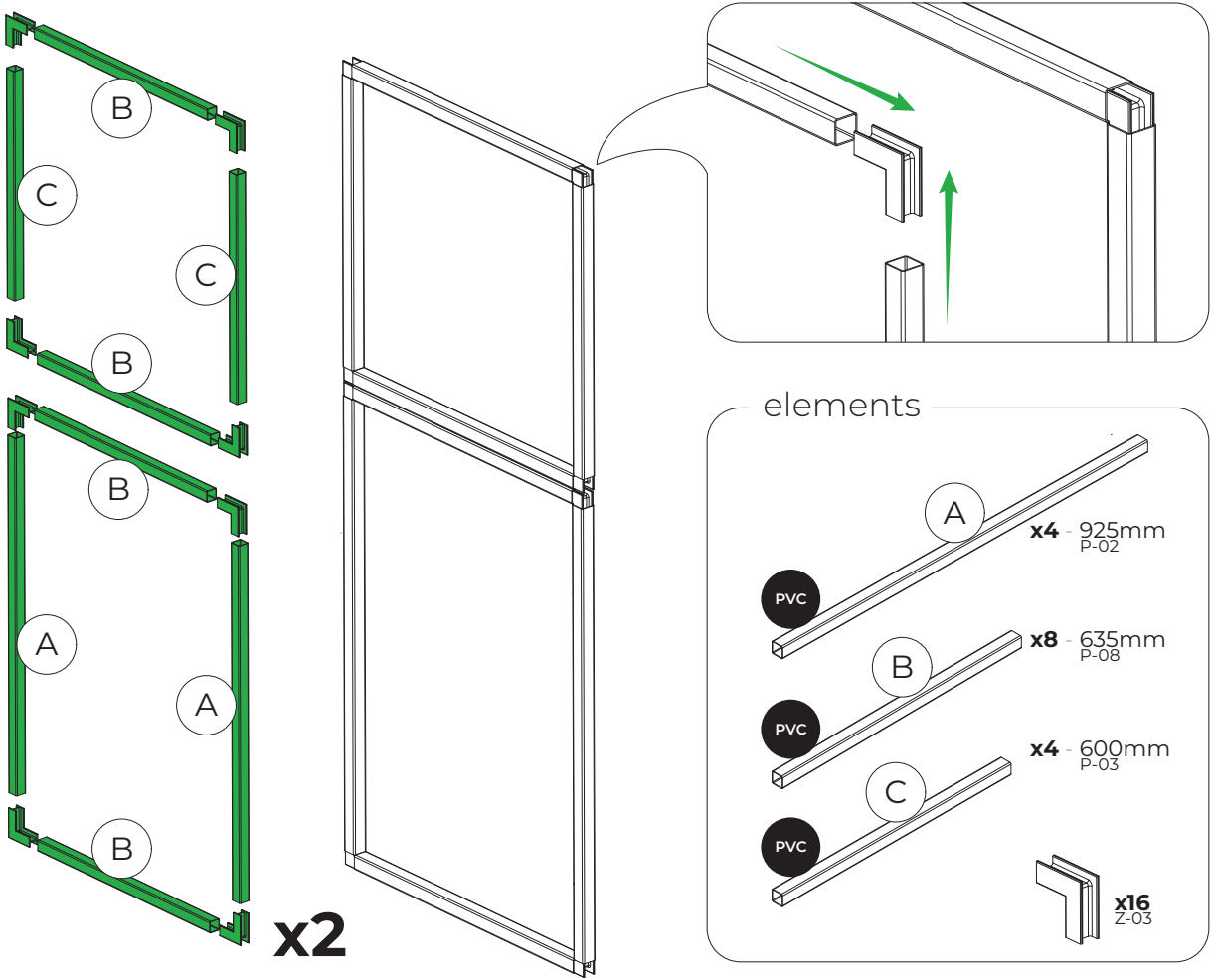
B
C
C
B
B
A
A
B
x2
elements
A
x4 - 925mm
P-02
PVC
B
x8 - 635mm
P-08
PVC
C
x4 - 600mm
P-03
PVC
x16
Z-03

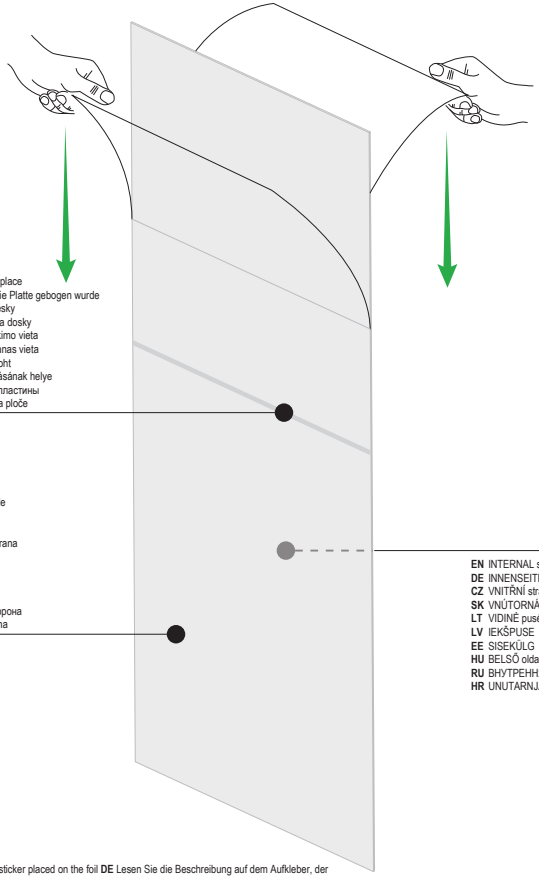

EN Board bending place
DE Stelle, an der die Platte gebogen wurde
CZ Místo ohnutí desky
SK Miesto ohýbania dosky
LT Plokščių sulenkimo vieta
LV Plāksnes locīšanas vieta
EE Plaadi paindekoht
HU Lemez behajlításának helye
RU Место изгиба пластины
HR Mjesto savijanja ploče

EN EXTERNAL side
DE AUßENSEITE
CZ VNĚJŠÍ strana
SK VONKAJŠIA strana
LT IŠORINĖ pusė
LV ĀRPUSE
EE VÄLINE külg
HU KÜLSŐ oldal
RU ВНЕШНЯЯ сторона
HR SPOLJNA strana

EN INTERNAL side
DE INNENSEITE
CZ VNITŘNÍ strana
SK VNÚTORNÁ strana
LT VIDINĖ pusė
LV IEKŠPUSE
EE SISEKÜLG
HU BELSŐ oldal
RU ВНУТРЕННЯЯ сторона
HR UNUTARNJA strana

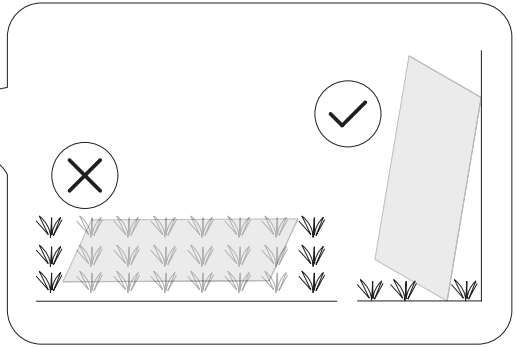

EN **CAUTION** UV PROTECTIVE COAT ON THE SIDE MARKED WITH AN OVERPRINTED TAPE. MOUNT WITH THIS SIDE OUTSIDE!
DE **ACHTUNG** UV-SCHUTZSCHICHT AUF DER SEITE DIE MIT DEM BAND MIT AUFDRUCK . MONTIEREN SIE DIESE SEITE AUSSEN
CZ **POZOR** OCHRANNÁ UV VRSTVA NA STRANĚ OZNAČENÉ PÁSKOU S POTISKEM. MONTUJTE TOUTO STRANOU VEN!
SK **POZOR** OCHRANNÁ VRSTVA UV JE NA STRANE OZNAČENEJ PÁSKOU S POTLAČOU. TÁTO STRANA BY MALA BYŤ NAMONTOVANÁ NA VONKAJŠEJ STRANE!
LT **DĖMESIO** APSAUGINIS UV SLOUKSNIS YRA IŠ TOS PUSĖS, KUR PRIKLIJUOTA PLĖVELĖ SU PIEŠINIU. ŠIĄ PUSĘ MONTUOTI | IŠORĘ!
LV **UZMANĪBU** UV AIZSARGKĀRTA ATRODAS TAJĀ PUSĒ, KAS APZĪMĒTA AR APDRUKĀTU LENTI. UZSTĀDIET OBJEKTU AR ŠO PUSI UZ ĀRU!
EE **TÄHELEPANU** UV KAITSEKIHT KÜLJEL ON TÄHISTATUD TRÜKISEGA RIBAGA. PAIGALDADA SEE KÜLG VÄLJAPOOLE!
HU **FIGYELEM** UV VÉDŐRÉTEG A FELIRATOS SZALAGGAL JELÖLT OLDALON. EZ AZ OLDAL KERÜL KÍVÜLRE!
RU **ВНИМАНИЕ** УФ ЗАЩИТНЫЙ СЛОЙ ИМЕЕТСЯ НА СТОРОНЕ, ПОМЕЧЕННОЙ ЛЕНТОЙ С НАПЕЧАТАННЫМ ИЗОБРАЖЕНИЕМ. УСТАНАВЛИВАТЬ ЭТОЙ СТОРОНОЙ НАРУЖУ!
HR **NAPOMENA** ZAŠTITNI SLOJ UV SA STRANE KOJA JE OZNAČENA TRAKOM SA OTISKOM. MONTIRATI OVOM STRANOM IZVANA

elements

x2
PL-1

EN Read the description on the sticker placed on the foil **DE** Lesen Sie die Beschreibung auf dem Aufkleber, der auf der Folie befestigt ist **CZ** Přečtěte si popis na nálepce umístěné na fólii **SK** Prečítajte si popis umiestnený na štítku fólie **LT** Perskaitykite aprašymą ant folijos esančiame lipduke **LV** Izlasiet aprakstu uz uzlīmes, kas atrodas uz plēves **EE** Loe läbi kilel paikneval kleebisel olev kiri **HU** Olvassa el a fólián lévő matricán található információt **RU** Прочитать описание на имеющейся на пленке наклейке **HR** Pročitati opis na naljepnici na foliji

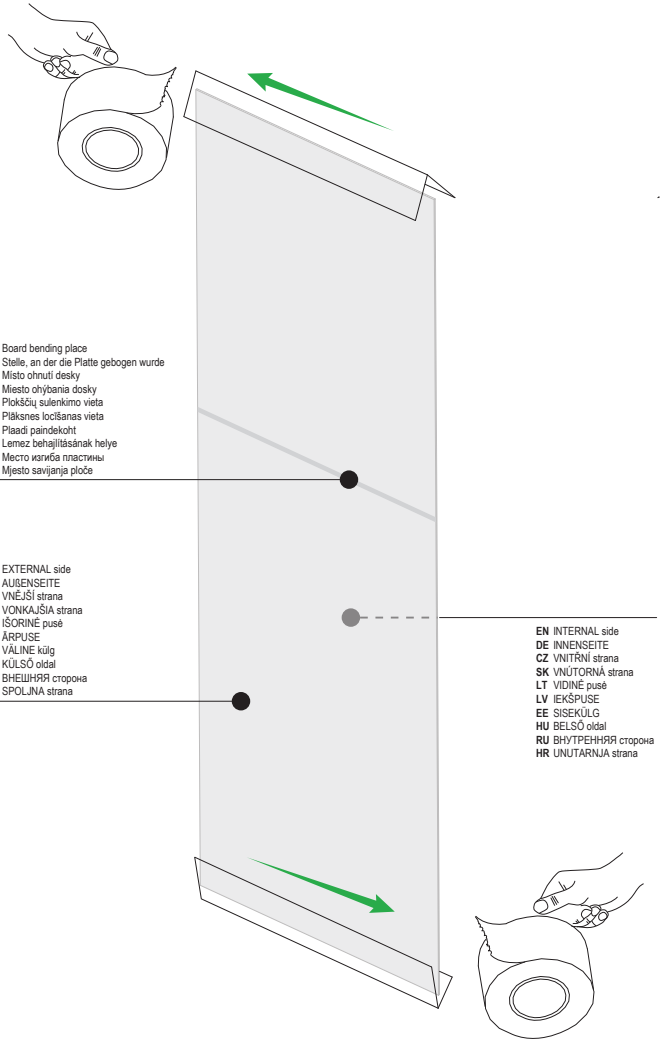

EN Read the description on the sticker placed on the foil **DE** Lesen Sie die Beschreibung auf dem Aufkleber, der auf der Folie befestigt ist **CZ** Přečtěte si popis na nálepce umístěné na fólii **SK** Prečítajte si popis umiestnený na štítku fólie **LT** Perskaitykite aprašymą ant folijos esančiame lipduke **LV** Izlasiet aprakstu uz uzlīmes, kas atrodas uz plēves **EE** Loe läbi kilel paikneval kleebisel olev kiri **HU** Olvassa el a fólián lévő matricán található információt **RU** Прочитать описание на наклейке, имеющейся на плёнке **HR** Pročitati opis na naljepnici na foliji

elements

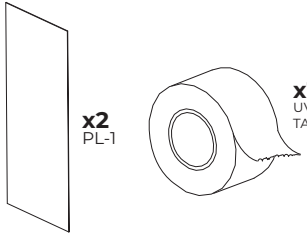

33

EN The board is fastened to the profiles and connectors by means of W-2 screws
DE Befestigen der Platte zu Profilen und Verbundstücken mittels W-2- Schrauben
CZ Uchycení desky do profilů a spojek pomocí šroubů W-2
SK Upevnenie dosky k profilom a spojkám pomocou skrutiek W-2
LT Plokštės tvirtinimas prie profilių ir jungčių varžtais W-2
LV Plāksnes piestiprināšana pie profiliem un savienotājiem ar skrūvēm W-2
EE Plaatide kinnitamine profiilidele ja ühendustele kruvidega W-2
HU Lemezek profilra és csatlakozókra rögzítése W-2 csavarokkal
RU Крепление пластины к профилям и соединительных элементов при помощи шурупов W-2
HR Učvršćivanje ploče do profila i spajalica uz pomoć vijaka W-2

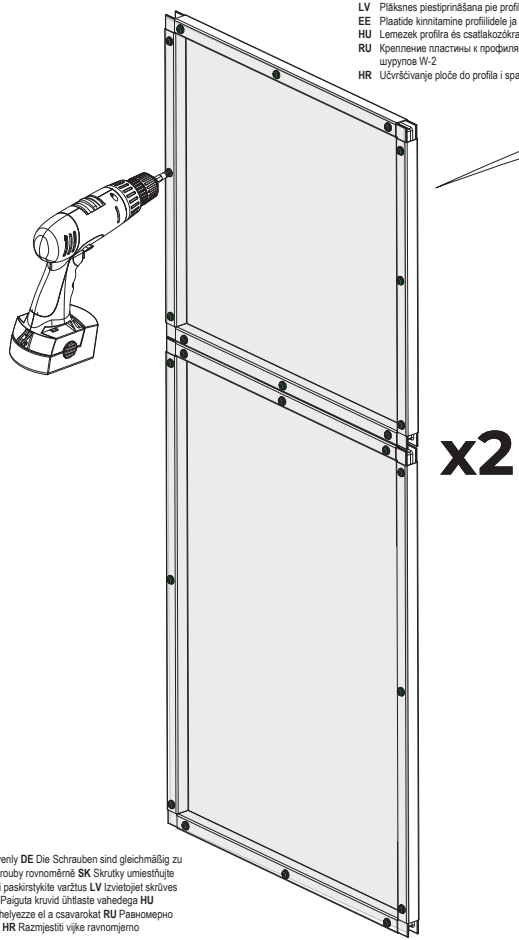

x2

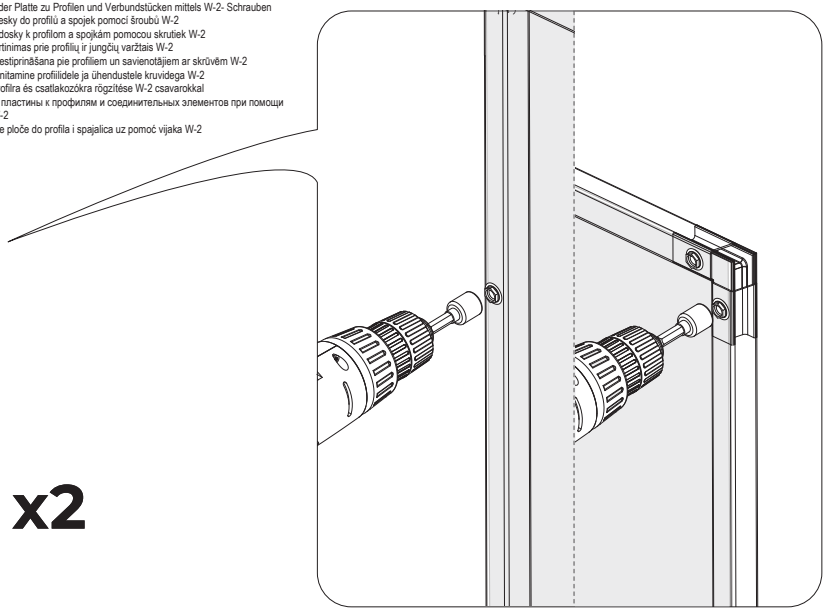

25mm

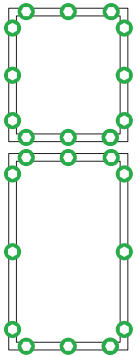

elements

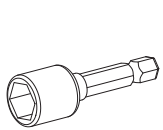

x1
8 MAGNETIC BIT

25mm

x48
W2

x2
PL-1

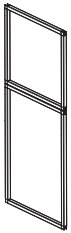

x2

EN Place the screws evenly **DE** Die Schrauben sind gleichmäßig zu verteilen **CZ** Umístěte šrouby rovnoměrně **SK** Skrutky umiestňujte rovnomerne **LT** Tolygiai paskirstykite varžtus **LV** Izvietojiet skrūves vienādos attālumos **EE** Paiguta kruvid ühtlaste vahedega **HU** Egyenletes távolságba helyezze el a csavarokat **RU** Равномерно распределять шурупы **HR** Razmjestiti vijke ravnomjerno

34

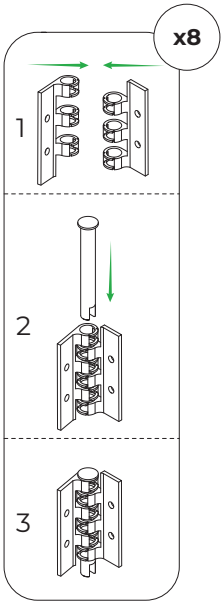

EN Hinge assembly
DE Zusammensetzen des Scharniers
CZ Složení pantu
SK Skladanie závesu
LT Vyrio surinkimas
LV Eņģes salikšana
EE Hinge koostamine
HU A pántok összerakása
RU Сборка петли
HR Sastavljanje zglobnice

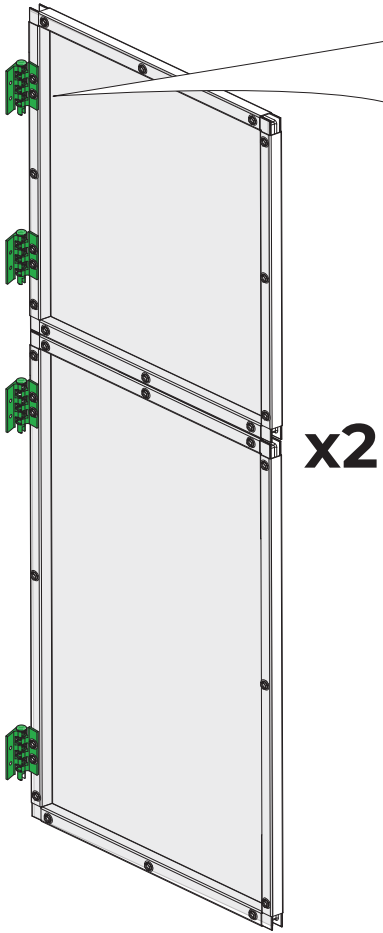

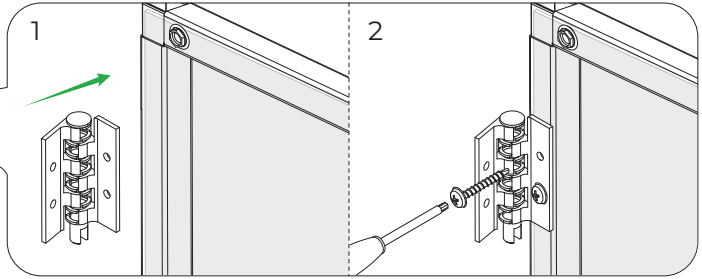

EN Mount the hinge on the polycarbonate board. Left and right hand side assembly is possible.
DE Montage des Scharniers auf einer Polycarbonatplatte. Montage links- und rechtsseitig möglich.
CZ Montáž pantu na polykarbonátové desce. Lze montovat z levé i z pravé strany.
SK Montáž závesu na polykarbonátovej doske. Je možná montáž na ľavú aj pravú stranu.
LT Vyrio tvirtinimas ant polikarbonato plokštės. Galima montuoti kairėje ir dešinėje.
LV Eņģu montāža uz polikarbonāta plāksnes. Iespējama montāža kreisajā un labajā pusē.
EE Hinge paigaldamine polükarbonaat plaadile. Võimalik on vasak- ja parempoolne paigaldus.
HU Pántok rögzítése a polikarbonát lemezen. Bal- és jobboldalas összeszerelés lehetséges.
RU Монтаж петли на поликарбонатной пластине. Возможен лево- и правосторонний монтаж.
HR Montaža zglobnice na ploči od polikarbonata. Moguća montaža ljevo i desnostrana.

elements

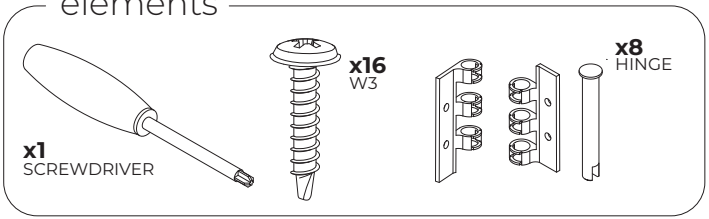

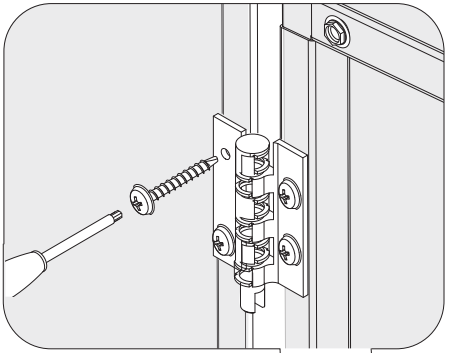

EN Mount the hinge on the polycarbonate board.
DE Montage des Scharniers auf einer Polycarbonatplatte.
CZ Montáž pantu na polykarbonátové desce.
SK Montáž závesu na polykarbonátovej doske.
LT Vyrio tvirtinimas ant polikarbonato plokštės.
LV Eņģu montāža uz polikarbonāta plāksnes.
EE Hinge paigaldamine polükarbonaat plaadile.
HU Pántok rögzítése a polikarbonát lemezen.
RU Монтаж петли на поликарбонатной пластине.
HR Montaža zglobnice na ploči od polikarbonata.

EN IT IS POSSIBLE TO DIVIDE THE DOOR IN THE BOARD BENDING PLACE. FOR THIS PURPOSE, AFTER MOUNTING THE DOOR, THE BOARD MUST BE CUT THROUGH WITH A KNIFE
DE ES BESTEHT DIE MÖGLICHKEIT, DIE TÜR AN DER STELLE ZU TRENNEN, AN DER DIE PLATTE GEBOGEN WURDE. SCHNEIDEN SIE ZU DIESEM ZWECK NACH DER MONTAGE DER TÜR DIE PLATTE MIT EINEM MESSER
CZ LZE ROZDĚLIT DVEŘE V MÍSTĚ OHNUTÍ DESKY. ZA TÍMTO ÚČELEM PO MONTÁŽI DVEŘÍ DESKU ROZŘEŽTE NOŽEM
SK V MIESTE OHYBU DOSKY JE MOŽNOSŤ ROZDELENIA DVERÍ. AK TAK CHCETE UROBIŤ, TAK PO MONTÁŽI DVERÍ VYKONAJTE REZ NOŽOM
LT GALIMA PADALINTI DURIS PLOKŠČIŲ SULENKIMO VIETOJE. ŠIUO TIKSLU, SUMONTAVĘ DURIS, PERPJAUKITE PLOKŠTĘ PEILIU
LV IR IESPĒJAMS SADALĪT DURVIS PLĀKSNES LOCĪŠANAS VIETĀ. LAI TO IZDARĪTU, PĒC DURVJU UZSTĀDĪŠANAS PLĀKSNE IR JĀPĀRGRIEŽ AR NAZI
EE ESINEB PLAADI PAINDEKOHAS UKSE POOLITAMISE VÕIMALUS. SELLEKS TULEB PLAAT, PÄRAST UKSE PAIGALDAMIST, NOAGA POOLEKS LÕIGATA
HU OSZTOTT AJTÓT IS KÉSZÍTHET A LEMEZ HAJLÍTÁSÁNAK HELYÉN. EHHEZ, AZ AJTÓ BESZERELÉSE UTÁN, VÁGJA EL EGY KÉSSEL A LEMEZT
RU ДВЕРЬ МОЖНО РАЗДЕЛИТЬ В МЕСТЕ ИЗГИБА ПЛАСТИНЫ. ДЛЯ ЭТОГО ПОСЛЕ МОНТАЖА ДВЕРИ НЕОБХОДИМО РАЗРЕЗАТЬ ПЛАСТИНУ НОЖОМ
HR POSTOJI MOGUĆNOST PODJELJENJA VRATA U MJESTU SAVIJANJA PLOČE. U TOM CILJU POSLUE MONTIRANJA VRATA PLOČU TREBA RASJEĆI NOŽOM

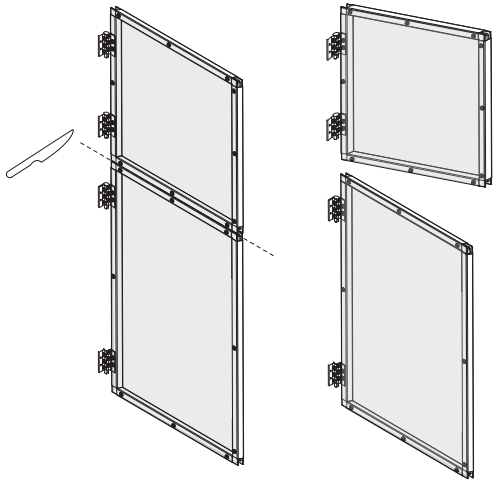

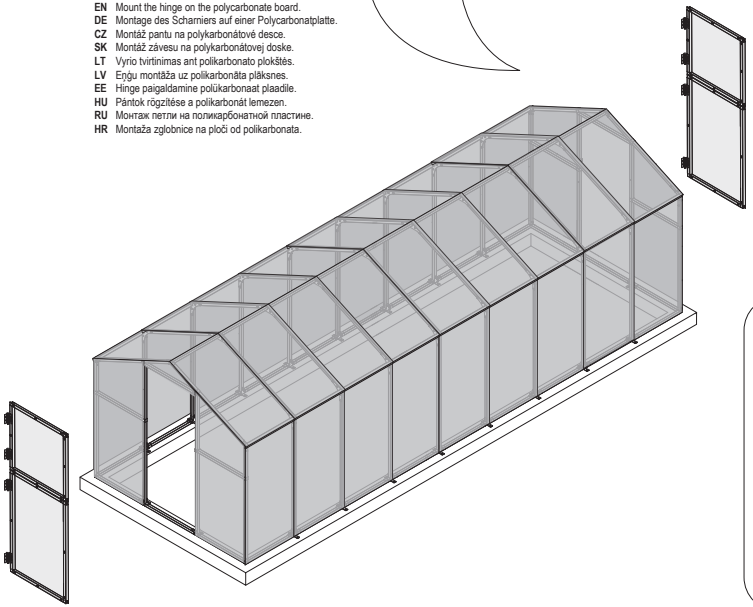

elements

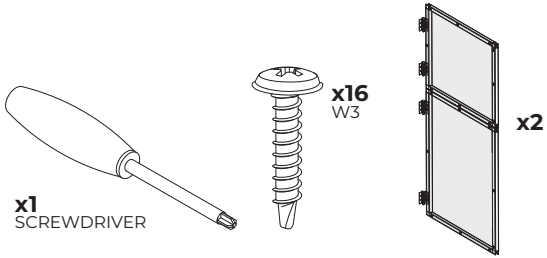

36

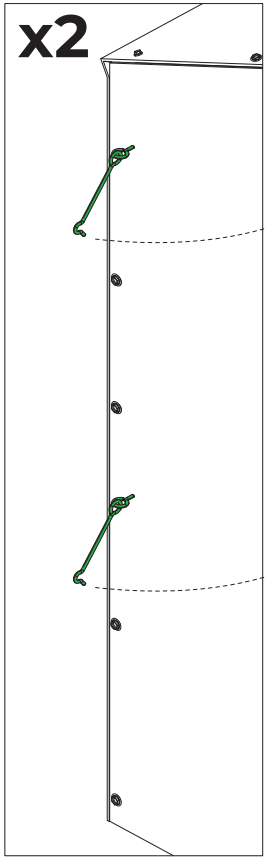

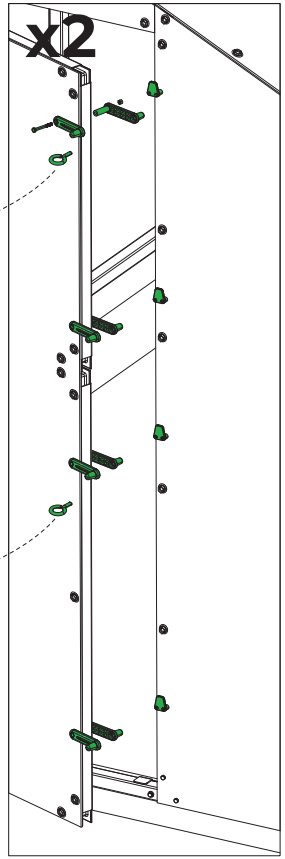

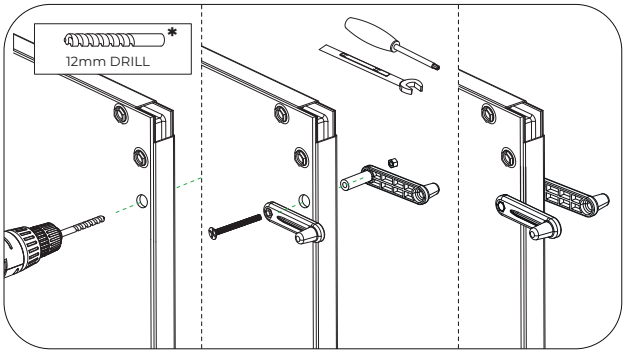

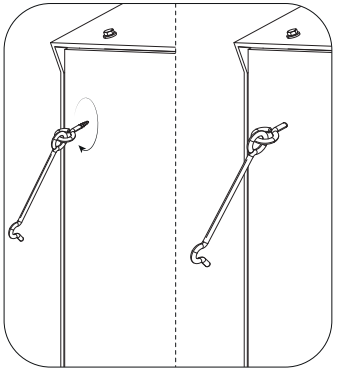

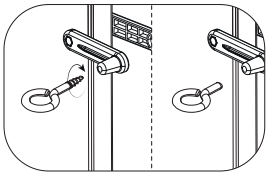

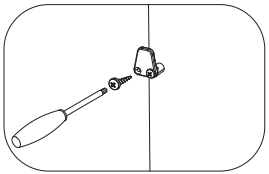

elements

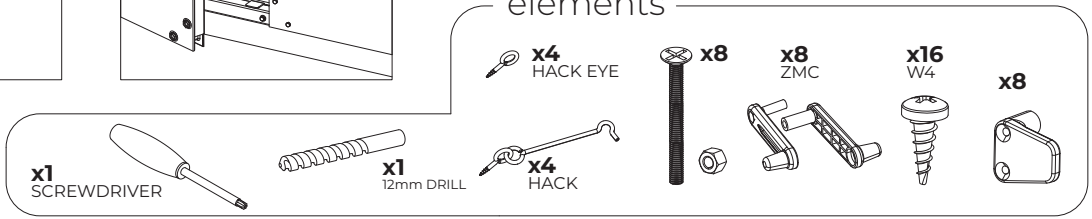

*

EN WHEN INSTALLING THE HANDLES, DRILL THE OPENINGS CAREFULLY.
DE BEI DER MONTAGE DER TÜRGRIFFE SIND DIE LÖCHER VORSICHTIG ZU BOHREN.
CZ PŘI MONTÁŽI KLUK JEMNĚ NAVRTEJTE OTVORY.
SK PRI MONTÁŽI KLÚČIEK OPATRNE PREDVŔTAJTE OTVORY.
LT MONTUODAMI RANKENAS, ŠVELNIAI IŠGRĘŽKITE SKYLUTES.
LV UZSTĀDOT ROKTURUS, UZMANĪGI URBIET CAURUMUS.
EE LINKIDE PAIGALDAMISEL PUURI AUGUD ETTEVAATLIKULT.
HU A KILINCS FELSZERELÉSEKOR ÓVATOSAN FÚRJA KI A LYUKAKAT.
RU ПРИ УСТАНОВКЕ РУЧЕК АККУРАТНО ПРОСВЕРЛИТЬ ОТВЕРСТИЯ.
HR PRILIKOM MONTAŽE KVAKA NJEŽNO I PAŽLJIVO BUŠITI RUPE.

Manufacturer
Eurosat sp. z o. o.
ul. Nowozachęty 14
41-407 Imielin, POLAND

+48 32 223 11 86
+48 503 085 265
biuro@tunelefoliowe.eu