Szklarnia
250x600cm

6mm

PTF
Polskie Tunele Foliowe

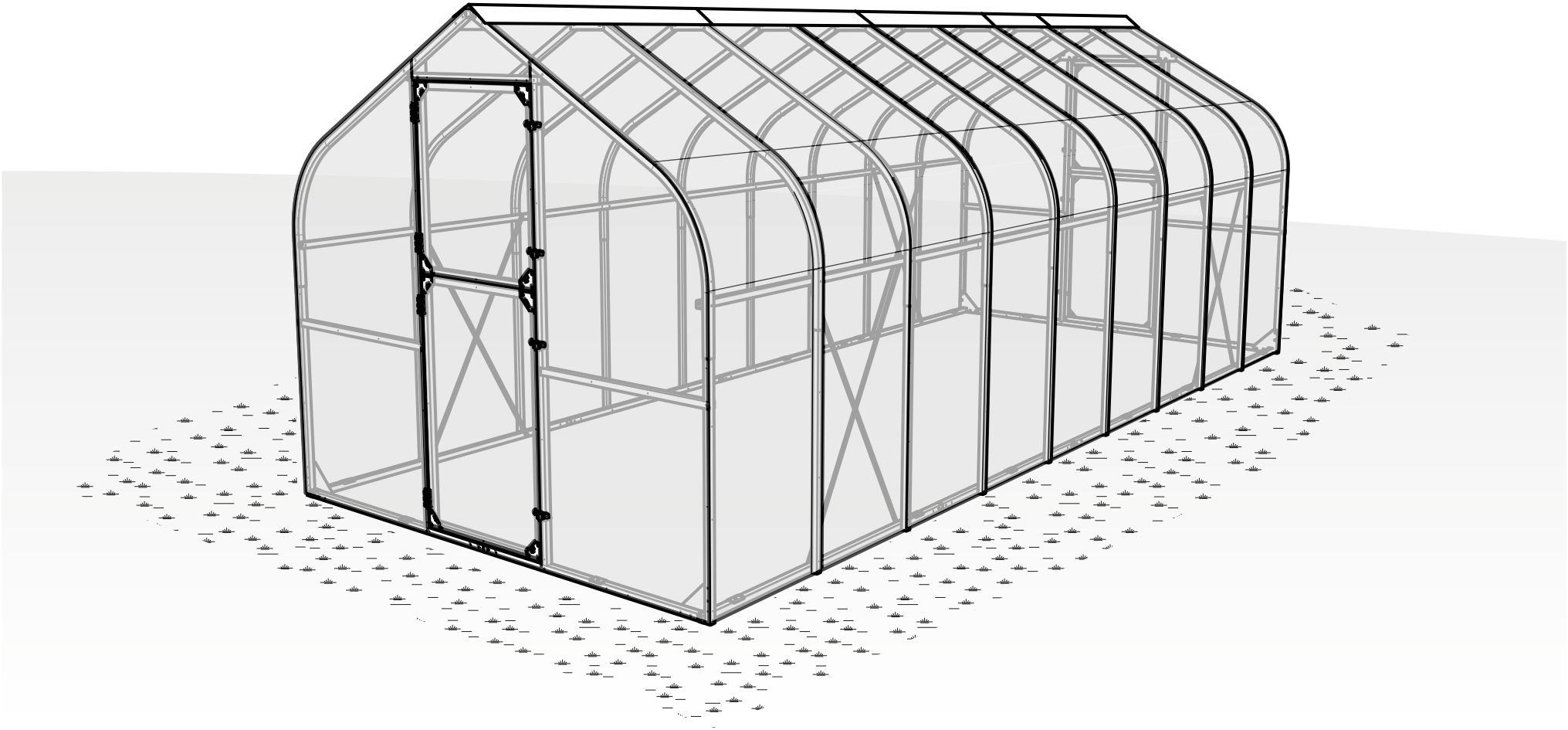

Instrukcja montażu

Dziękujemy za wybór Szklarni PTF Polska. Mamy nadzieję, że będzie ona pomocna w uprawie kwiatów i warzyw oraz przyniesie Państwu dużo satysfakcji. Dołożyliśmy wszelkich starań, aby konstrukcja i nowoczesne rozwiązania techniczne były pomocne w uprawie, a składanie modelu nie przysporzyło zbyt wielu kłopotów.

max 60km/h

OSTRZEŻENIE!

Przy silnym wietrze należy bezwzględnie zamykać wszystkie otwory drzwiowe oraz okienne i dodatkowo zabezpieczyć je tak, aby wiatr ich nie otworzył. Podczas porywistych wiatrów, burzy, gradobicia, deszczu i innych złych warunków atmosferycznych nie wolno przebywać w szklarni. W szklarni podczas dużego nasłonecznienia może dochodzić do wysokich temperatur, dlatego wszelkie prace w inspekcie należy wykonywać w godzinach wczesnorannych lub wieczornych przy otwartych drzwiach z obydwu stron szklarni. Nie należy zamykać się w środku obiektu.
Szklarnia nie jest zabawką, dlatego dzieci mogą tam przebywać tylko pod opieką osoby dorosłej.

max 30kg/m²

UWAGA!

W okresie zimowym należy zwrócić szczególną uwagę na konstrukcję tak, aby nie zalegał na niej mokry ciężki śnieg — może to doprowadzić do zniszczenia szklarni. Jeżeli nie ma możliwości kontrolowania zaśnieżenia należy zdemontować na okres zimowy poszycie ścian bocznych, frontu oraz dachu. Konstrukcja może pozostać na okres zimowy.
Nie należy wchodzić do nieodśnieżonej szklarni — zalegający na niej śnieg może zdeformować konstrukcję, spowodować zapadnięcie się dachu lub drzwi i uniemożliwić wyjście z inspektu. Należy regularnie odśnieżać dach szklarni. Jeśli nie korzystamy ze szklarni w okresie zimowym należy zabezpieczyć drzwi w taki sposób, aby uniemożliwić wejście do niej osobom trzecim oraz dzieciom.

Zasady bezpiecznego użytkowania:

1. Szklarnia służy wyłącznie do uprawy roślin.
2. Zawsze montuj szklarnię do fundamentu wyznaczonymi uchwytami montażowymi dołączonymi do zestawu.
3. Zamocuj obiekt w miejscu nienarażonym na silne podmuchy wiatru, unikaj wzniesień oraz otwartych przestrzeni. Odporność wiatrowa szklarni to 60km/h.
4. Nie wykonuj montażu przy silnym wietrze oraz podczas innych złych warunków pogodowych.
5. Pilnuj aby w miejscu montażu nie było dzieci, gdyż zestaw składa się z małych elementów i worków foliowych, które mogę doprowadzić do zadławienia lub uduszenia.
6. Systematycznie sprawdzaj stabilność szklarni, a w szczególności po wichurach lub dużych opadach śniegu. W razie zauważenia uszkodzeń wymień uszkodzony element lub zdemontuj obiekt.
7. Regularnie sprawdzaj stan konstrukcji a w szczególności dolnych mocowań kotwiących. W przypadku wystąpienia oznak korozji lub uszkodzeń konieczna jest ich wymiana lub demontaż szklarni.
8. Podczas montażu używaj wyłącznie narzędzi wyszczególnionych w instrukcji, a podczas konserwacji i montażu obiektu noś rękawice oraz okulary ochronne.
9. Unikaj koszenia kosiarkami i kosami mechanicznymi w pobliżu obiektu.
10. Nie przechowuj w szklarni gorących przedmiotów, a w szczególności rozgrzanych grilli itp.
11. Regularnie czyść dach szklarni z nagromadzonego śniegu, gałęzi lub liści gdyż może dojść do jego uszkodzenia co w konsekwencji może być niebezpieczne dla użytkowników szklarni. Maksymalne obciążenie dachu szklarni to 30kg/m².
12. Nigdy nie wchodź na dach obiektu.
13. Nie pozostawiaj dzieci bez opieki w obiekcie, gdyż drzwi mogą się zamknąć i uniemożliwić wyjście z obiektu.
14. Nie używaj otwartego ognia w obiekcie oraz w niewielkiej odległości od niego.
15. Nie obciążaj dodatkowo przęseł dachowych (wyjątek stanowią podwiązane rośliny).
16. Szklarnia nie służy do wykorzystywania jej w przestrzeni publicznej.

BHP PRZESTRZEGAJ ZASAD BHP

Montaż przeprowadzaj w rękawicach ochronnych

Montaż przeprowadzaj w okularach ochronnych

Montaż przeprowadzaj w asyście pomocnika

W tunelu foliowym panuje wysoka temperatura

Montaż przeprowadzaj w bezwietrzny dzień

Zabrania się wykonywania montażu obiektu po spożyciu alkoholu lub po zażyciu środków odurzających

Podłoże

KONSTRUKCJA MUSI BYĆ NA STAŁE PRZYMOCOWANA DO GRUNTU. W INNYM PRZYPADKU ZOSTANIE PORWANA PRZEZ WIATR I MOŻE WYRZĄDZIĆ SZKODĘ!

RODZAJE PODŁOŻA:

Bloczki betonowe

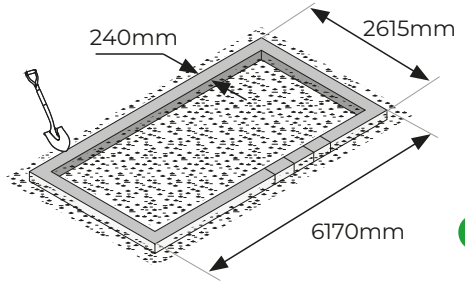

Bloczki betonowe standardowe 24x12x38 waga około 22-25kg

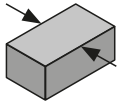

Zwróć uwagę aby mocowanie szklarni nie znajdowało się na łączeniu bloczków.

Bloczki powinny być całkowicie wkopane w ziemię i ułożone na zaprawie cementowej (połączone ze sobą) tak aby tworzyły zwartą bryłę, o długości oraz szerokości podanej na rysunku. Spoiny wypełnić zaprawą cementową.

Obrzeża betonowe

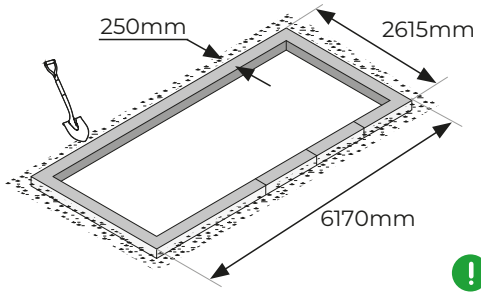

Obrzeża betonowe standardowe 25x12x100 waga około 65kg

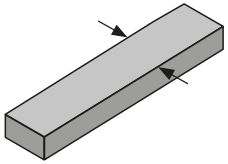

Zwróć uwagę aby mocowanie szklarni nie znajdowało się na łączeniu bloczków.

Obrzeża betonowe powinny być całkowicie wkopane w ziemie i ułożone na zaprawie cementowej tak aby tworzyły zwartą bryłe, o długości oraz szerokości podanej na rysunku.

Fundament betonowy

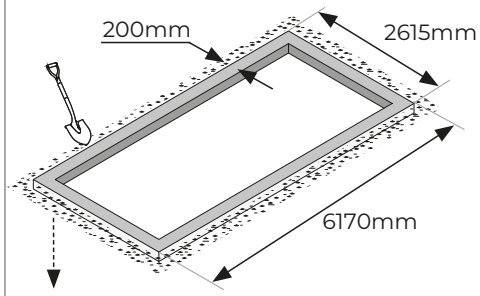

głębokość fundamentu 20cm

Wybór miejsca

Nie należy montować szklarni w otwartych przestrzeniach, na wzniesieniach oraz miejscach szczególnie narażonych na podmuchy wiatru — znacznie przedłuży to żywotność inspektu i pozwoli dłużej cieszyć się z produktu jakim jest szklarnia ogrodowa z poliwęglanu PTF POLSKA.

Prawidłowe przytwierdzenie szklarni do podłoża uchroni przed porwaniem produktu przez wiatr.

PTF Polska nie ponosi odpowiedzialności za:

- nieprawidłowe użytkowanie szklarni oraz za zniszczenia powstałe w wyniku ekstremalnych warunków pogodowych (grad, wichury, śnieg). Przygotowane podłoże musi być równe i wypoziomowane.
- uszkodzenia powstałe na skutek porwania szklarni przez wiatr (dotyczy to uszkodzeń produktu jak i szkód wyrządzonych przez szklarnię). **Solidny montaż oraz trwałe przytwierdzenie produktu do podłoża spoczywa na użytkującym produkt.**

Lista elementów

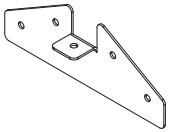

x18 B-01

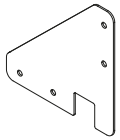

x4 B-02

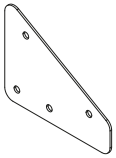

x4 B-03

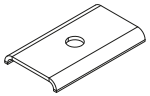

x16 B-04

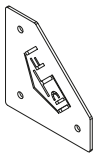

x16 B-05

Wszystkie profile są oznakowane

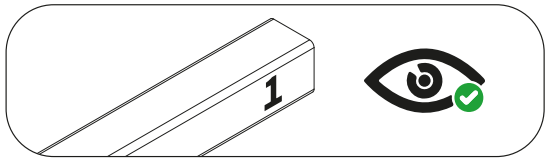

x4 (1C) 1676mm

x4 (2C) 1324mm

x8 (3) / 3C 260mm

x4 (4) 1190mm

x4 (5) 1070mm

x16 (6) 1070mm

x8 (C-01)

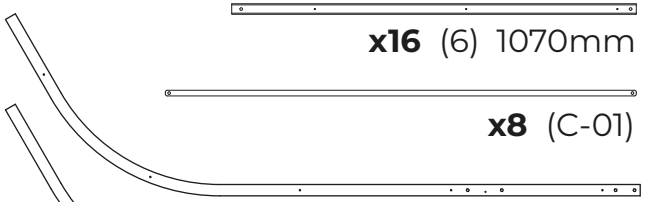

x4 (7) 1877mm

x16 (8) 1877mm

x4 (9C) 2100mm

x2 (10C) 2100mm

x2 (11) 1990mm

x2 (12) 1990mm

x4 (13) 890mm

x2 (14) / 14C 780mm

x2 (15C) 2100mm

x1 (16C) 2100mm

x8 (17) / 17C 696mm

x2 (18) 810mm

x2 (19) 810mm

x2 (20) 1110mm

x2 (21) 1110mm

SPRAWDŹ CZY OPAKOWANIE ZAWIERA WSZYSTKIE ELEMENTY.
Zalecamy posegregowanie elementów przed ich montażem. Przyspieszy oraz ułatwi to pracę.

Lista elementów

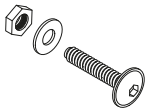

x134 M6x45

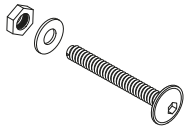

x40 M6x70

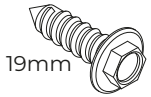

x16 W-1

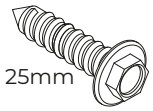

x226 W-2

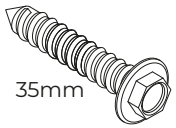

x84 W-3

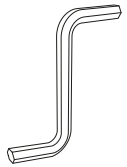

x1 KLUCZ IMBUS

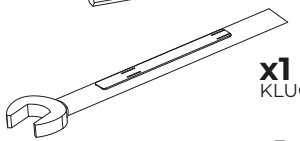

x1 KLUCZ 10

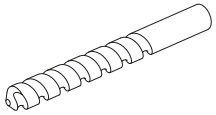

x1 WIERTŁO 12mm

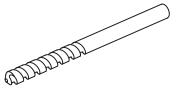

x1 WIERTŁO 4mm

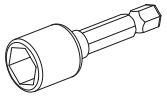

x1 BIT 8 MAGNETYCZNY

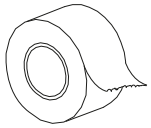

x1 TAŚMA KLEJĄCA UV

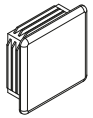

x22 Z-1

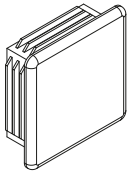

x20 Z-2

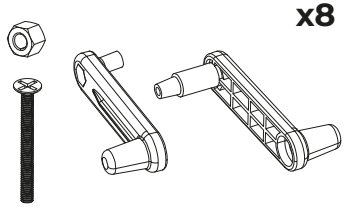

x8

x16 **x8**

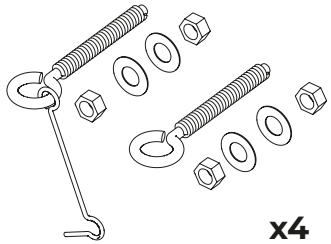

x4 HACZYK

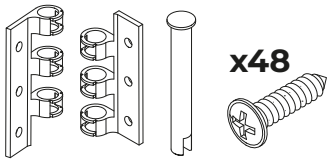

x48

x8 ZAWIAS

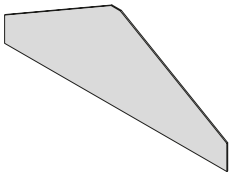

x2 F-02

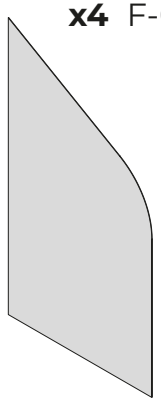

x4 F-01

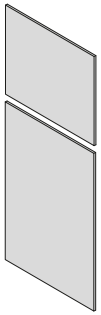

x2 F-04

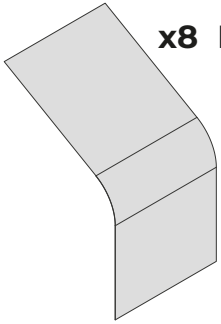

x8 F-03

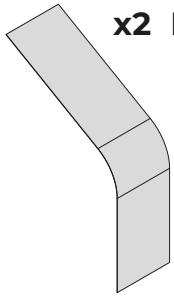

x2 F-03

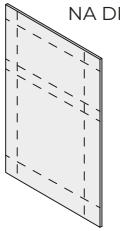

x1 SZABLON PAPIEROWY NA DRZWI

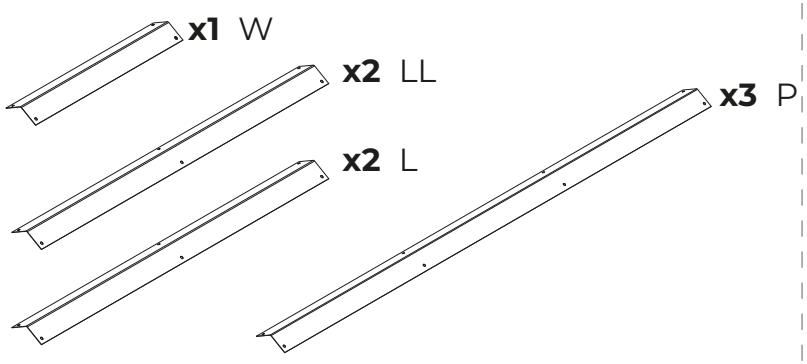

x1 W

x2 LL

x2 L

x3 P

SPRAWDŹ CZY OPAKOWANIE ZAWIERA WSZYSTKIE ELEMENTY.
Zalecamy posegregowanie elementów przed ich montażem. Przyspieszy oraz ułatwi to pracę.

Narzędzia i elementy niedołączone do zestawu

Szklarnia do samodzielnego montażu nie zawiera niektórych narzędzi do pracy. Skompletuj narzędzia przed przystąpieniem do pracy.

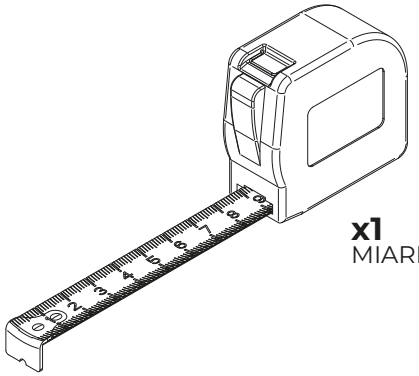

x1
MIARKA

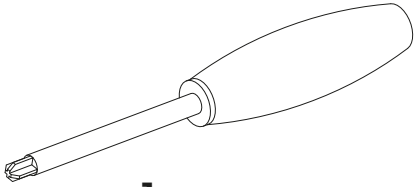

x1
ŚRUBOKRĘT KRZYŻAKOWY

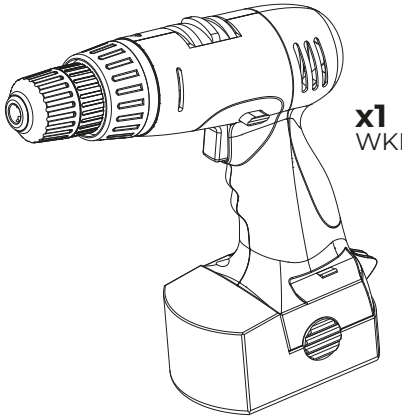

x1
WKRĘTARKA

Aby przytwierdzić szklarnię na stałe do przygotowanego wcześniej betonowego podłoża, zalecamy użyć kotew do betonu oraz odpowiednich narzędzi do ich prawidłowego zamocowania.

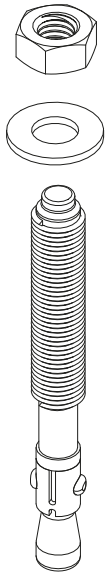

x16
KOTWA DO BETONU M8

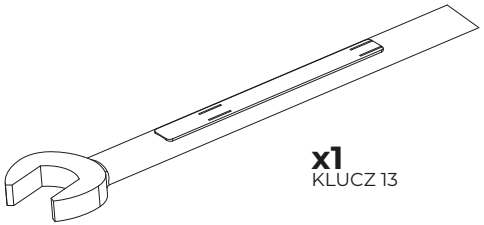

x1
KLUCZ 13

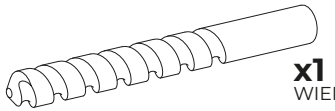

x1
WIERTŁO DO BETONU

1

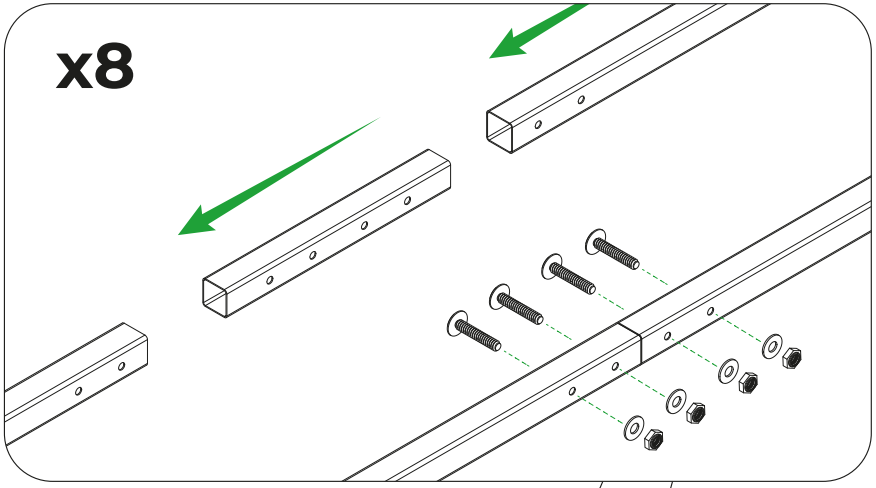

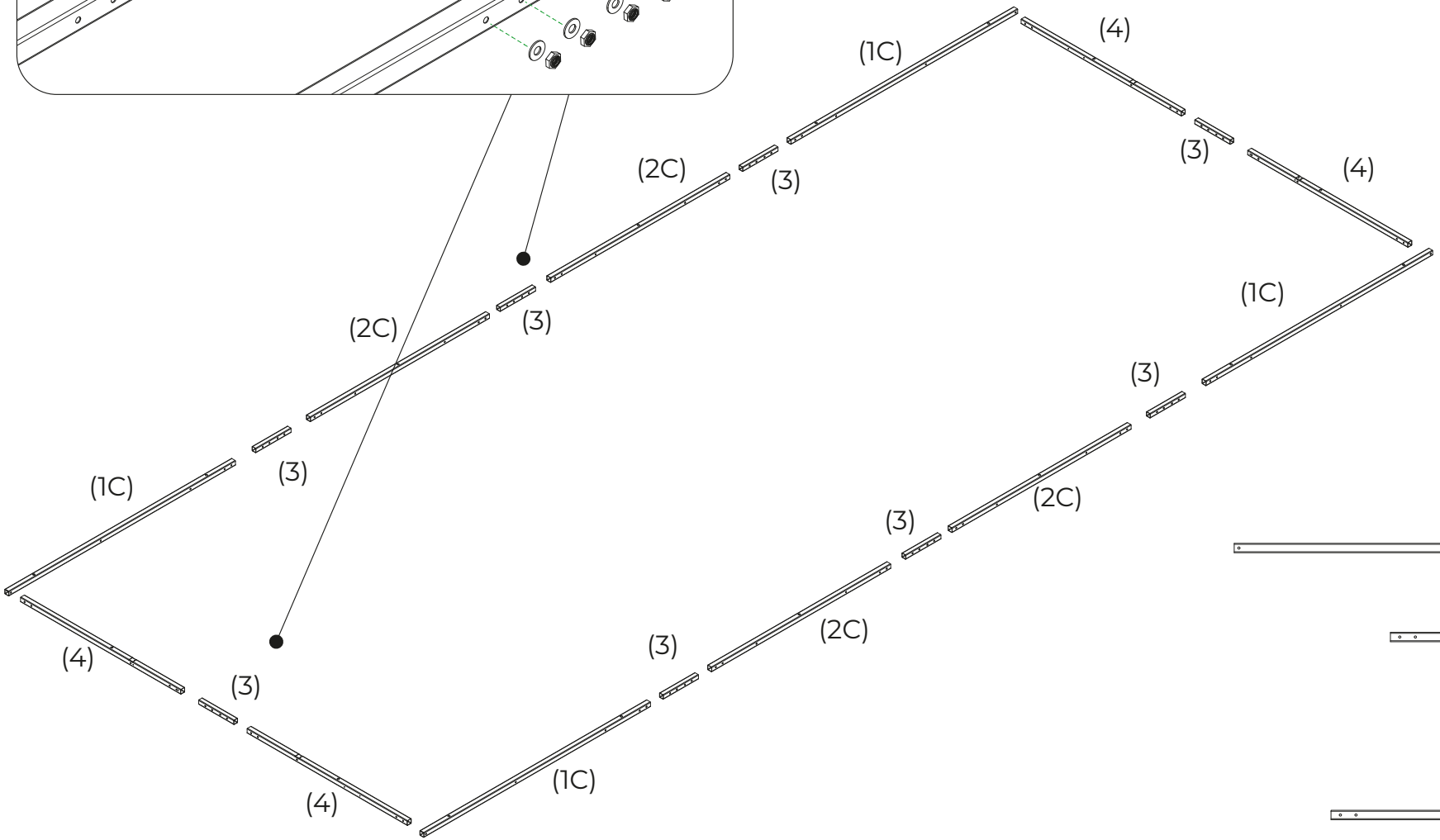

elementy

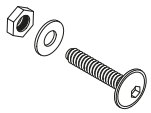

x32 M6x45

x4 (1C) 1676mm

x4 (2C) 1324mm

x8 (3) / 3C 260mm

x4 (4) 1190mm

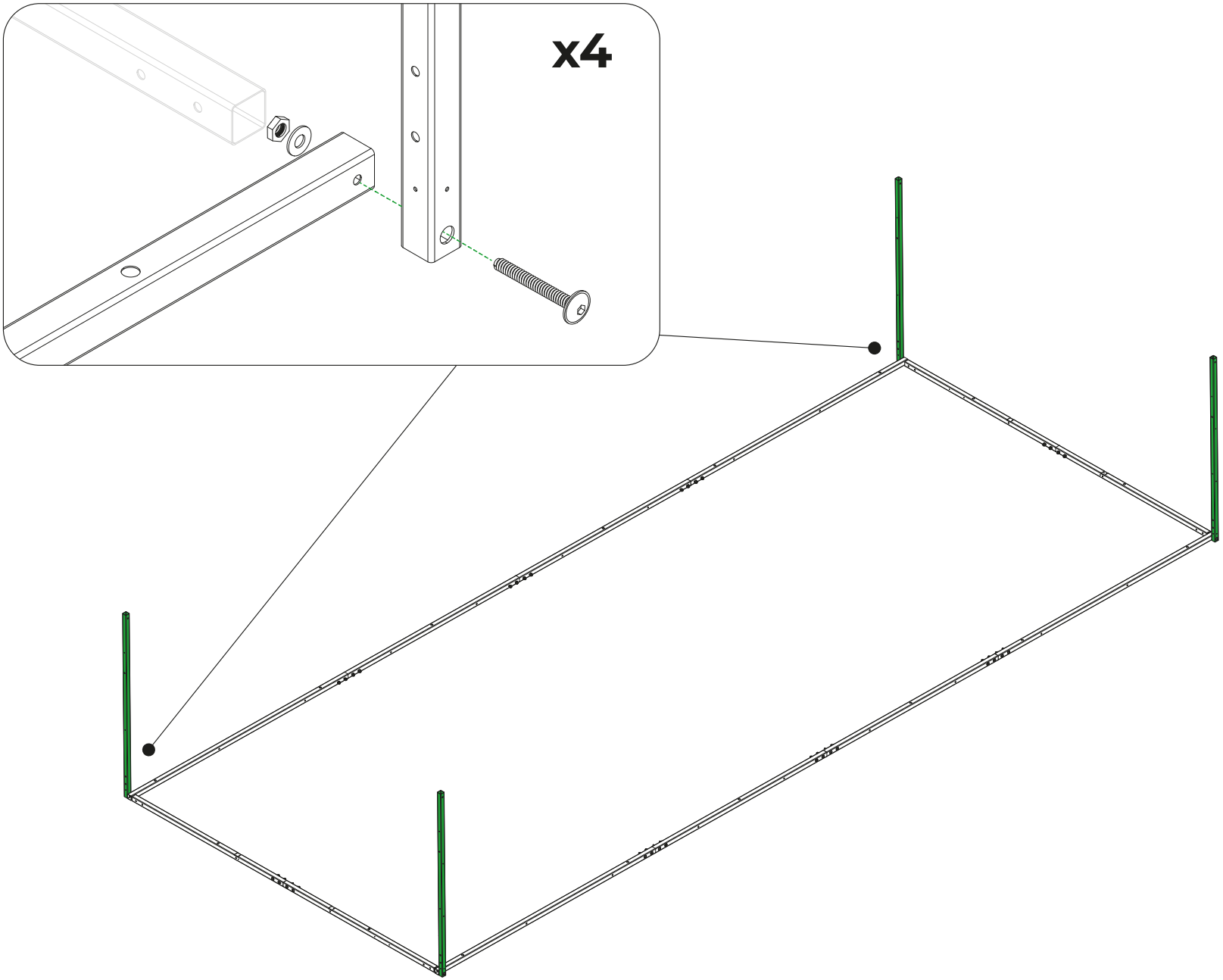

2

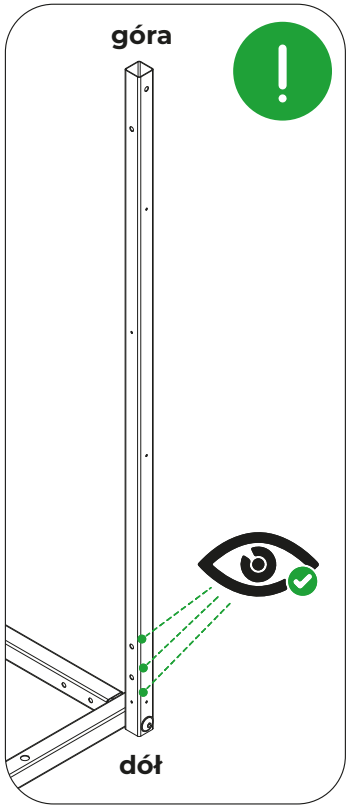

elementy

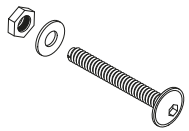

x4 M6x70

x4 (5) 1070mm

3

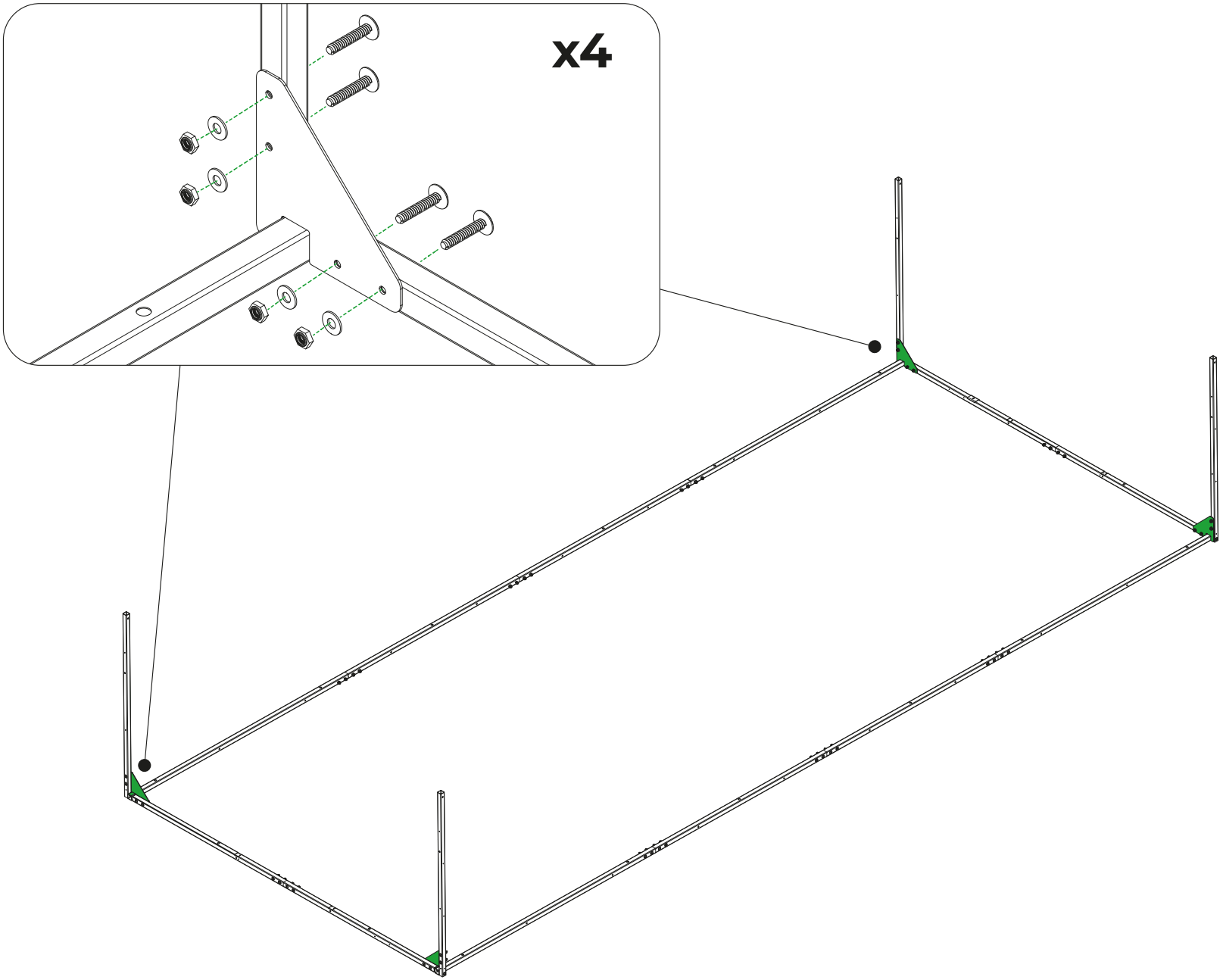

elementy

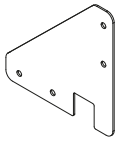

x4 B-02

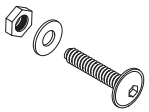

x16 M6x45

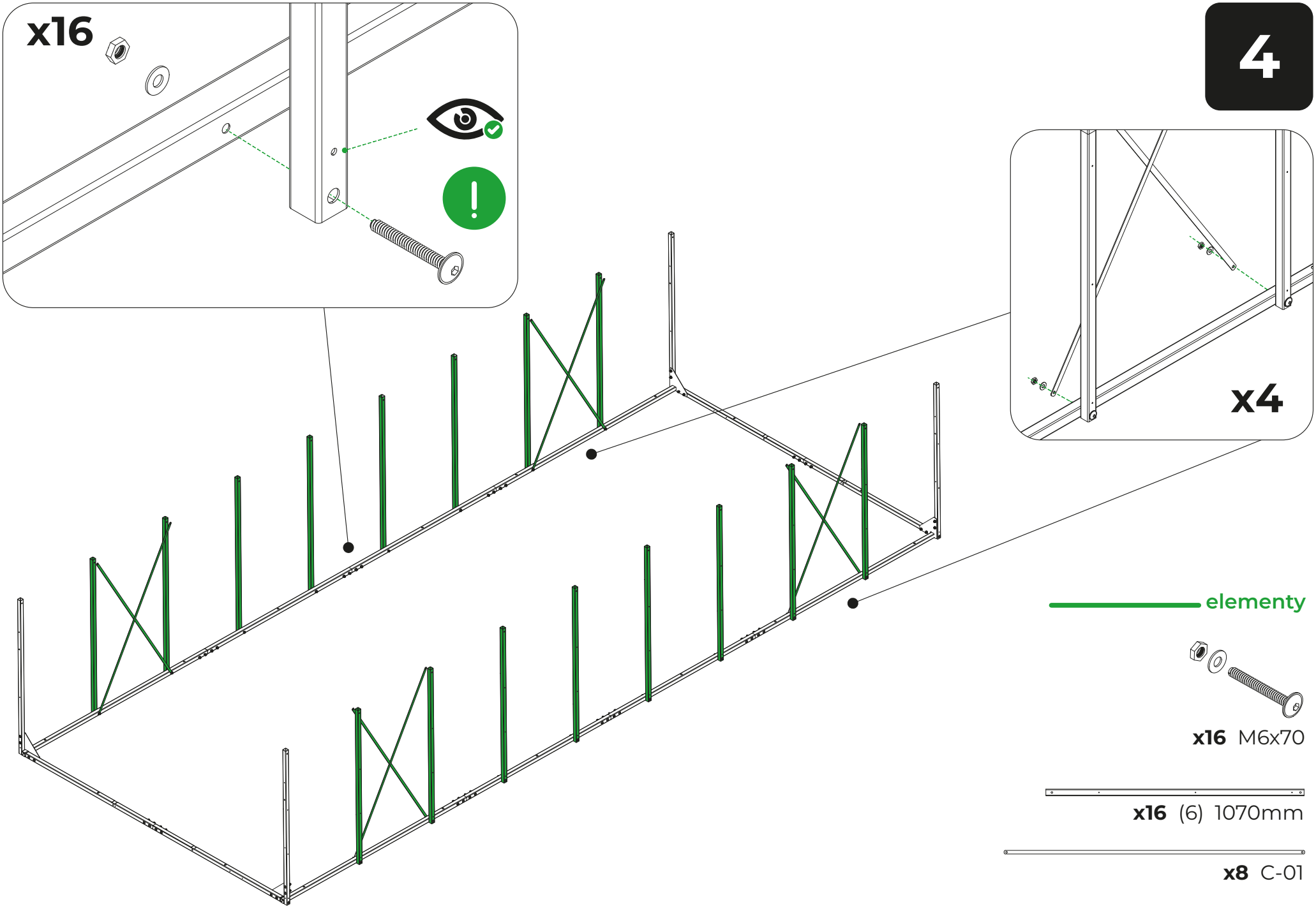
x16
4
x4
elementy
x16 M6x70
x16 (6) 1070mm
x8 C-01

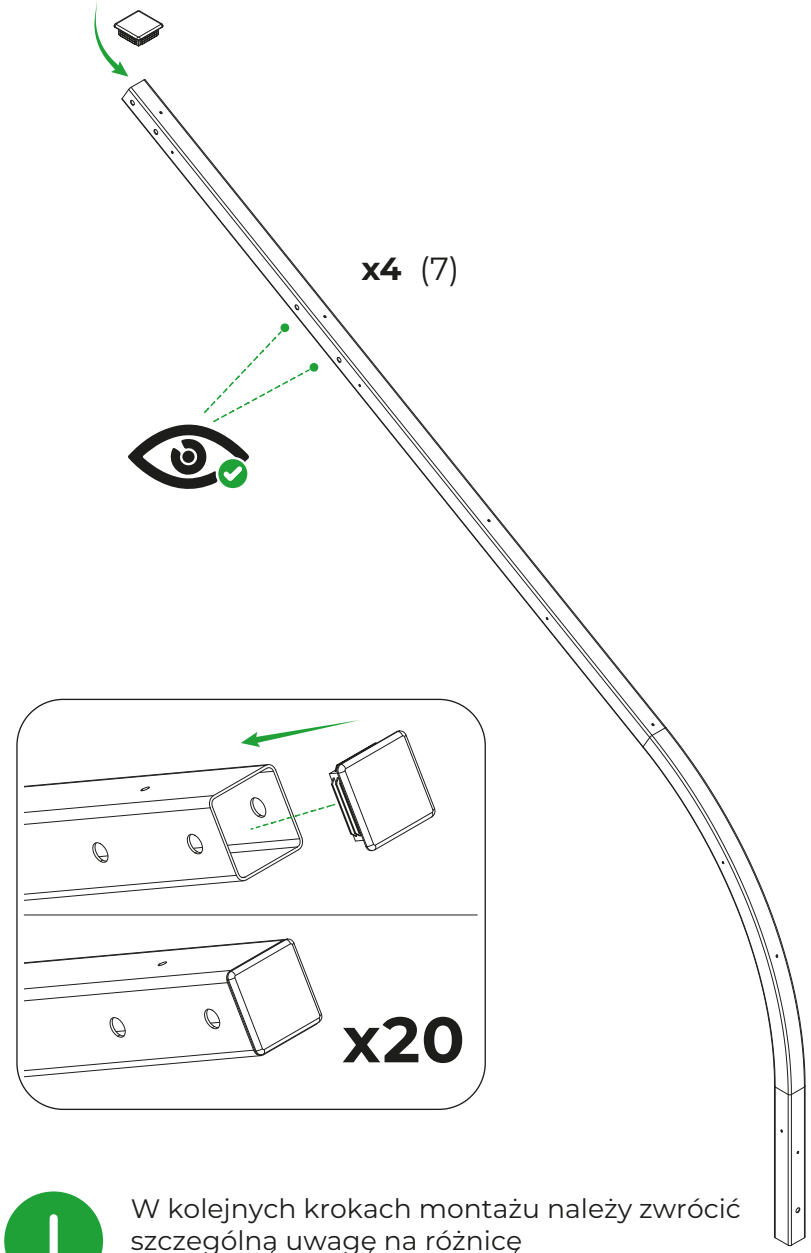

≠

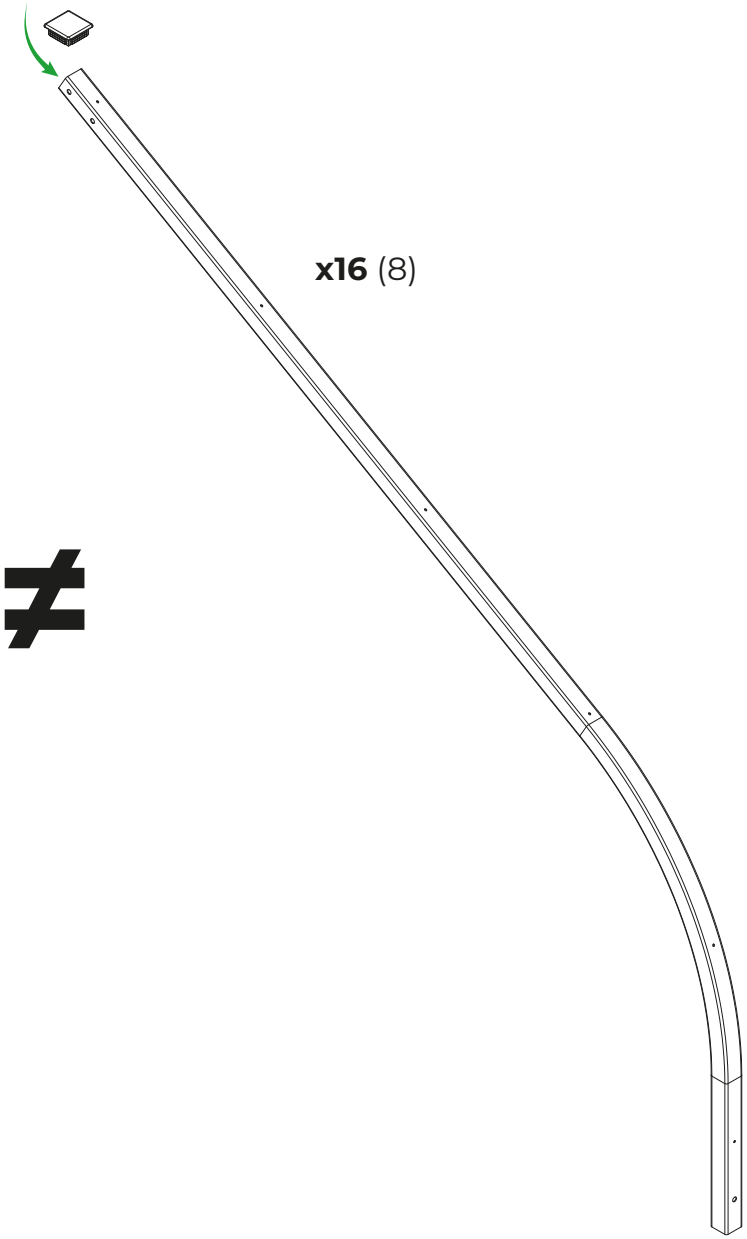

W kolejnych krokach montażu należy zwrócić szczególną uwagę na różnicę między profilami (7) i (8)

elementy

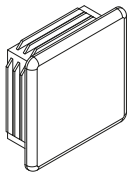

x20 Z-2

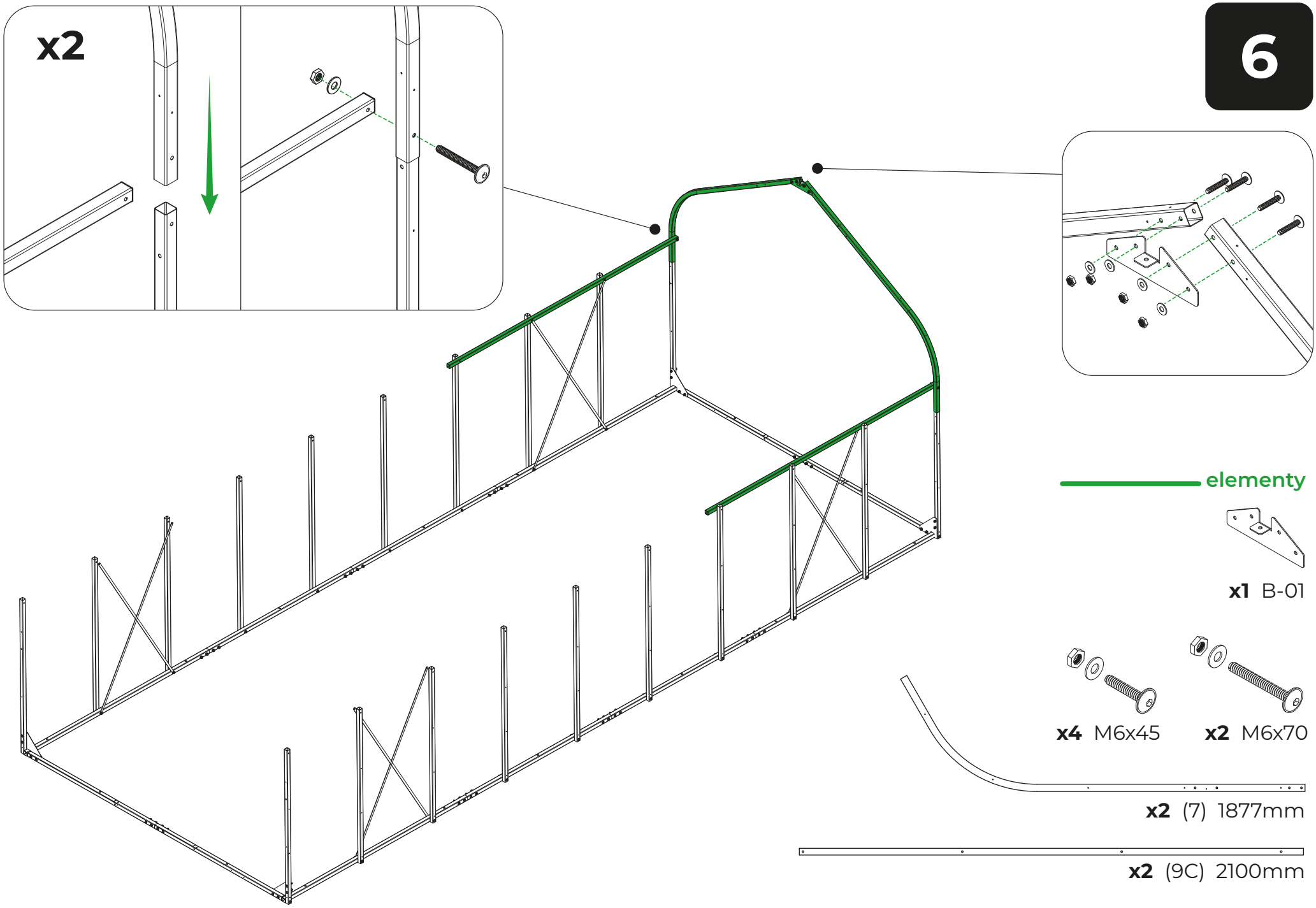
6
x2
elementy
x1 B-01
x4 M6x45
x2 M6x70
x2 (7) 1877mm
x2 (9C) 2100mm

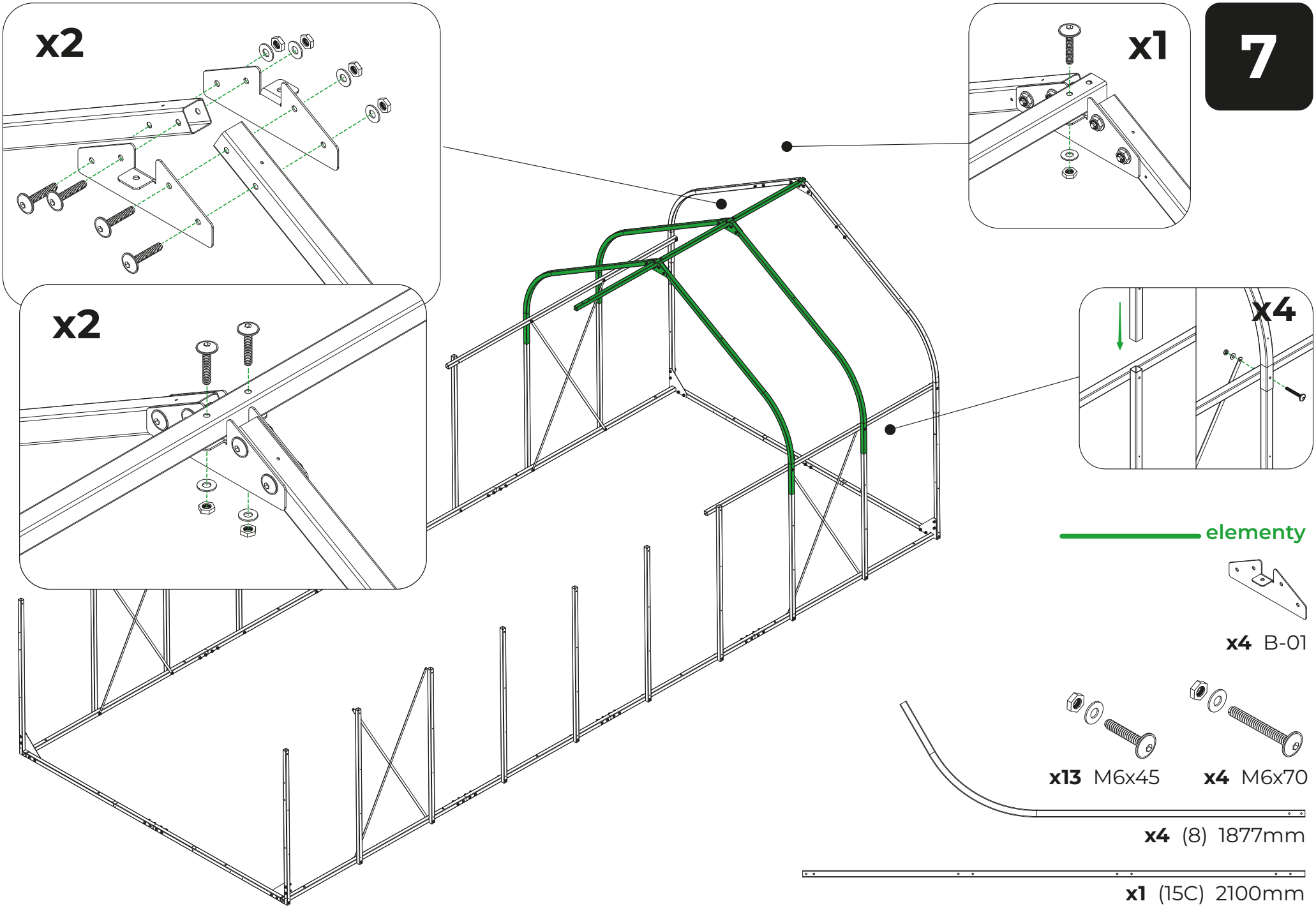
7
x2
x2
x1
x4
elementy
x4 B-01
x13 M6x45
x4 M6x70
x4 (8) 1877mm
x1 (15C) 2100mm

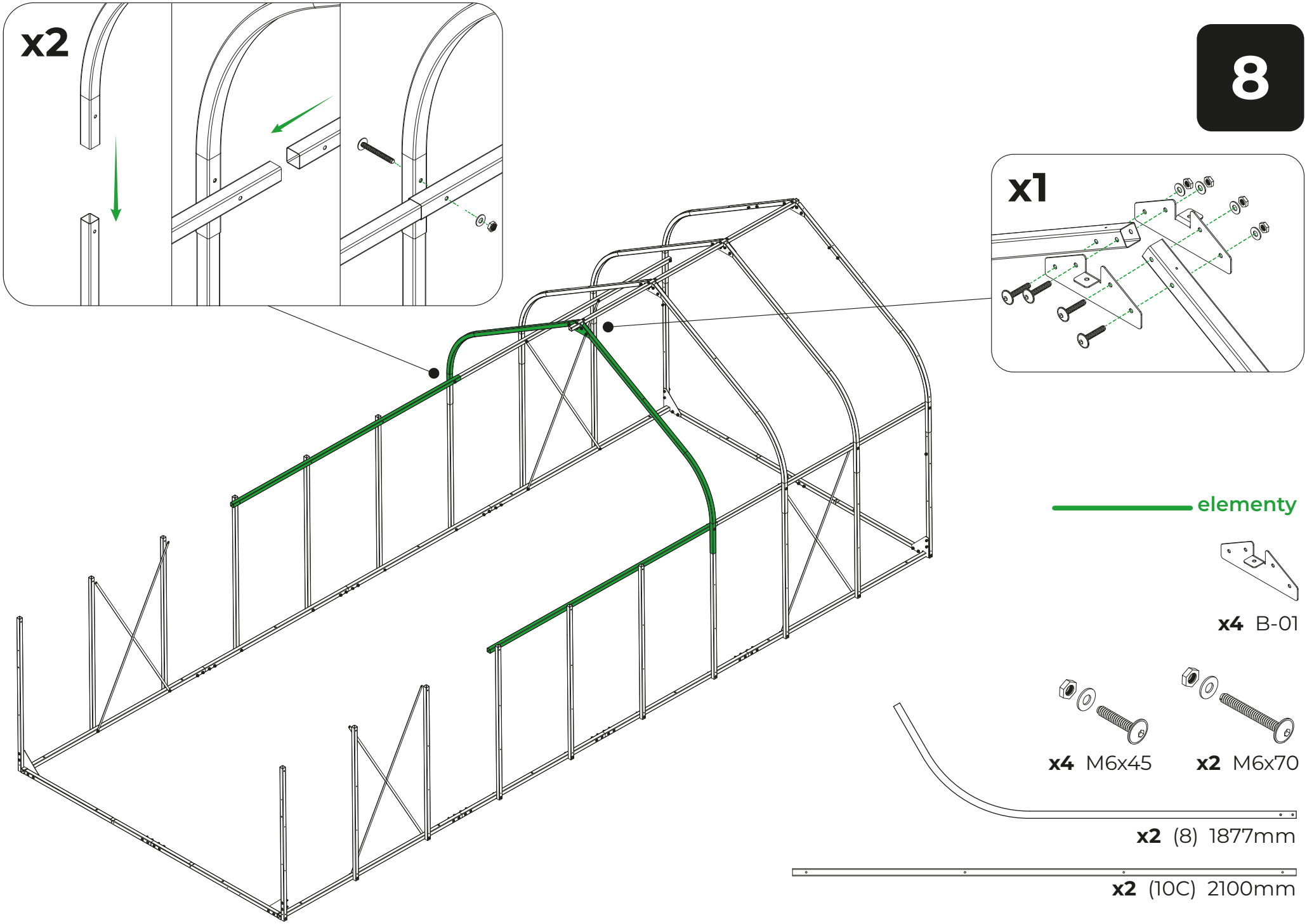
8
x2
x1
elementy
x4 B-01
x4 M6x45
x2 M6x70
x2 (8) 1877mm
x2 (10C) 2100mm

9

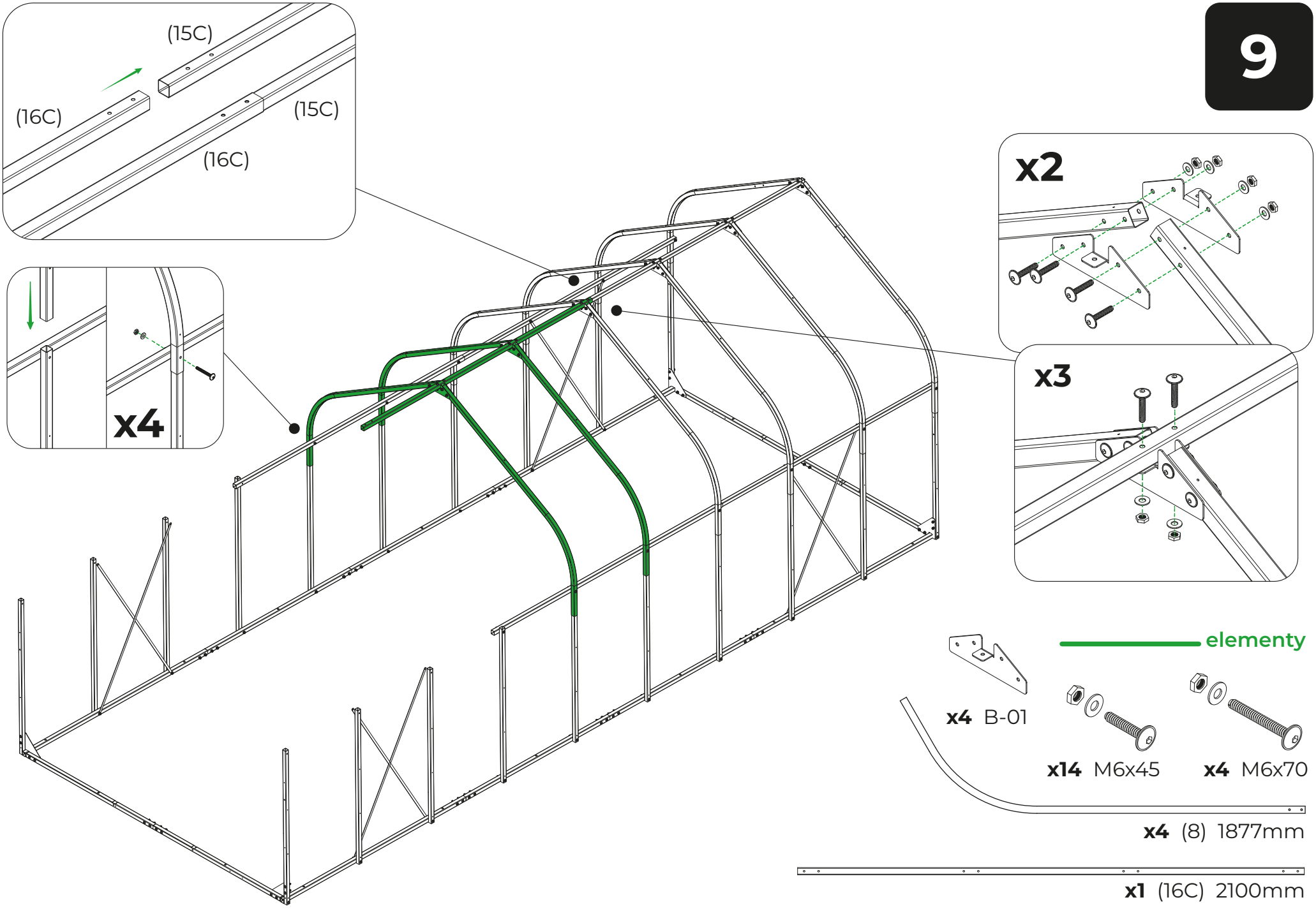

(15C)
(16C)
(15C)
(16C)
x4
x2
x3
elementy
x4 B-01
x14 M6x45
x4 M6x70
x4 (8) 1877mm
x1 (16C) 2100mm

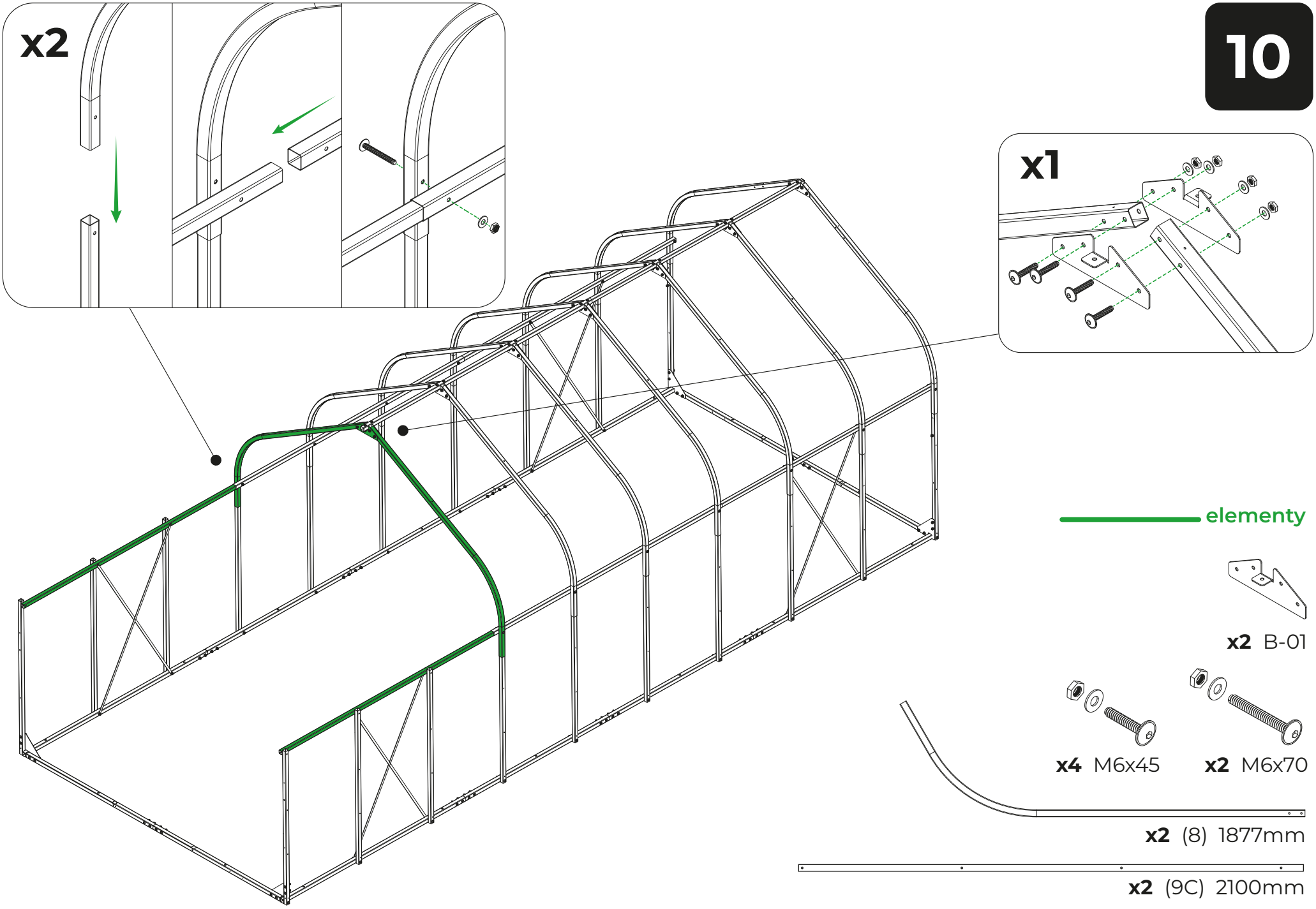
10
x2
x1
elementy
x2 B-01
x4 M6x45
x2 M6x70
x2 (8) 1877mm
x2 (9C) 2100mm

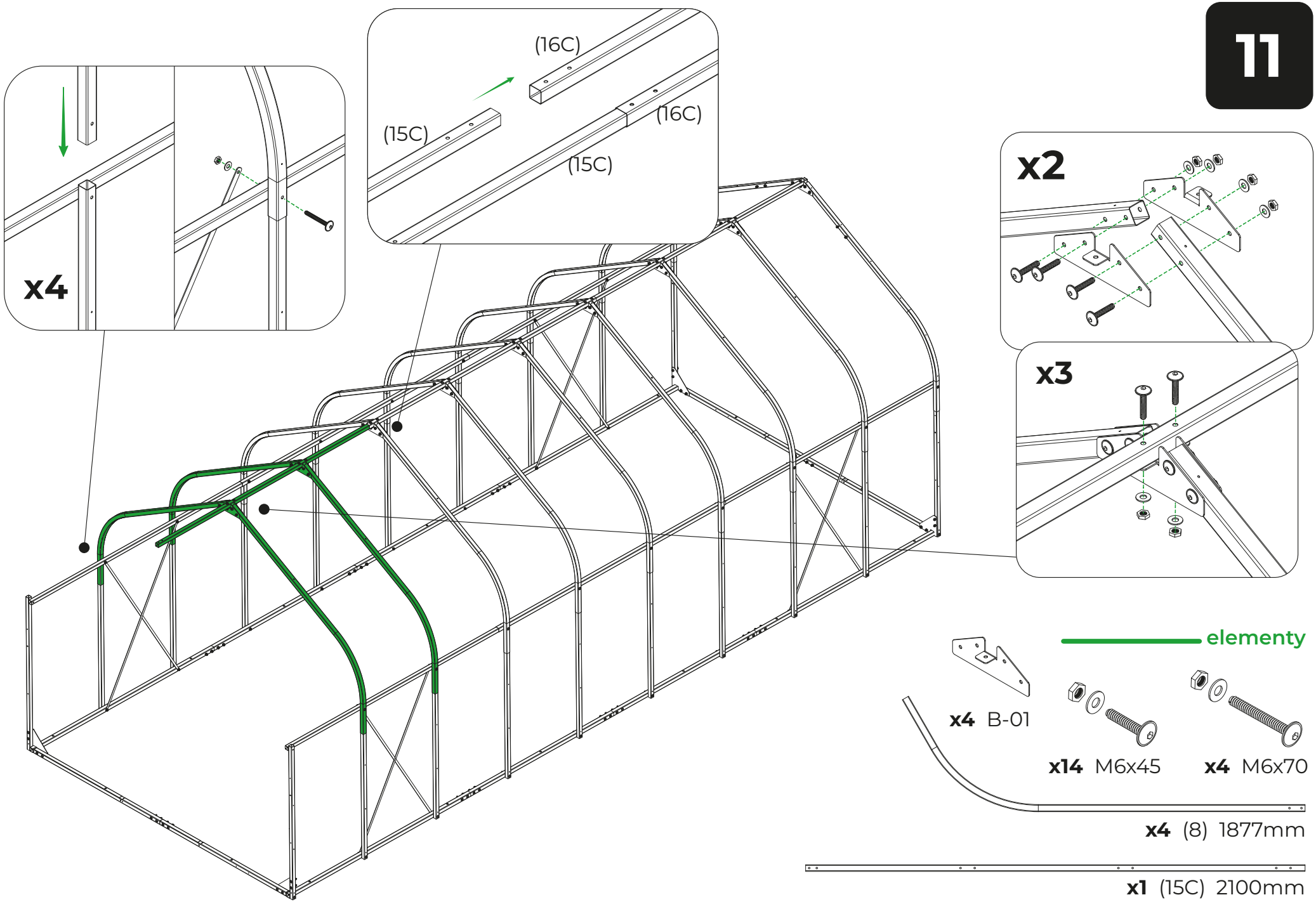
x4
(16C)
(15C)
(16C)
(15C)
x2
x3
elementy
x4 B-01
x14 M6x45
x4 M6x70
x4 (8) 1877mm
x1 (15C) 2100mm

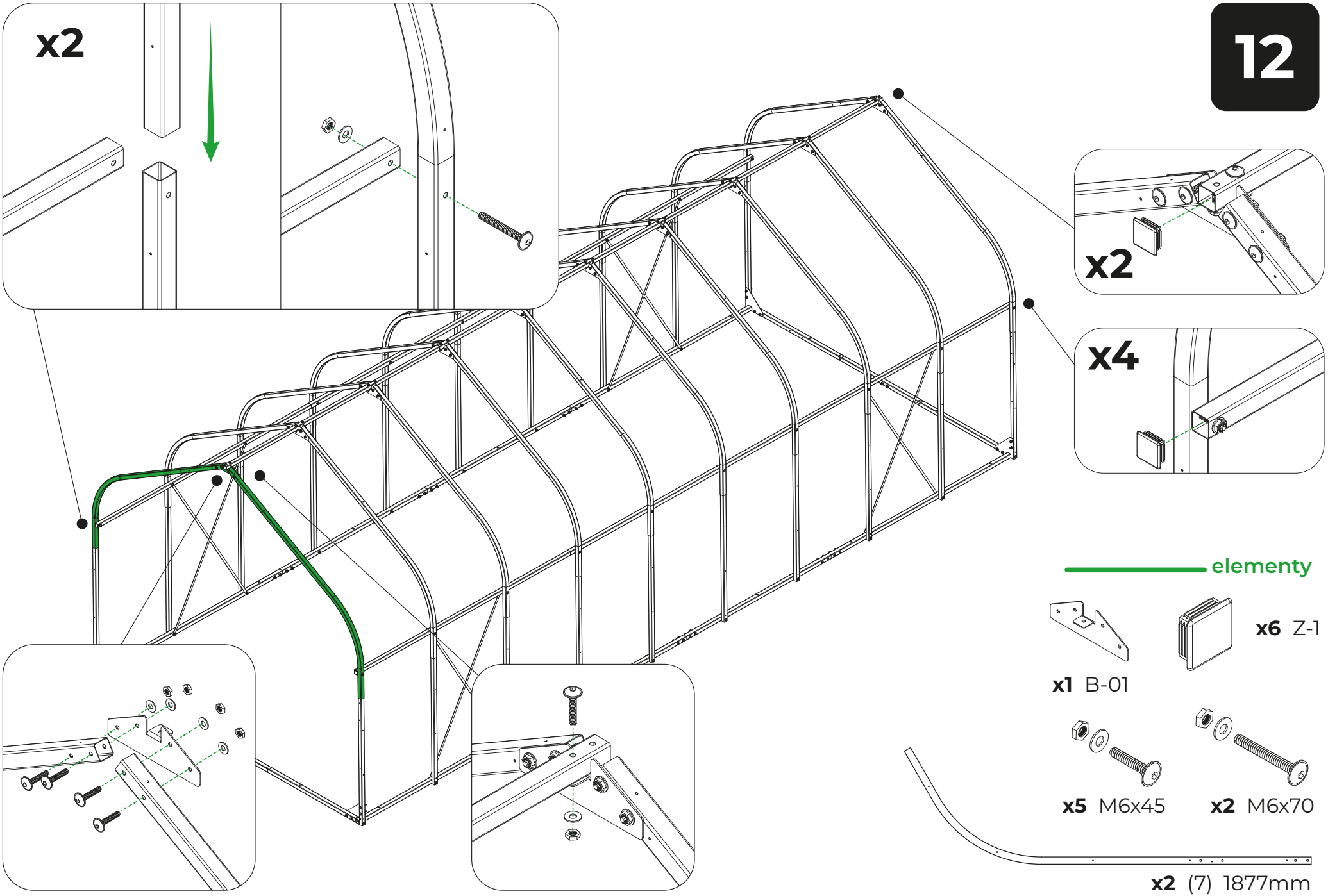
12
x2
x2
x4
elementy
x6 Z-1
x1 B-01
x5 M6x45
x2 M6x70
x2 (7) 1877mm

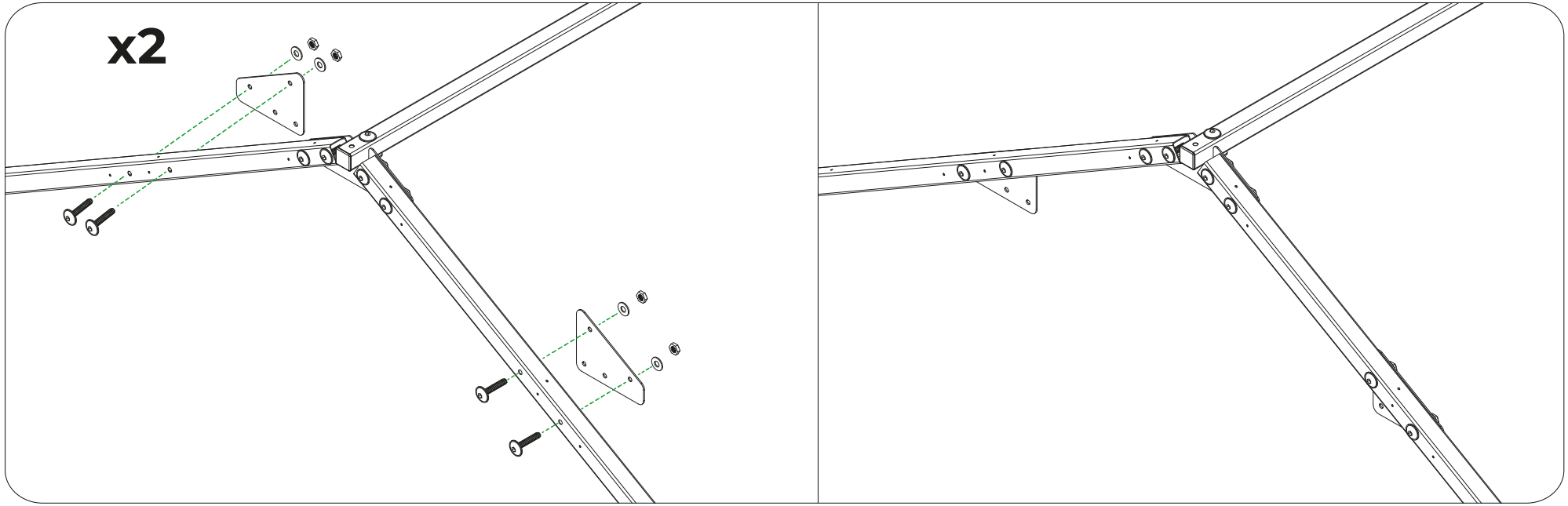

elementy

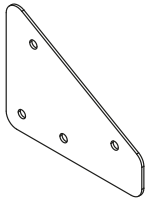

x4 B-03

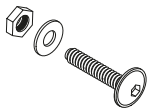

x8 M6x45

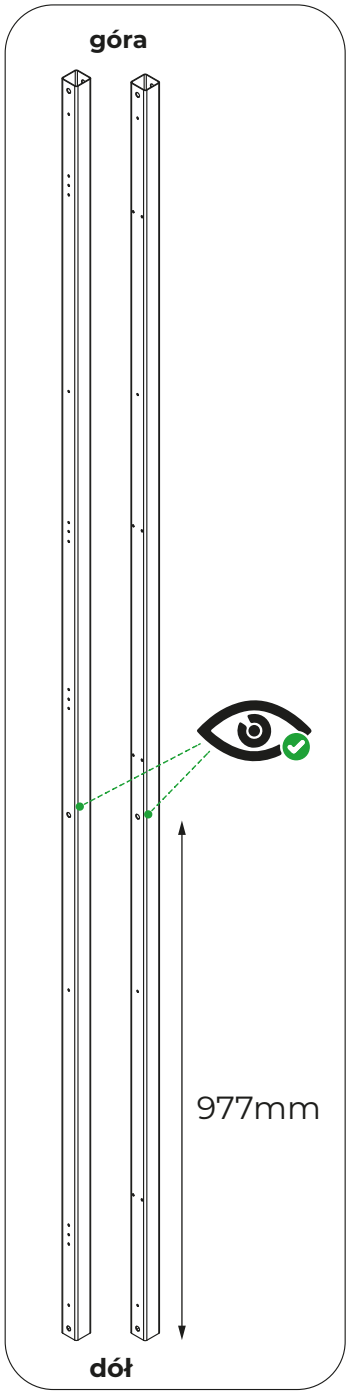

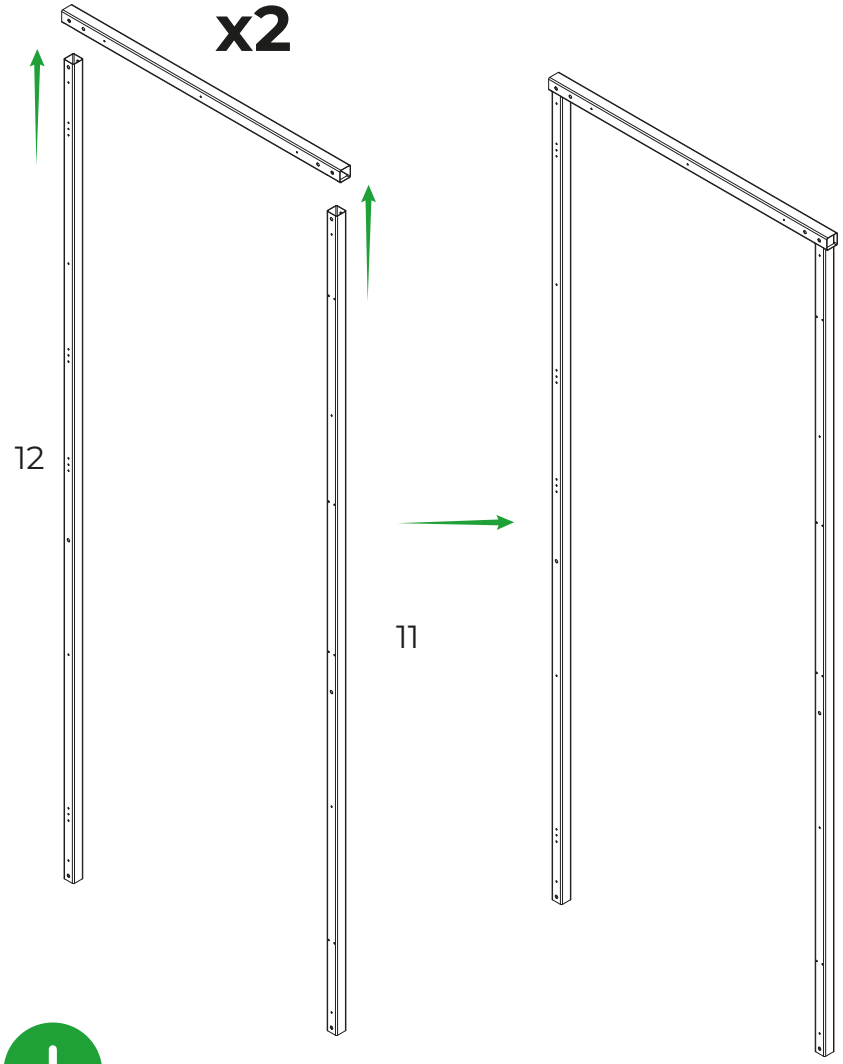

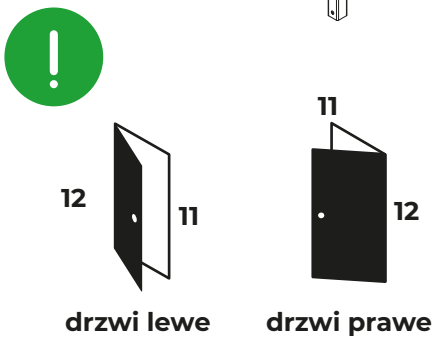

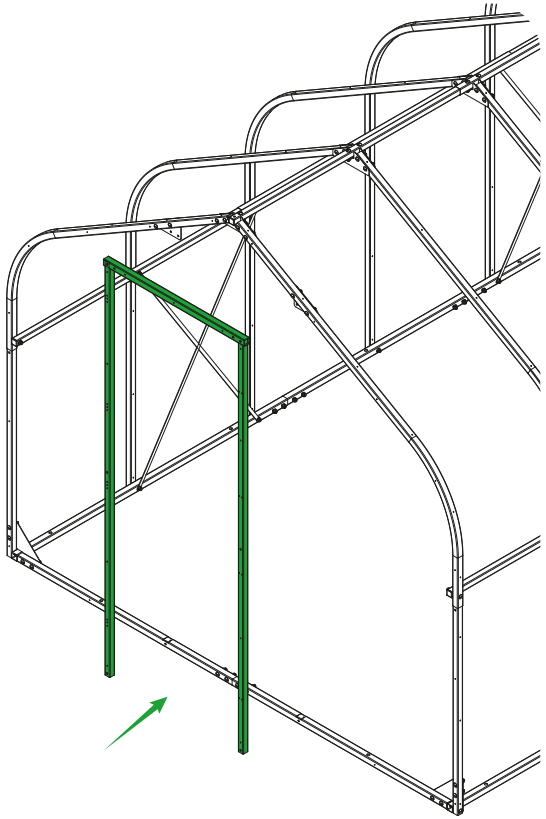

elementy

x2 (11) 1990mm

x2 (12) 1990mm

x2 (14) / 14C 780mm

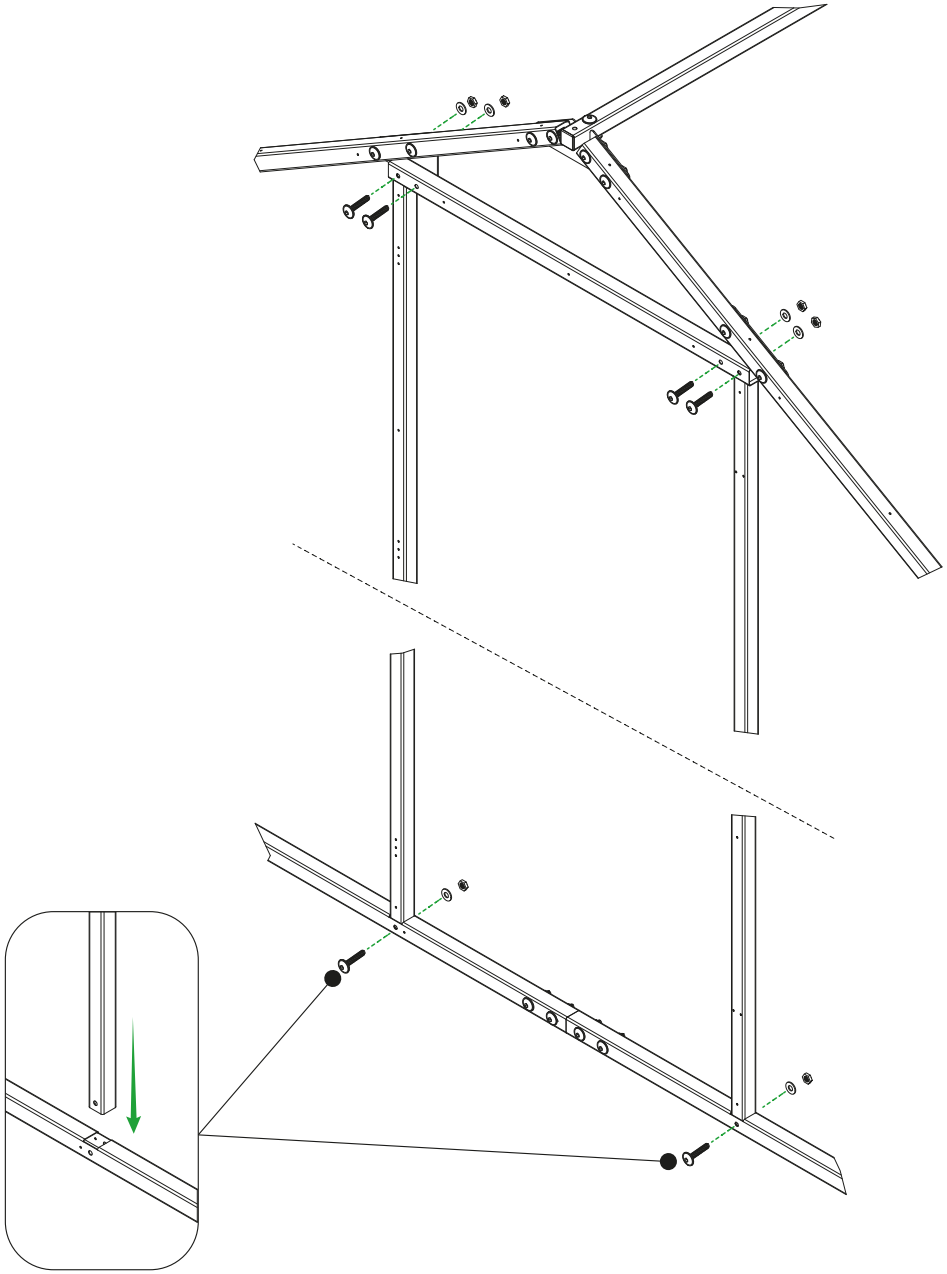

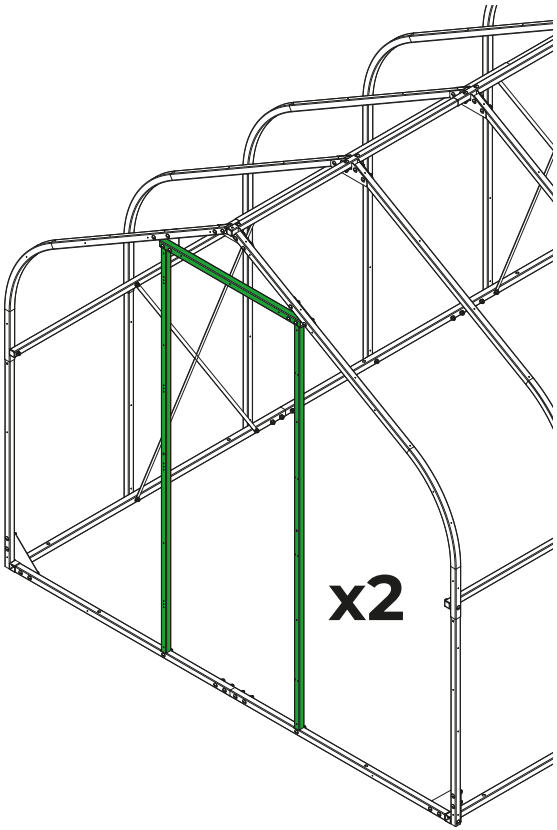

elementy

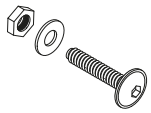

x12 M6x45

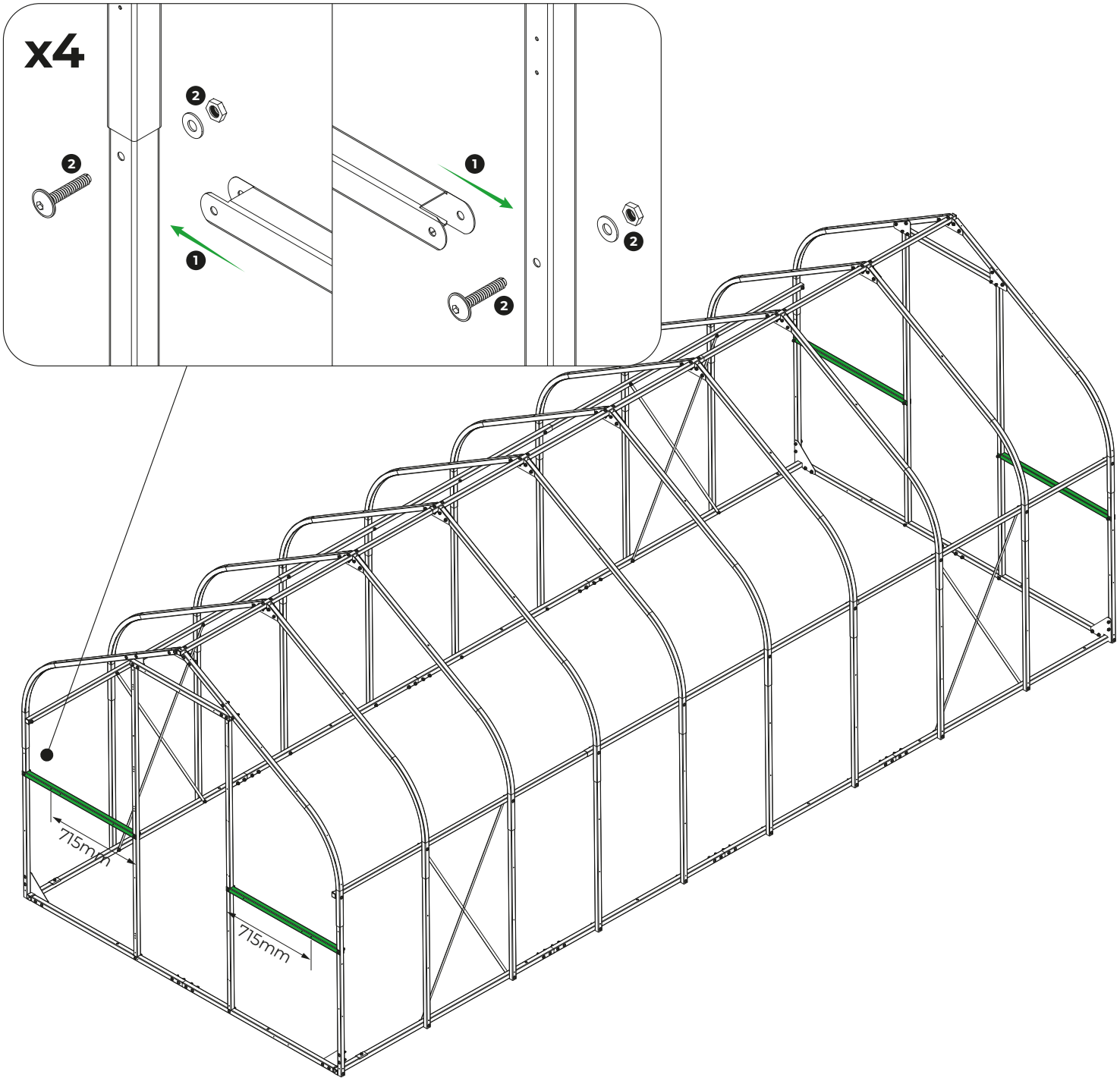

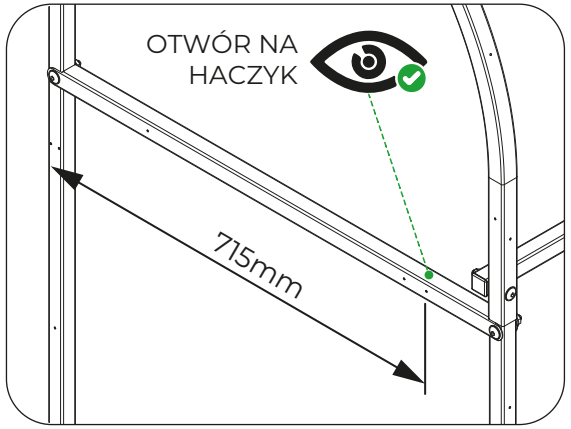

elementy

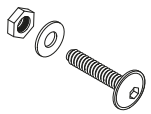

x8 M6x45

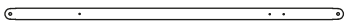

x4 (13) 890mm

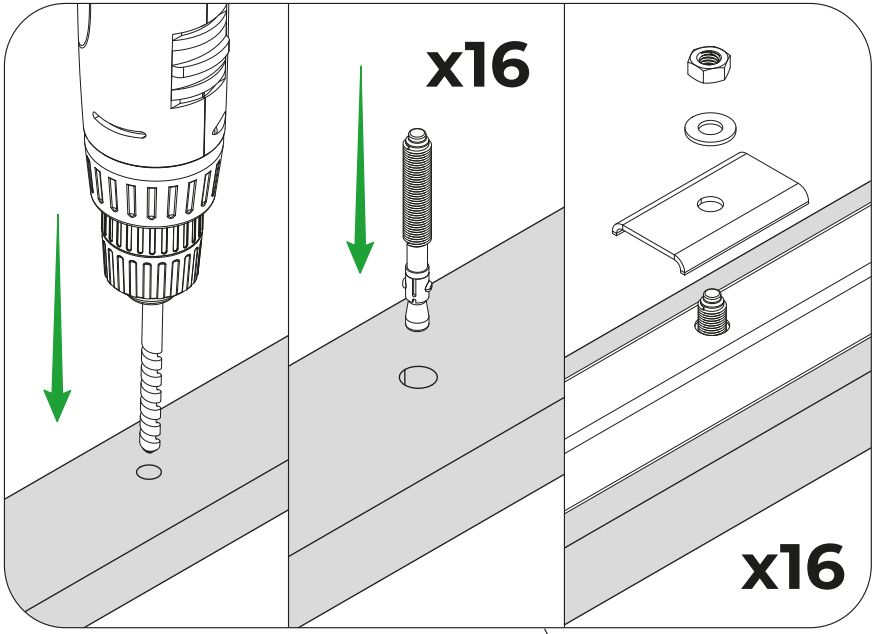

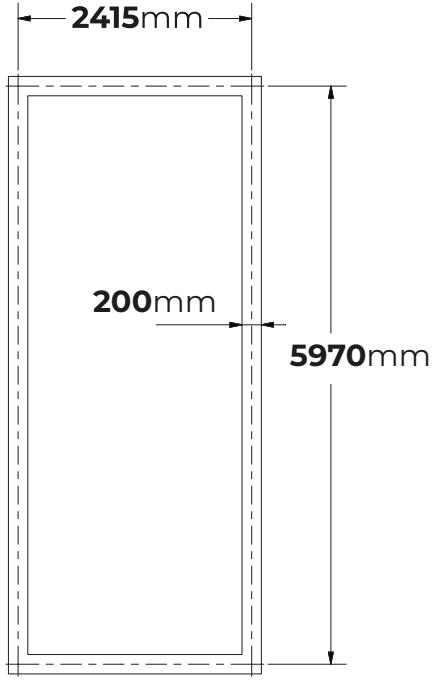

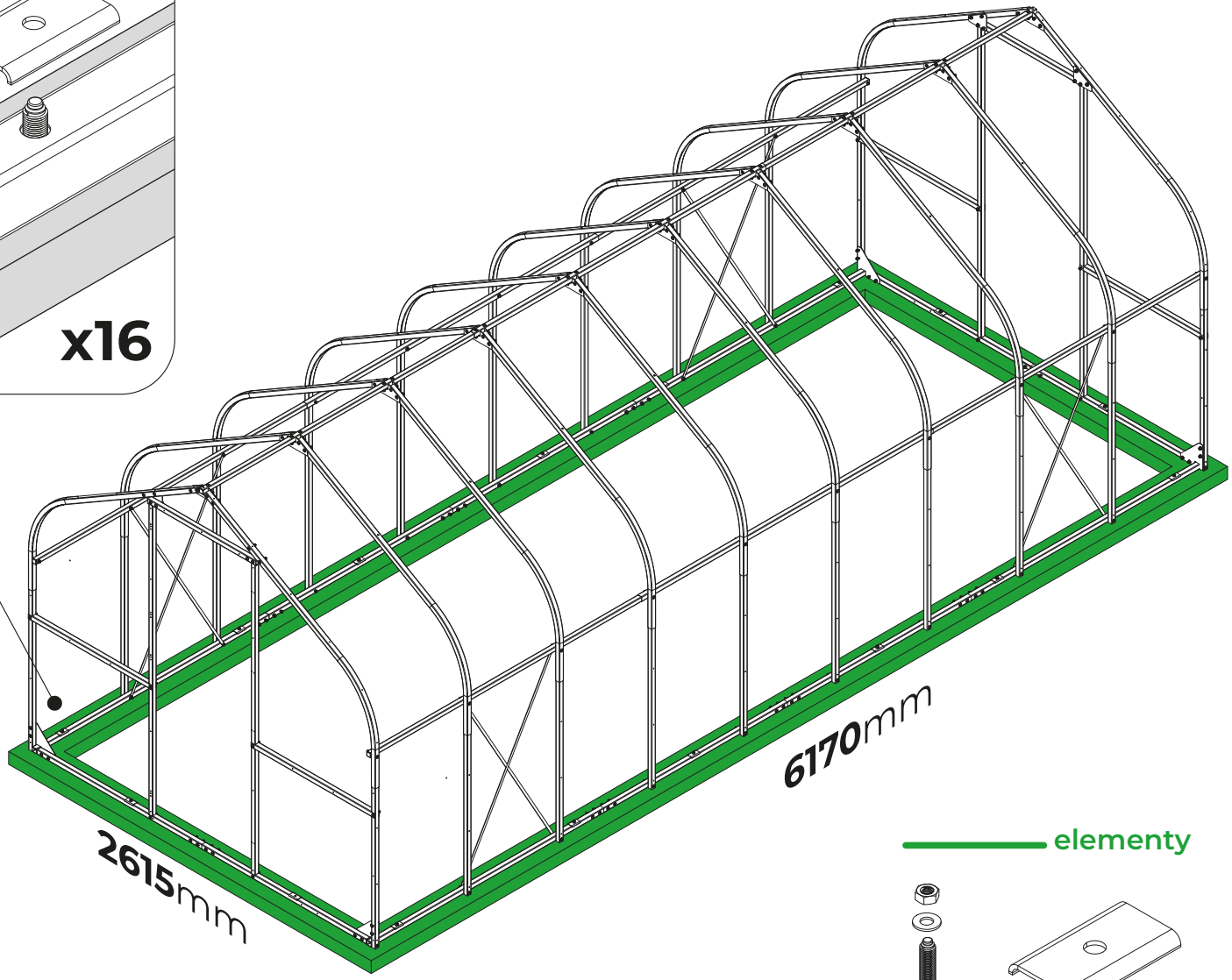

elementy

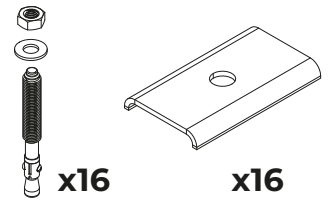

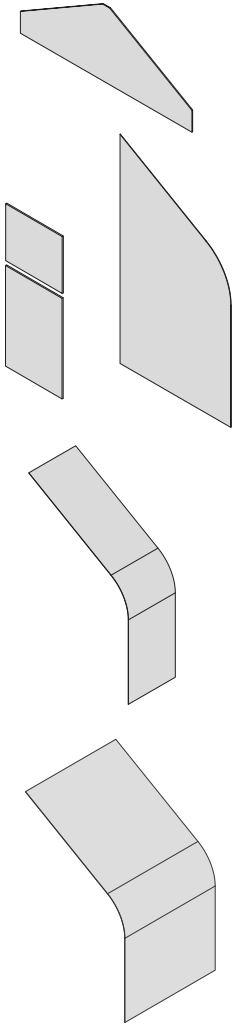

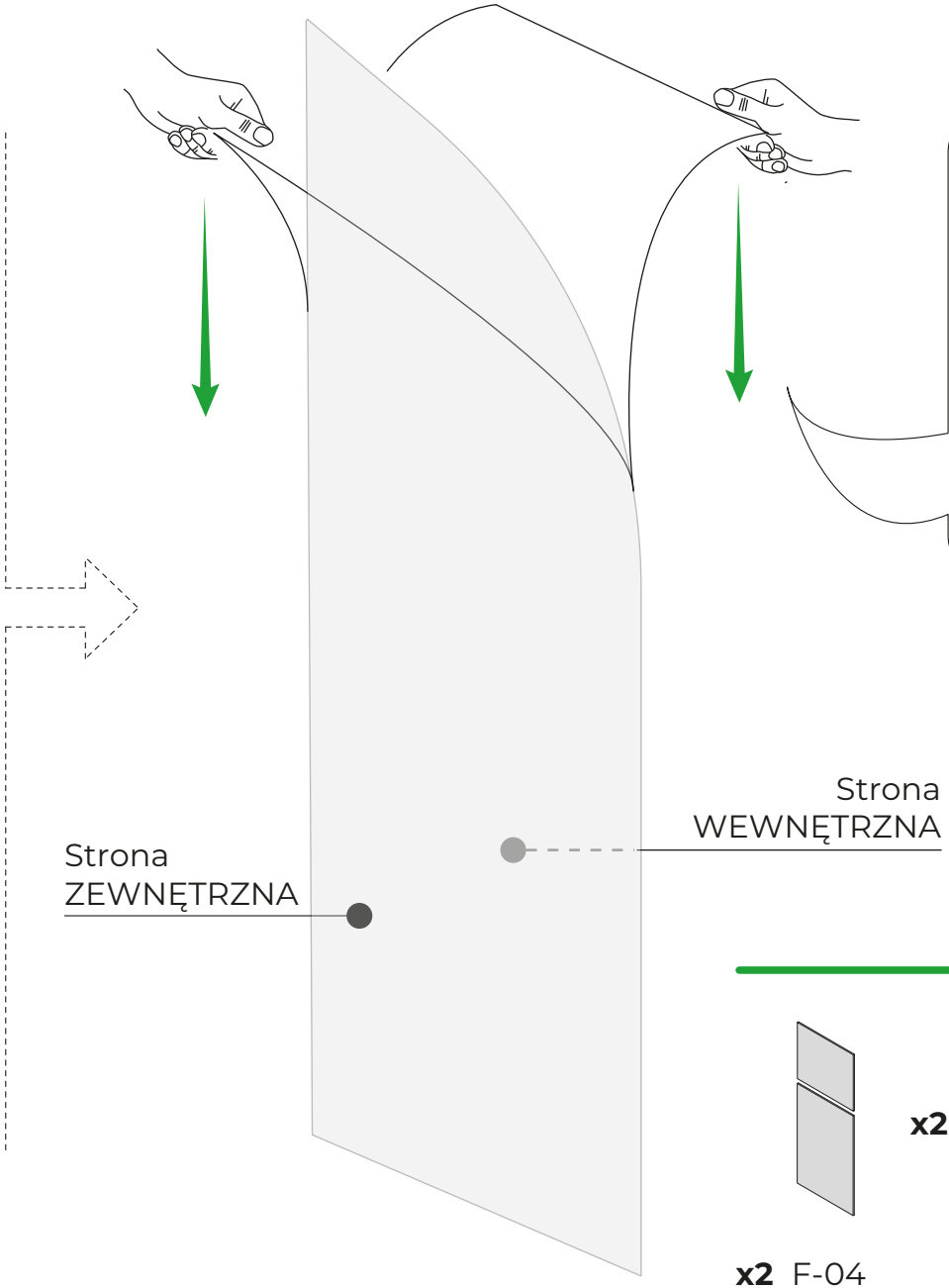

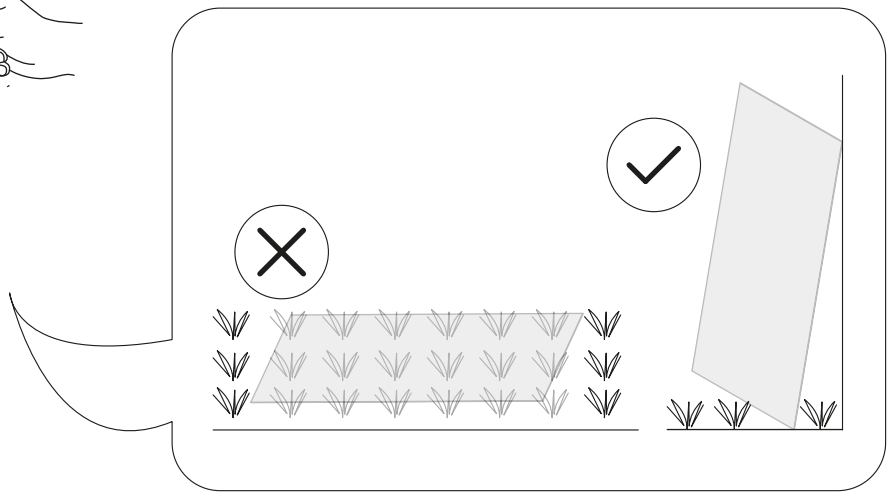

UWAGA
WARSTWA OCHRONNA UV PO STRONIE OZNAKOWANEJ TAŚMĄ Z NADRUKIEM. MONTOWAĆ TĄ STRONĄ NA ZEWNĄTRZ!

elementy

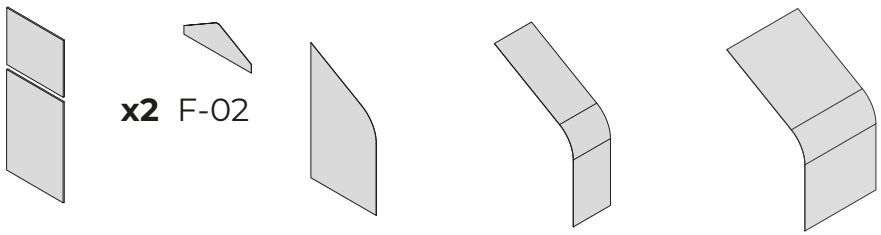

x2 F-04 **x2** F-02 **x4** F-01 **x2** F-03 **x8** F-03

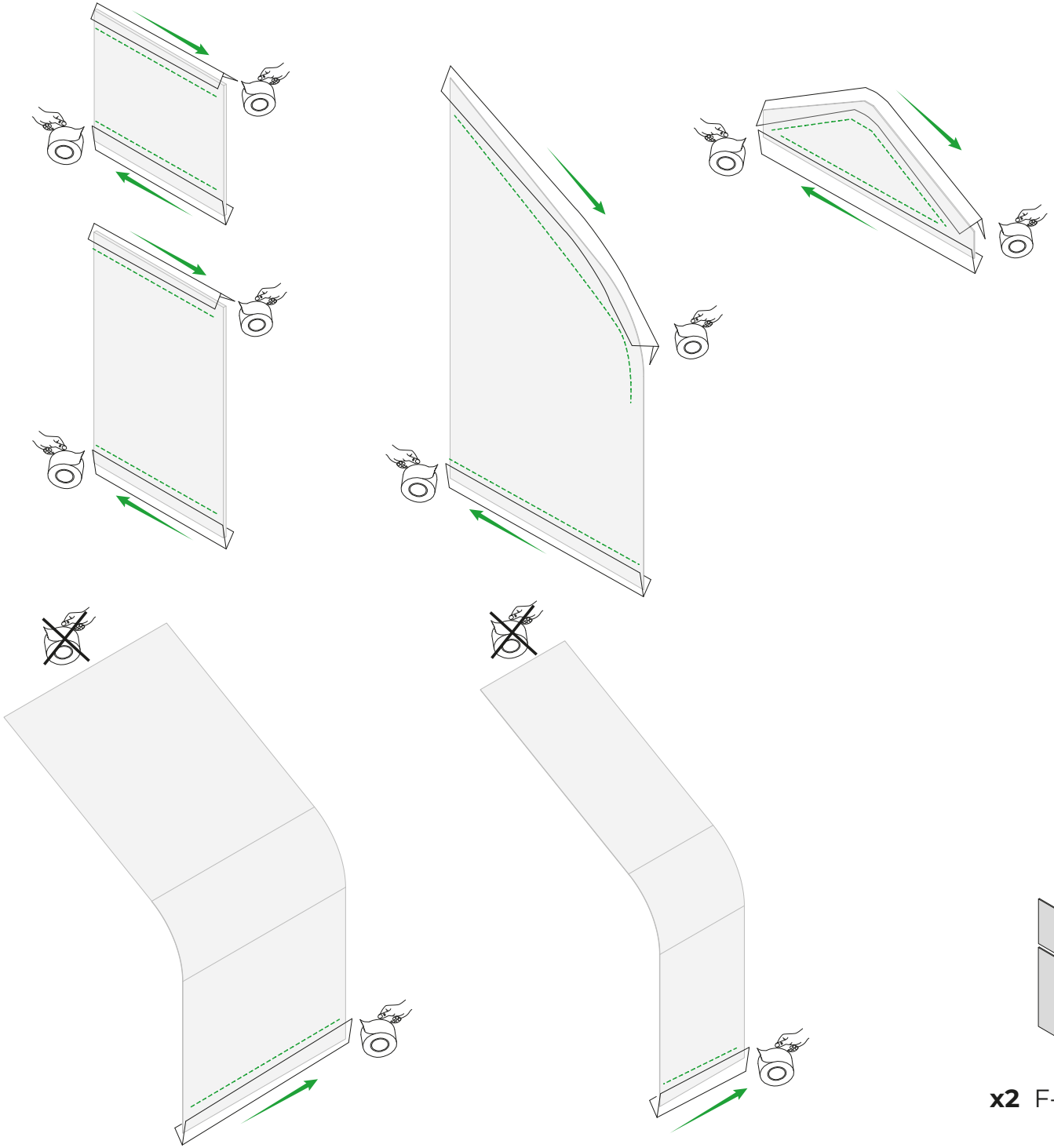

Płyty należy okleić taśmą UV w wyznaczonych miejscach.

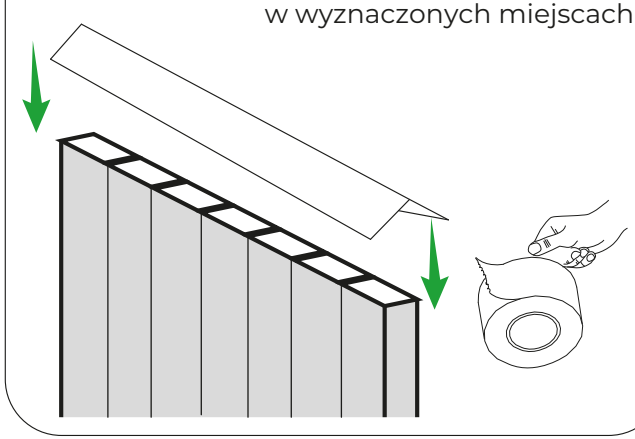

elementy

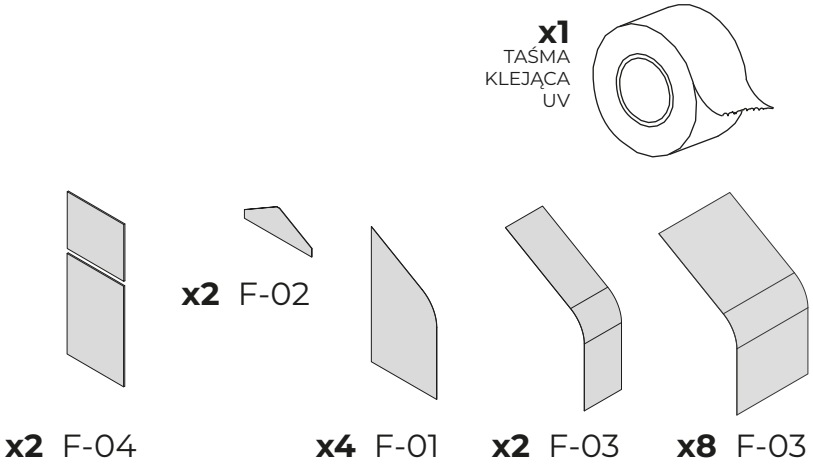

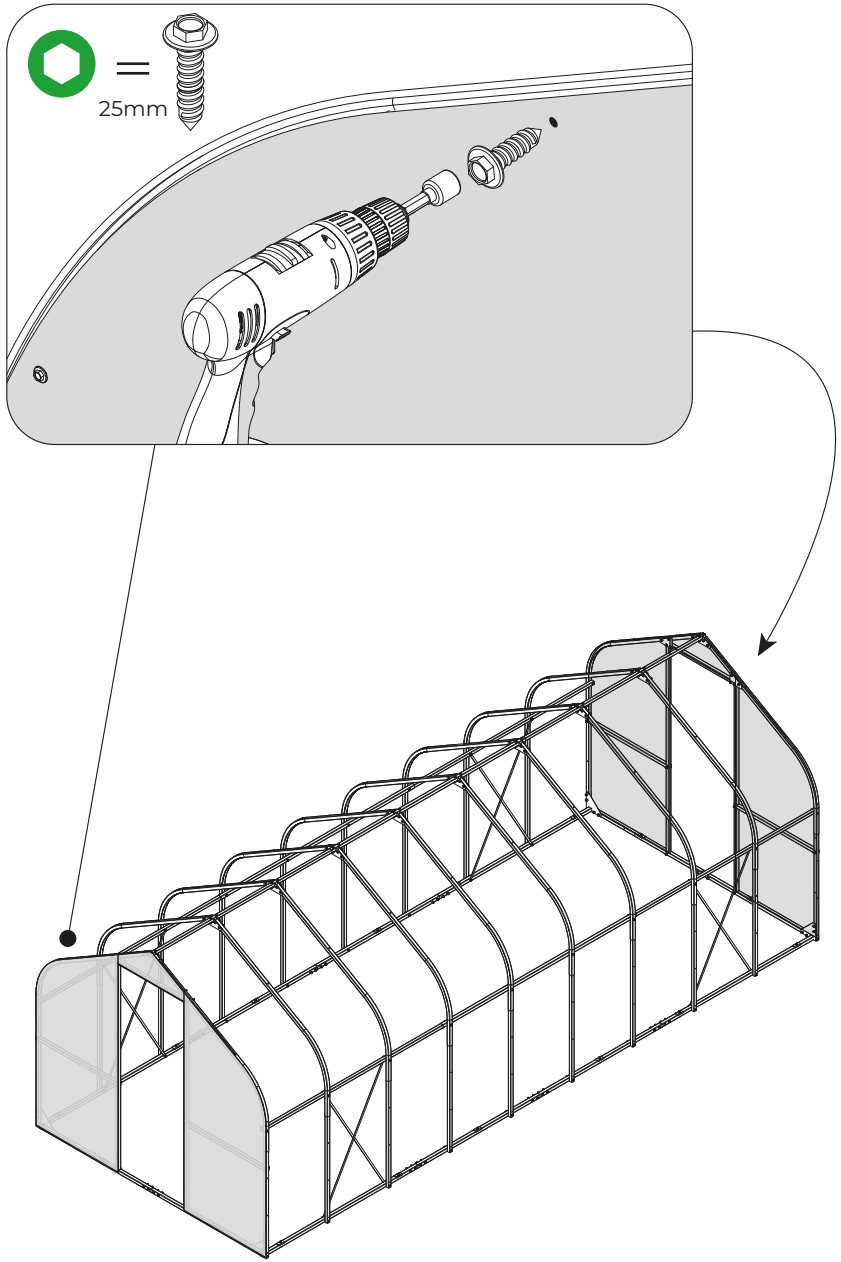

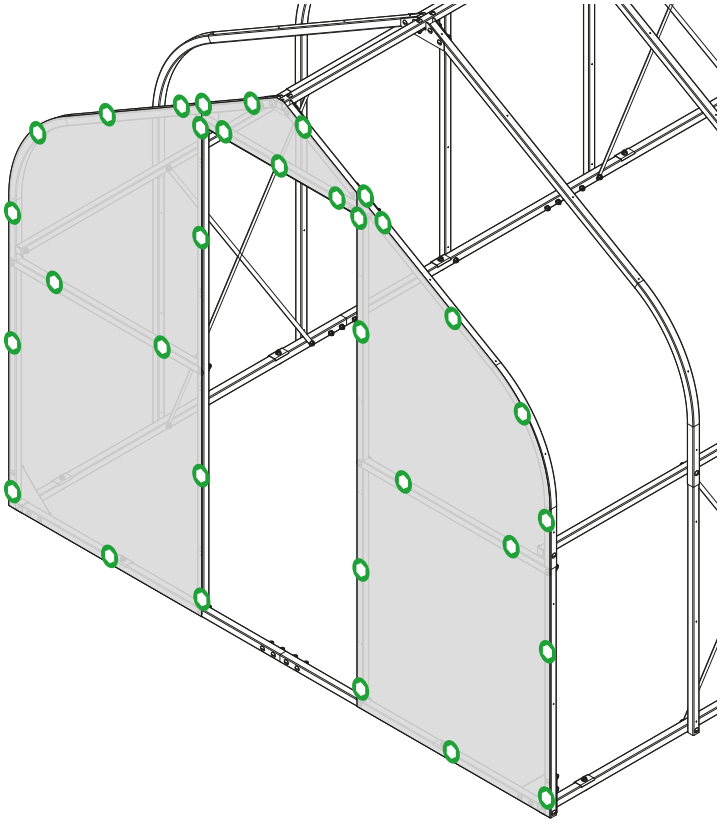

elementy

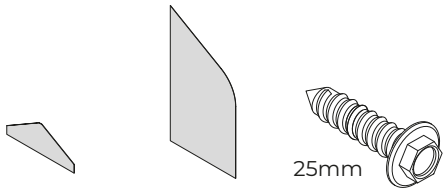

x2 F-02 **x4** F-01 **x66** W-2

Blachy układamy
na zakładkę

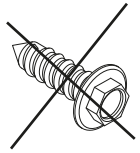

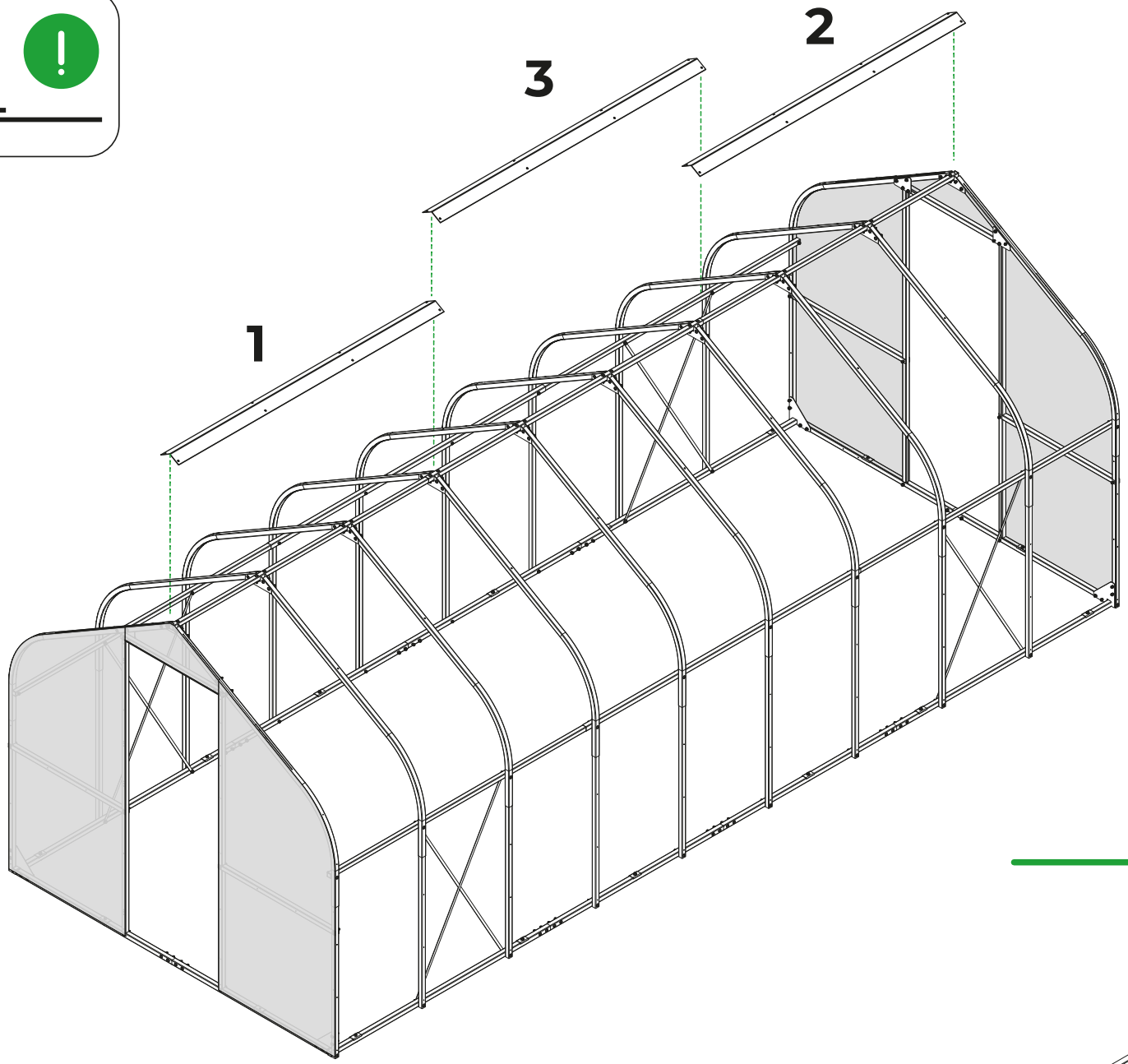

elementy

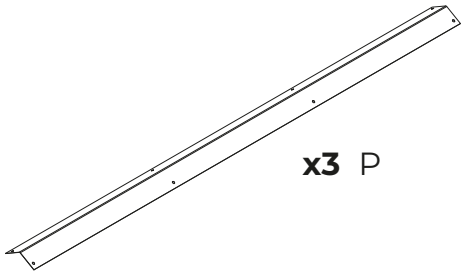

x3 P

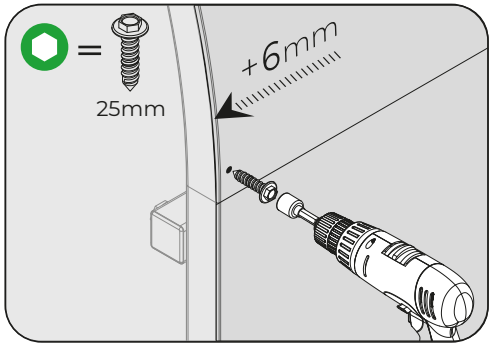

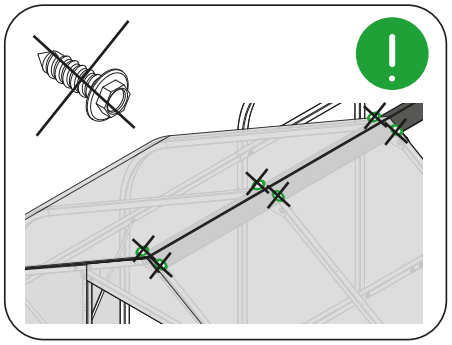

Miejsca wkrętów wyznaczają otwory w profilach

Skrajne płyty należy ZLICOWAĆ Z PŁYTAMI FRONTOWYMI

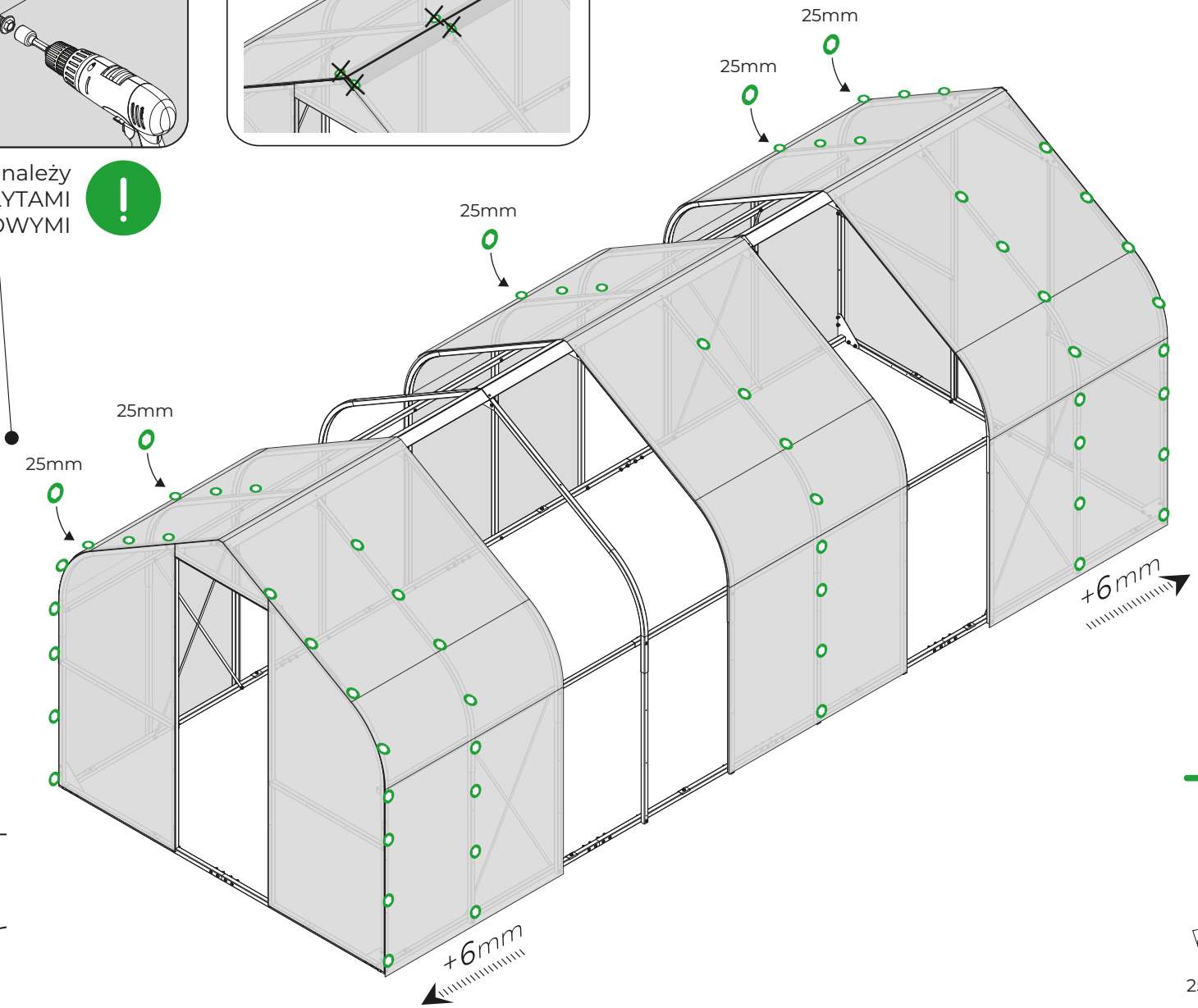

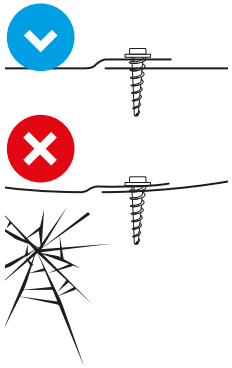

elementy

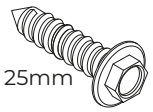

x80 W-2

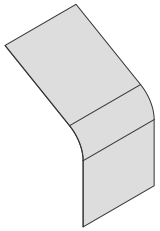

x6 F-03

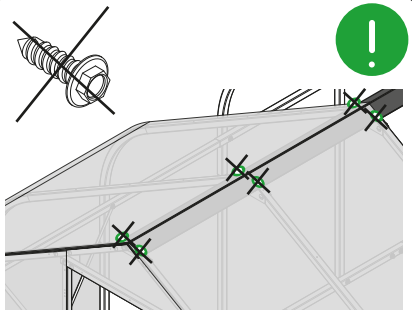

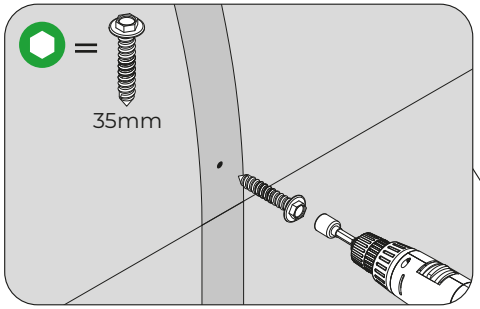

Miejsca wkrętów wyznaczają otwory w profilach

Płyty montujemy na zakładkę

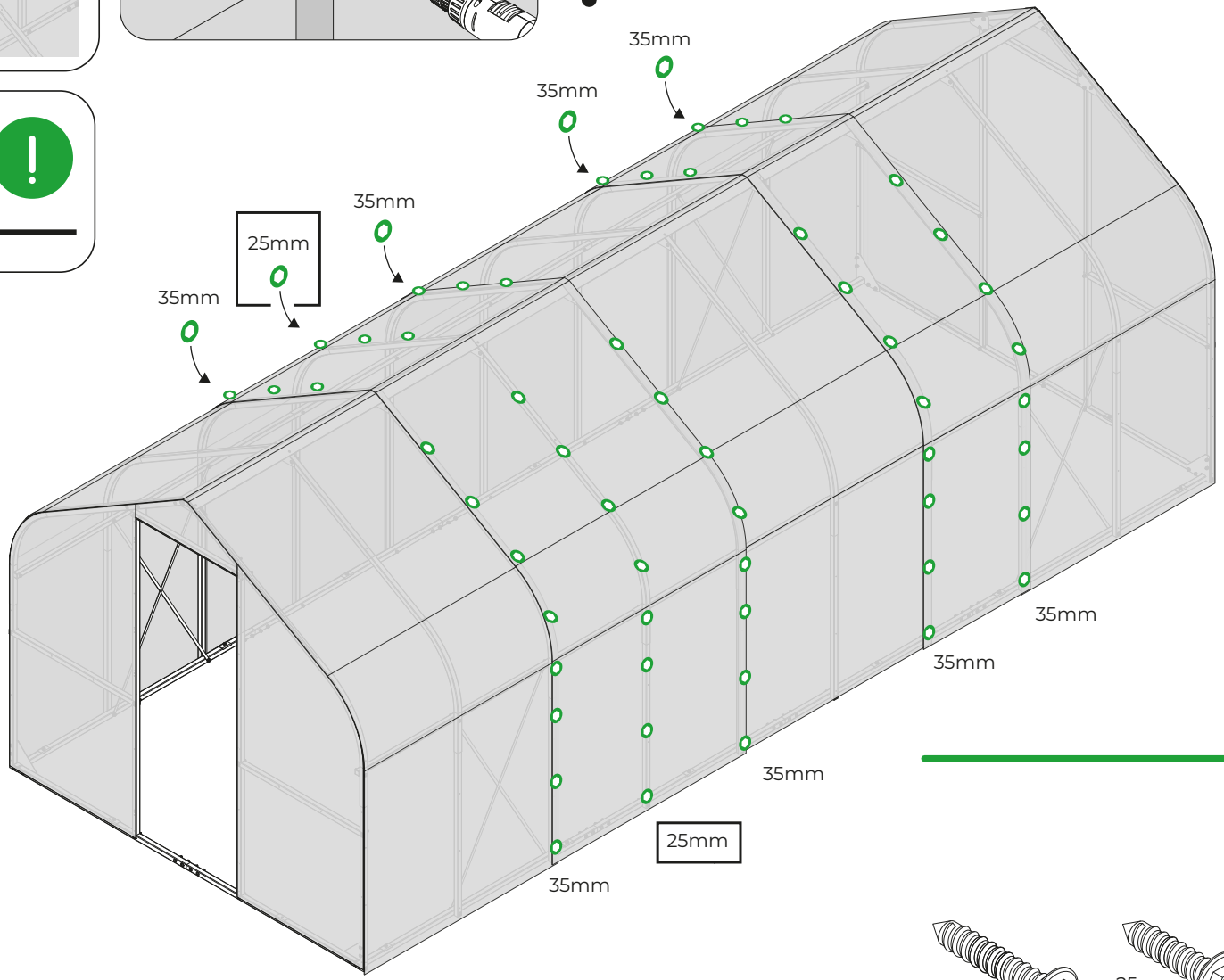

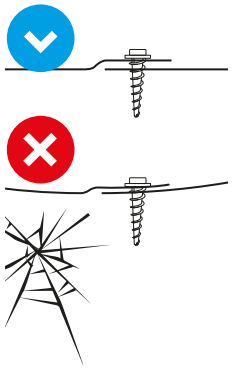

elementy

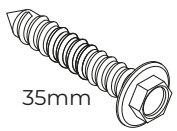

x64 W-3

x16 W-2

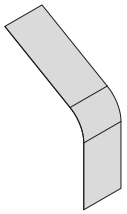

x2 F-03

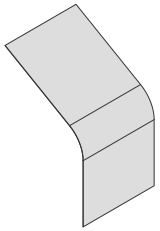

x2 F-03

Blachy w kolejności 1,2,3 wsuń pod poliwęglan na około 4cm

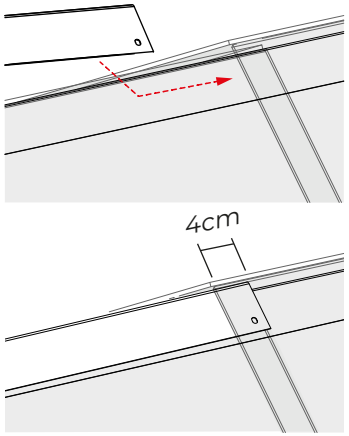

Blachy układaj w wyznaczonej kolejności

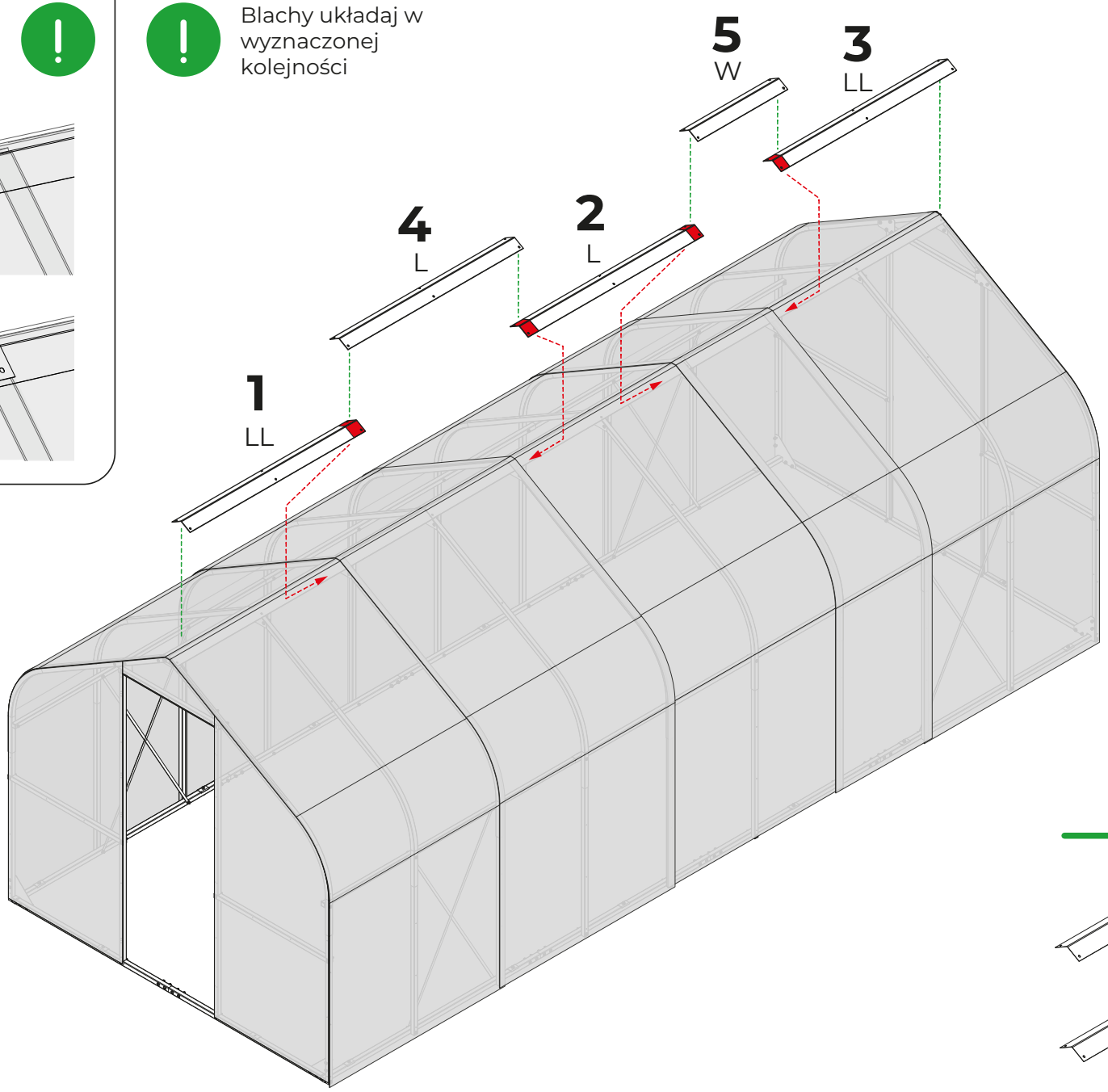

elementy

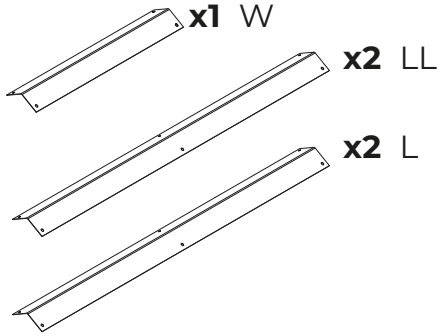

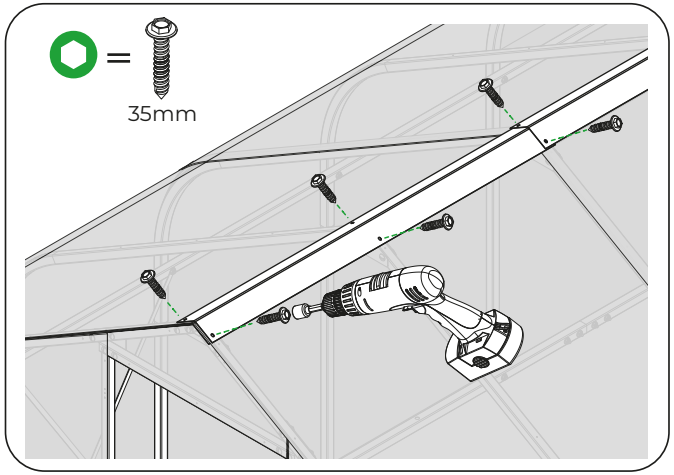

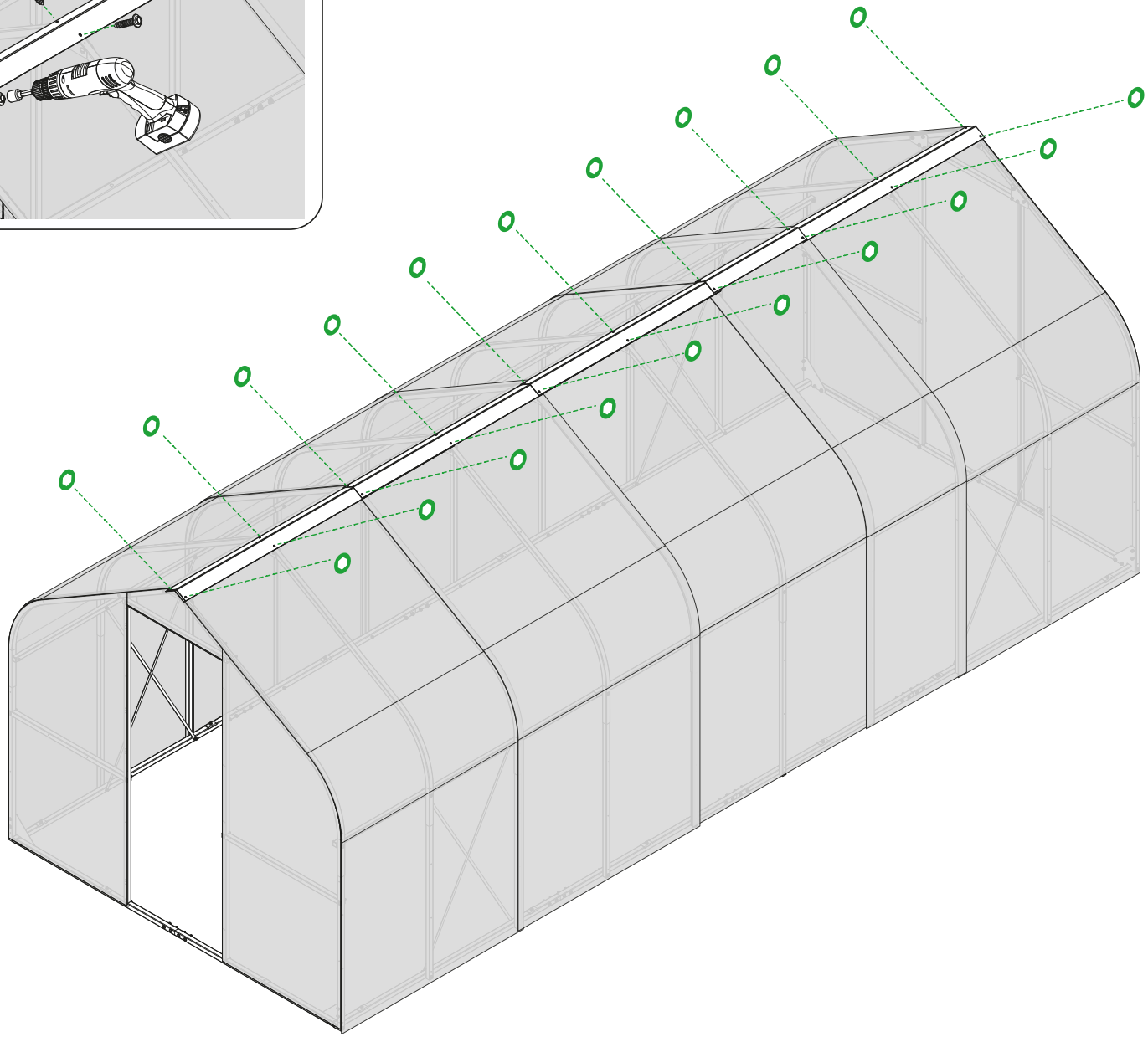

elementy

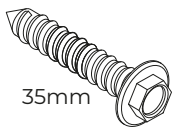

x20 W-3

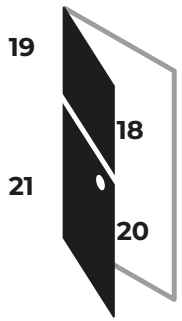

drzwi lewe

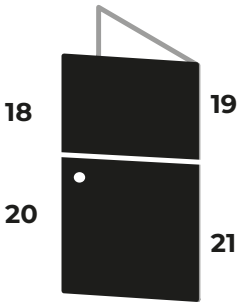

drzwi prawe

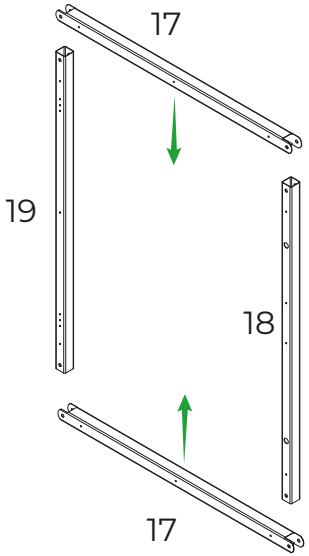

x2

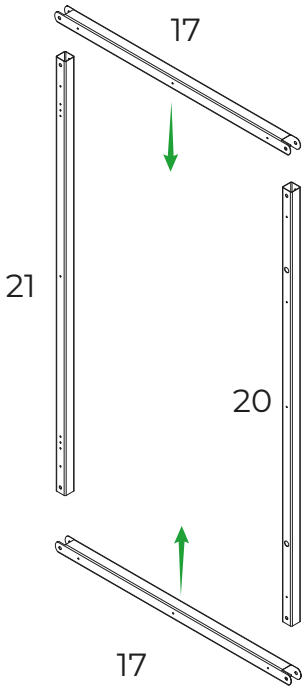

x2

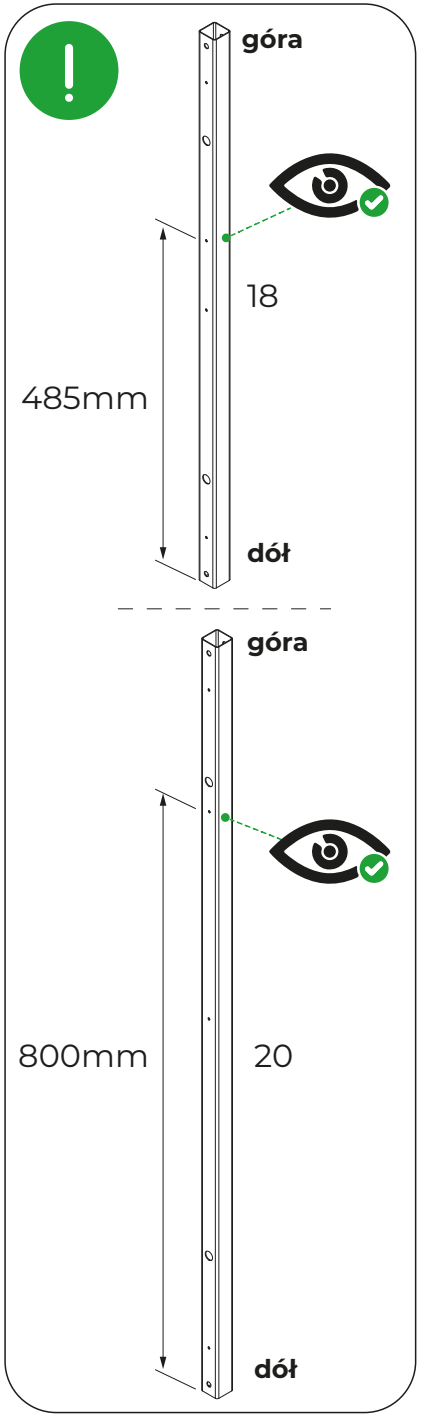

elementy

x8 (17) / 17C 696mm

x2 (18) 810mm

x2 (19) 810mm

x2 (20) 1110mm

x2 (21) 1110mm

Montaż płyt i blach należy wykonywać na płasko. Należy dokładnie sprawdzić przekątne drzwi.

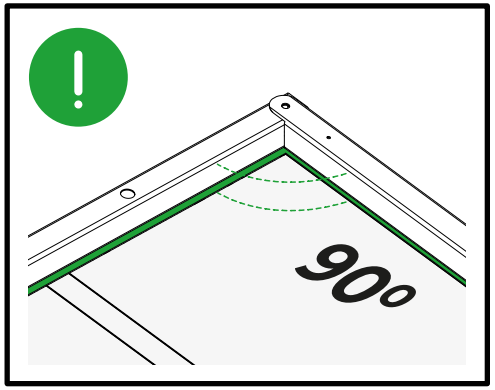

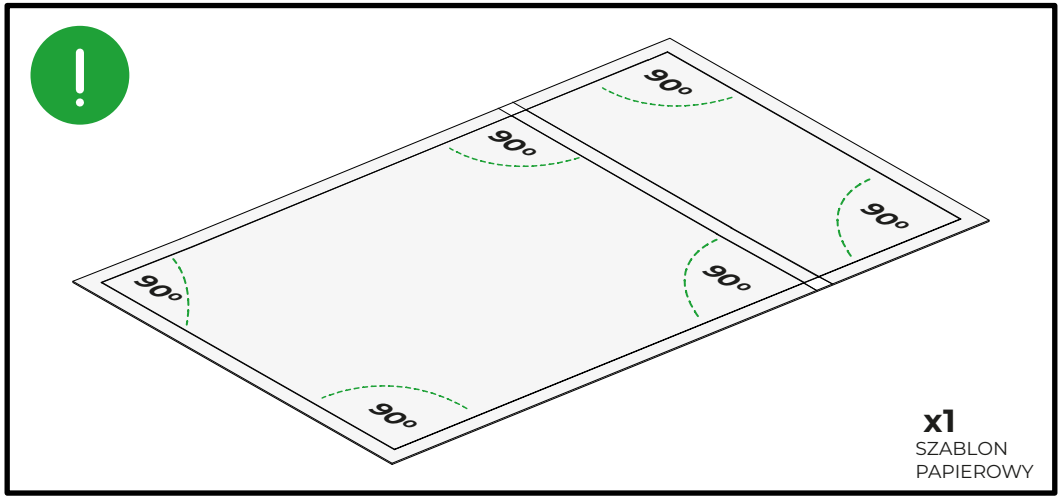

Ułóż profile na szablonie papierowym. Profile muszą łączyć się pod kątem 90º

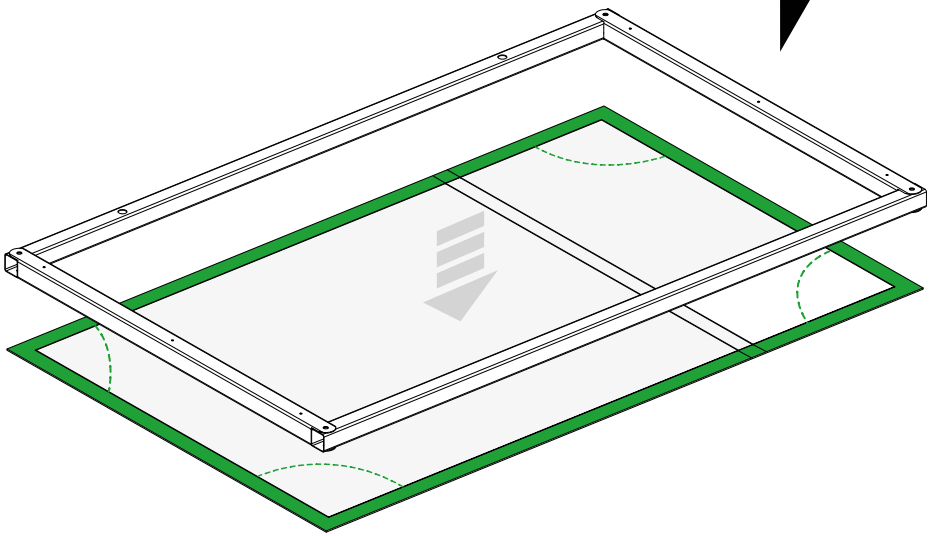

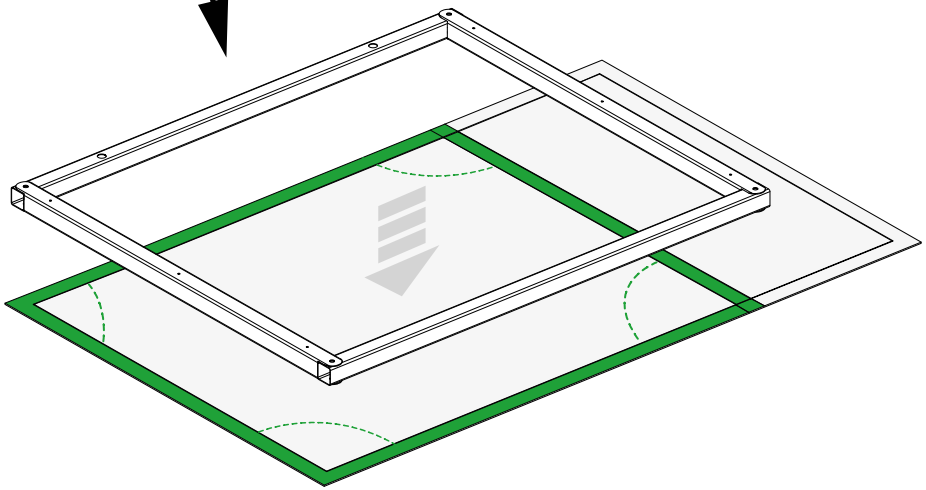

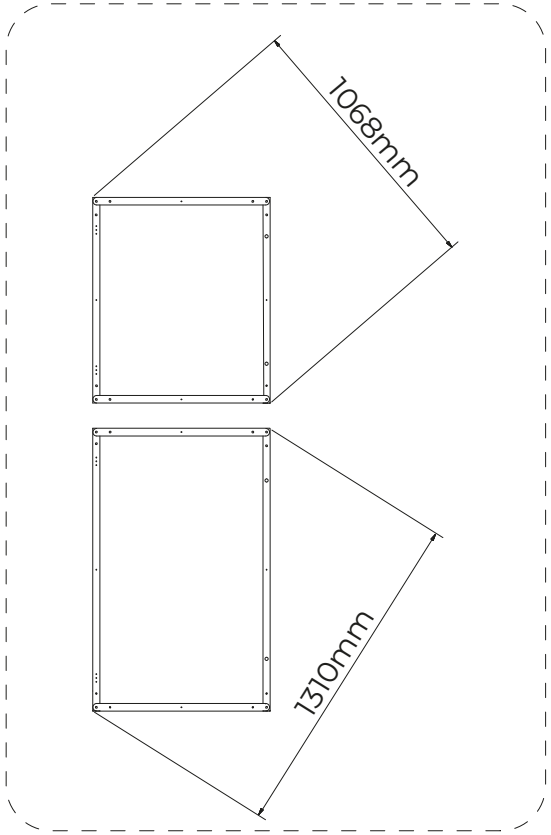

Profile skręcaj śrubami na płasko. Sprawdź przekątne oraz kąty profili

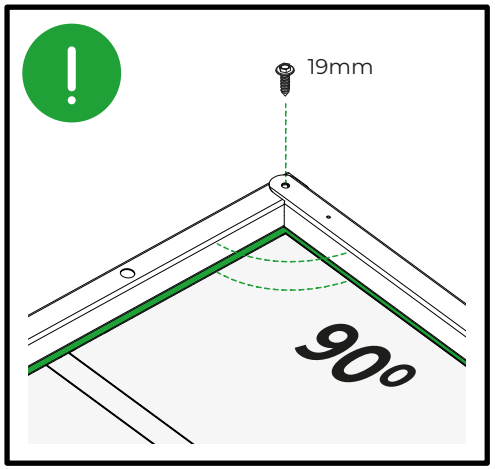

elementy

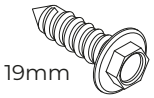

x16 W-1

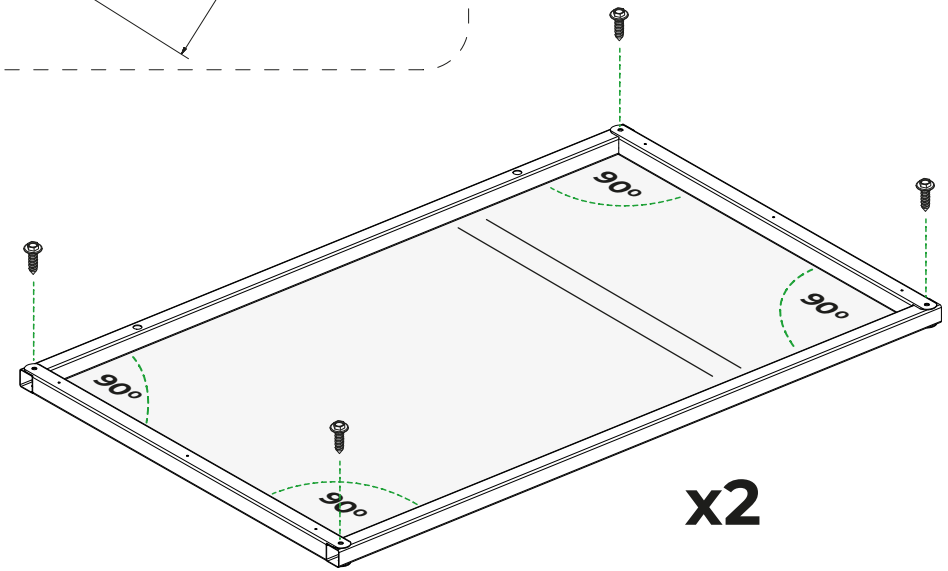

x2

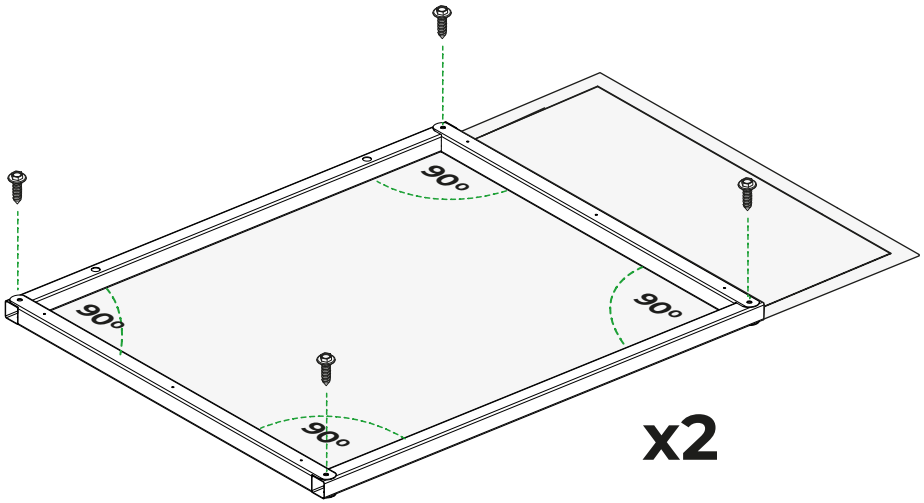

x2

Profile skręcaj śrubami na płasko.

1.

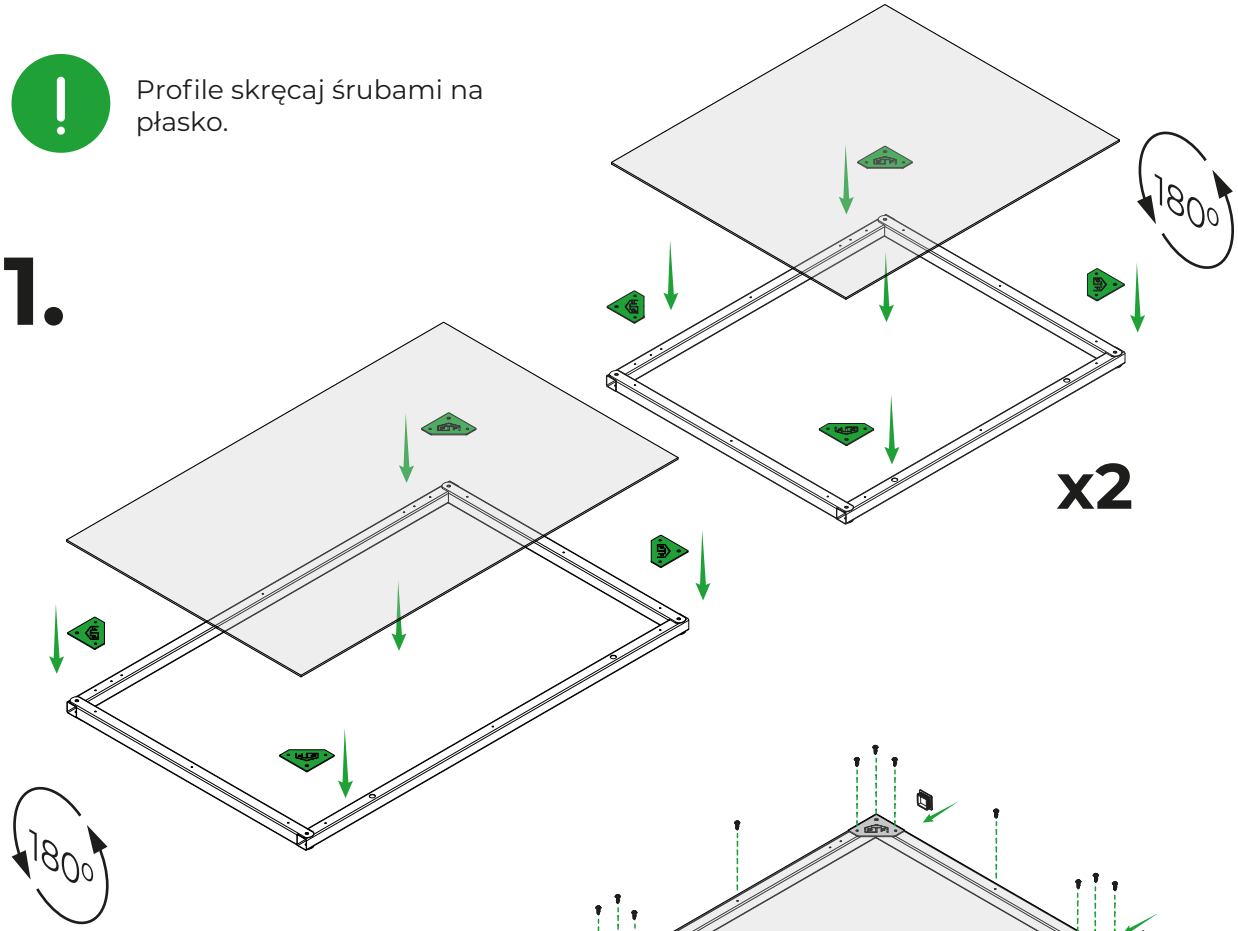

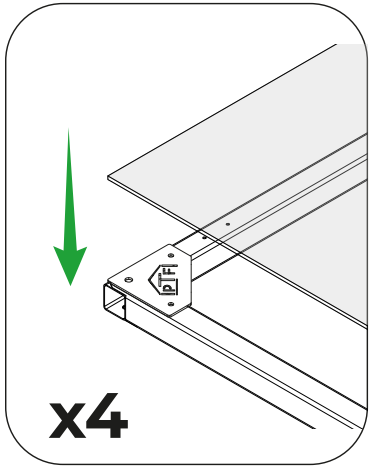

2.

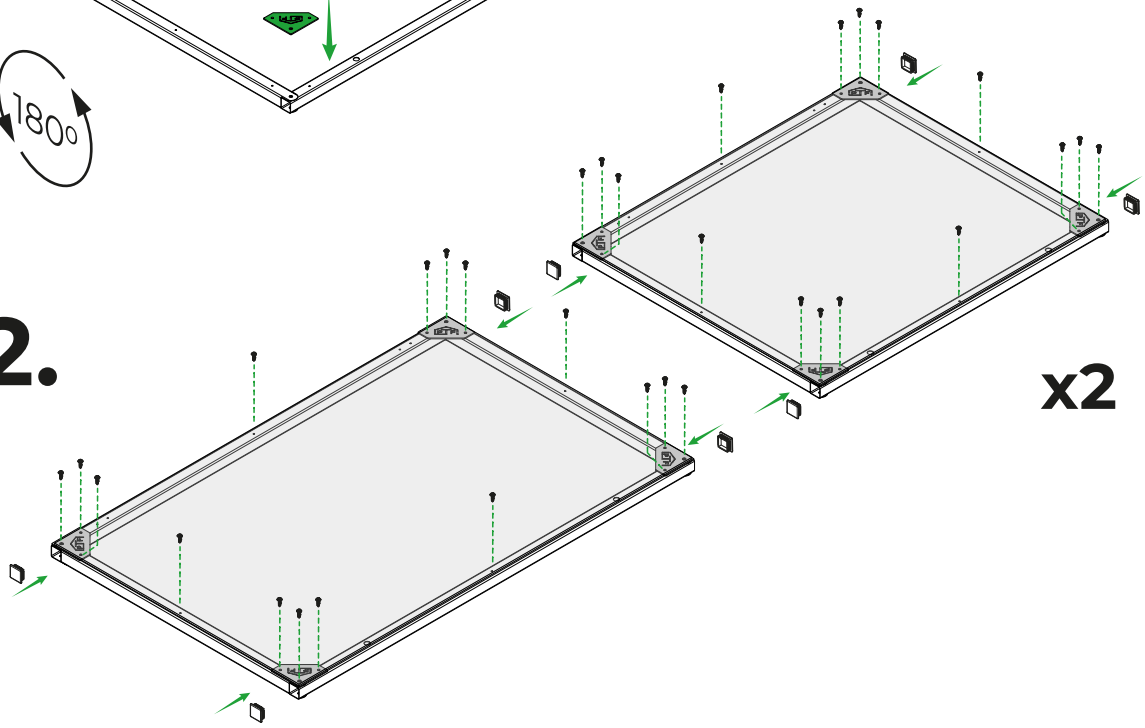

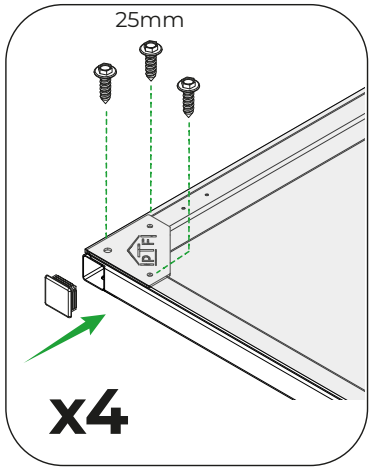

elementy

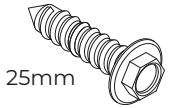

x64 W-2

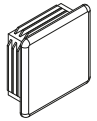

x16 Z-1

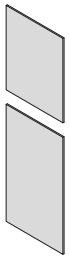

x2 F-04

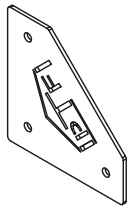

x16 B-05

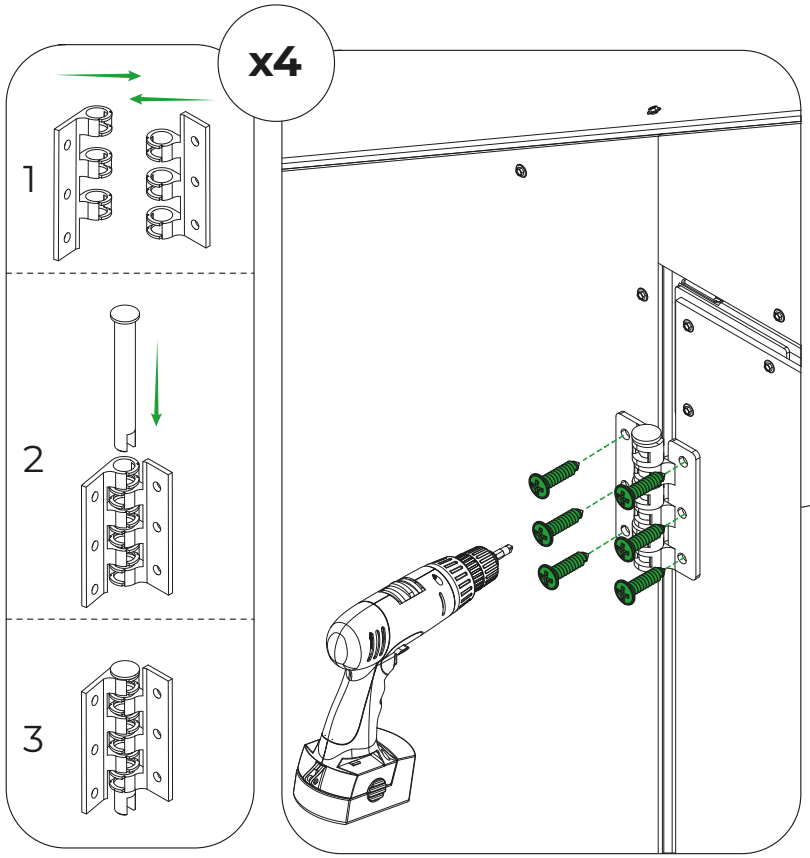

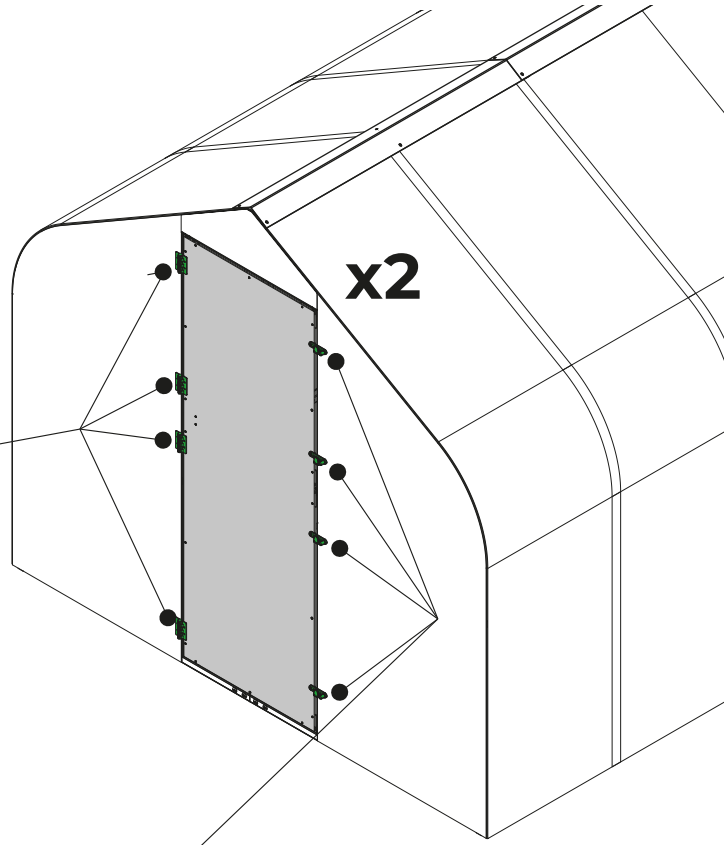

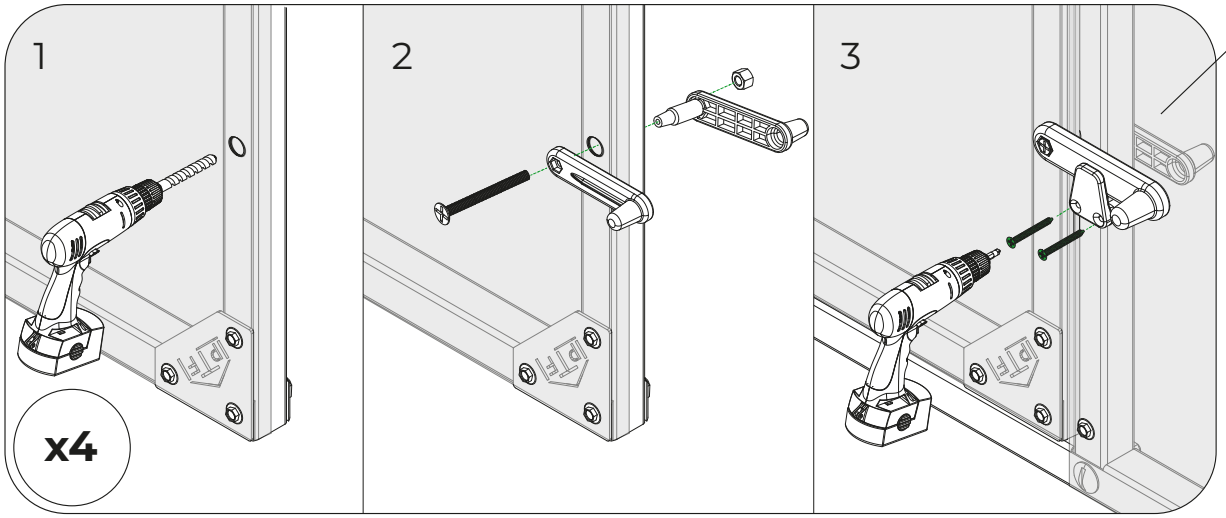

elementy

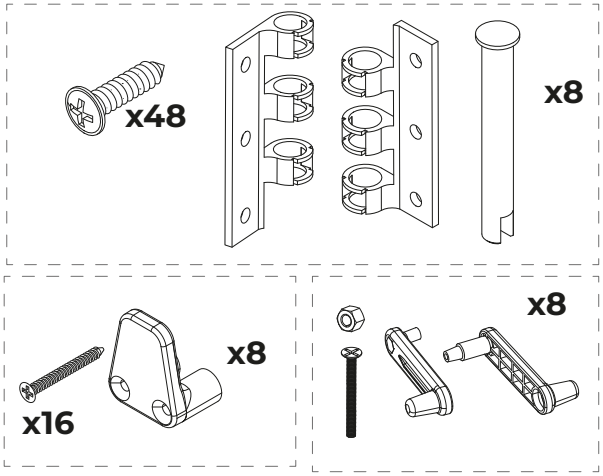

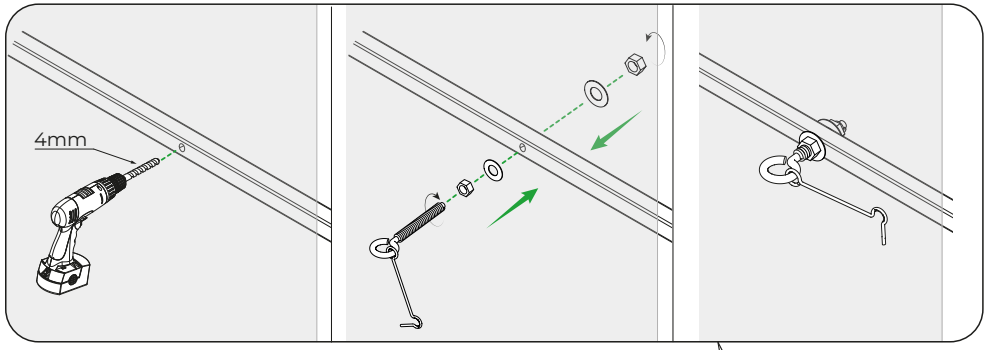

x2

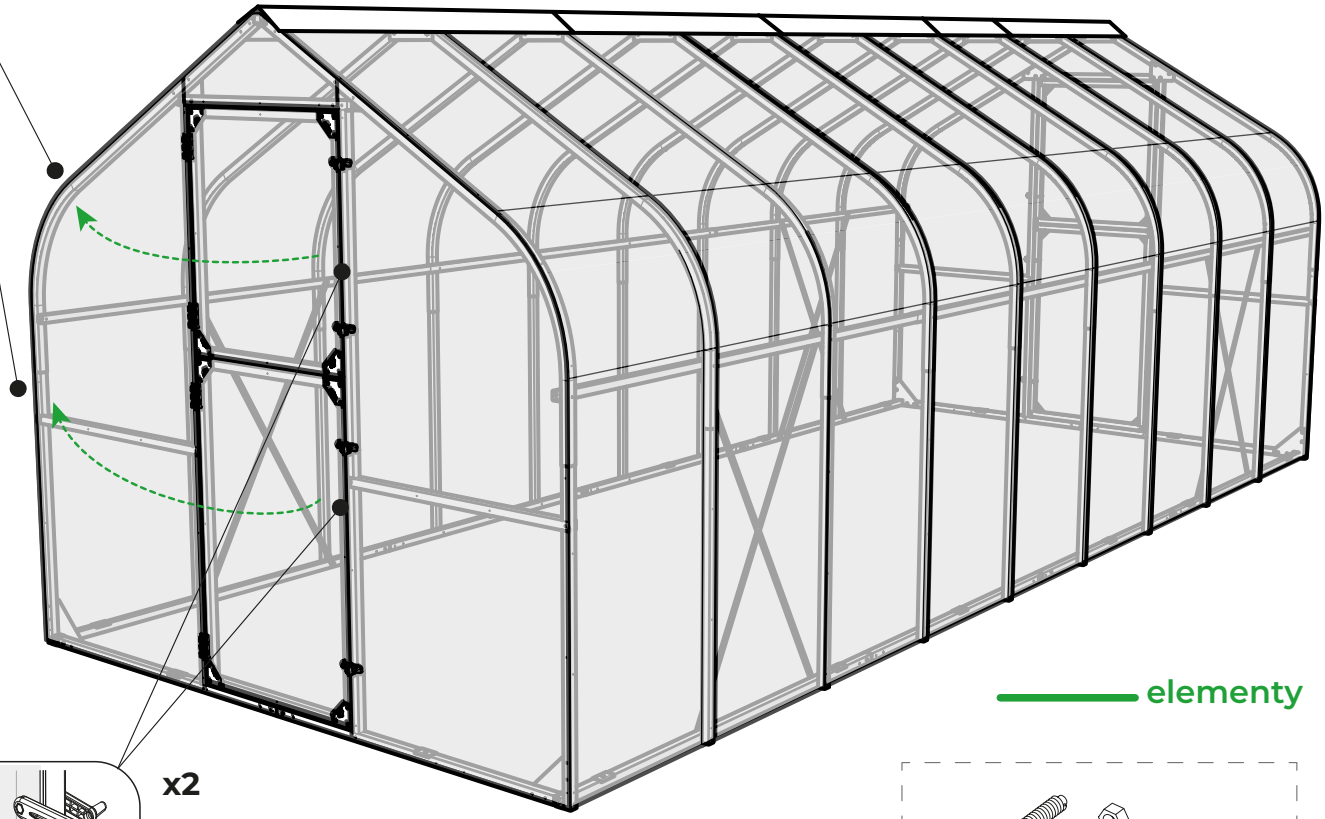

elementy

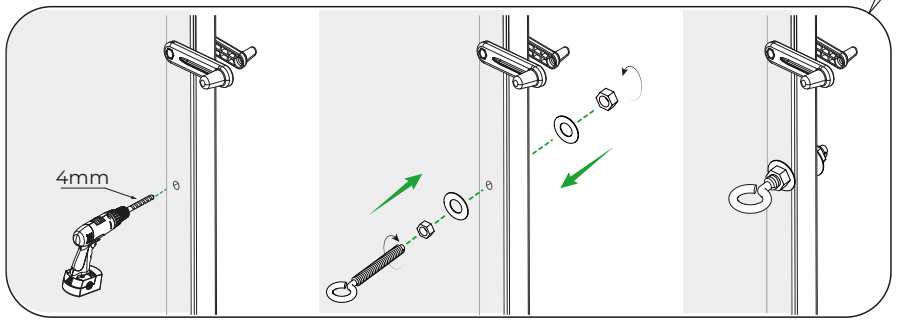

x2

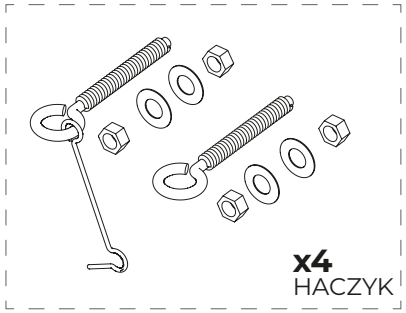

x4
HACZYK

Ogólne warunki gwarancji

Ogólne Warunki Gwarancji

Firma Eurosat sp. z o. o. z siedzibą w Imielinie przy ul. Nowozachęty 14, zwana dalej Gwarantem, udziela 2 letniej gwarancji pod warunkiem użytkowania sprzętu prywatnie. Na sprzęt użytkowany w przedsiębiorstwie gwarancja wynosi 12 miesięcy. Okres gwarancji liczony jest od daty sprzedaży i dotyczy Produktów zakupionych od 01.09.2014. Gwarancja obowiązuje na następujących warunkach:

Definicje Gwarant — Eurosat sp. z o. o. Gwarancji podlegają jedynie w/w Produkty pod warunkiem, że wykonanie wszelkich prac związanych z ich montażem i użytkowaniem przebiegało zgodnie z instrukcja techniczną, zasadami i warunkami należytego użytkowania. Warunki gwarancji Gwarant udostępnia na stronie internetowej www.ptfpolska.pl. Gwarant zwolniony jest z odpowiedzialności z tytułu gwarancji jeżeli Uprawniony wiedział o wadzie Produktu w chwili zawarcia umowy. Odpowiedzialność z tytułu gwarancji obejmuje jedynie wady powstałe z przyczyn tkwiących w sprzedanym Produkcie.

Zakres odpowiedzialności Gwaranta, w przypadku uznania reklamacji Gwarant według swojego uznania dokona: wymiany wadliwego Produktu na wolny od wad lub naprawy, obniżenia ceny, gdy wada nie ma istotnego wpływu na przydatność Produktu, zwrotu ceny za wadliwy Produkt. Produkty po dokonaniu wymiany stają się własnością Gwaranta. Wymiana Produktu na nowy nie powoduje skutku, że gwarancja biegnie na nowo.

Tryb rozpatrywania reklamacji Pisemne poinformowanie przez Uprawnionego pocztą lub na adres e-mail: biuro@tunelefoliowe.eu i udzielenia następujących informacji: wskazanie podmiotu, który zakupił Produkt oraz podanie adresu składowania Produktu, wskazanie przedmiotu reklamacji, opis zgłaszanych wad Produktu, Dołączenie do zgłaszanej reklamacji w formie elektronicznej lub papierowej następujących dokumentów: załączenie paragonu lub faktury potwierdzającej zakup produktu, jeżeli jest to możliwe dokumentacji fotograficznej zgłaszanych wad.

Reklamacja powinna być zgłoszona Gwarantowi najpóźniej 3-go dnia od daty wykrycia wady Produktu. W przypadku stwierdzenia wady Produktu podczas jego pracy Uprawniony zobowiązany jest do wstrzymania się z dalszym jego użytkowaniem. W przypadku użytkowania Produktu z wcześniej stwierdzonymi przez Uprawnionego wadami Gwarant nie ponosi odpowiedzialności. Gwarant przystąpi do rozpatrywania reklamacji w terminie do 14 dni od daty otrzymania pisemnego zgłoszenia reklamacji wraz z wymaganymi załącznikami, nie wcześniej jednak niż po uregulowaniu wszystkich zobowiązań względem Gwaranta. Uprawniony zobowiązany jest do umożliwienia Gwarantowi dokonania oględzin reklamowanego Produktu w siedzibie Gwaranta, a reklamowany Produkt nie może być zanieczyszczony. Decyzja odnośnie rozpatrzenia zgłoszonej reklamacji zostanie podjęta w terminie 14 dni od daty wykonania oględzin, z zastrzeżeniem poniżej: Jeżeli po wykonaniu oględzin konieczne będzie wykonanie specjalistycznych badań Produktu, decyzja odnośnie rozpatrzenia reklamacji zostanie podjęta w ciągu 30 dni od daty otrzymania wyników badań przez.

Wyłączenia odpowiedzialności Gwaranta nie podlegają gwarancji wady i uszkodzenia powstałe w wyniku:
Niewłaściwego użytkowania — niezgodnego z przeznaczeniem i właściwościami zakupionego Produktu, niewłaściwego i niezgodnego z zasadami instrukcji montażu zakupionych Produktów, niewłaściwego składowania lub transportu zakupionych Produktów, uszkodzenia mechanicznego lub chemicznego (w szczególności w wyniku działania środków zawierających rozpuszczalniki organiczne) powłoki wywołanego przez działanie Uprawnionego lub osób trzecich.

Nie podlegają reklamacji w ramach gwarancji:
Dopuszczone przez właściwe normy odchyłki w wymiarach i wyglądzie Produktów, zabrudzenia , zmiany w wyglądzie produktu, uszkodzeń wynikających z warunków atmosferycznych; uszkodzenia produktu powstałe wskutek naruszenia warunków użytkowania; transportu, zabudowy i przechowywania określonych w karcie produktu. Uszkodzenia Produktu powstałe w wyniku działania siły wyższej, w tym: gwałtownego działania żywiołów i innych zdarzeń losowych.
Nie przedłożenie Gwarantowi przez Uprawnionego wszystkich danych wskazanych wyżej Uniemożliwienie Gwarantowi przez Uprawnionego oględzin reklamowanego Produktu w siedzibie Gwaranta. Stwierdzenie przez Gwaranta w wyniku rozpatrywania reklamacji, że Uprawniony lub osoby trzecie dokonywały zmian, modyfikacji lub napraw Produktu bez pisemnej zgody Gwaranta.

Producent:

Eurosat sp. z o. o.
ul. Nowozachęty 14
41-407 Imielin

tel. 32 223 11 86
tel. 503 085 265
e-mail: biuro@tunelefoliowe.eu