Szklarnia z poliwęglanu

Pomidor Premium poliwęglan 210x271

6mm

Polskie Tunele Foliowe

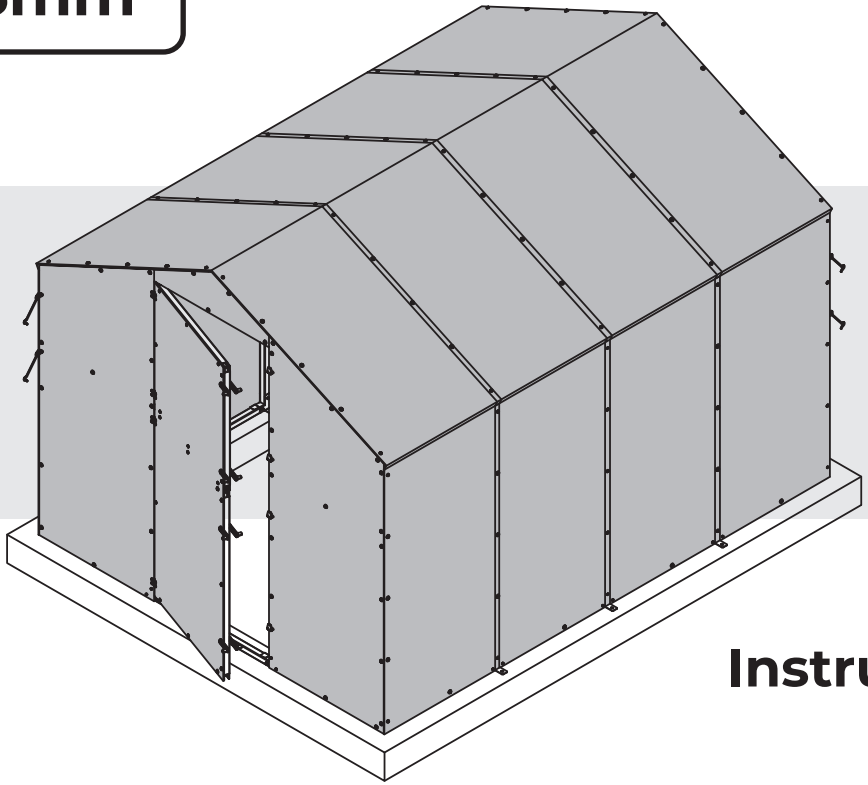

Proszę zeskanować w celu obejrzenia filmu z montażu

Instrukcja montażu

Dziękujemy za wybór Szklarni PTF Polska. Mamy nadzieję, że będzie ona pomocna w uprawie kwiatów i warzyw oraz przyniesie Państwu dużo satysfakcji. Dołożyliśmy wszelkich starań, aby konstrukcja i nowoczesne rozwiązania techniczne były pomocne w uprawie, a składanie modelu nie przysporzyło zbyt wielu kłopotów.

max 60km/h

OSTRZEŻENIE!

Przy silnym wietrze należy bezwzględnie zamykać wszystkie otwory drzwiowe oraz okienne i dodatkowo zabezpieczyć je tak, aby wiatr ich nie otworzył. Podczas porywistych wiatrów, burzy, gradobicia, deszczu i innych złych warunków atmosferycznych nie wolno przebywać w szklarni. W szklarni podczas dużego nasłonecznienia może dochodzić do wysokich temperatur, dlatego wszelkie prace w inspekcie należy wykonywać w godzinach wczesnorannych lub wieczornych przy otwartych drzwiach z obydwu stron szklarni. Nie należy zamykać się w środku obiektu.

Szklarnia nie jest zabawką, dlatego dzieci mogą tam przebywać tylko pod opieką osoby dorosłej.

max 30kg/m²

UWAGA!

W okresie zimowym należy zwrócić szczególną uwagę na konstrukcję tak, aby nie zalegał na niej mokry ciężki śnieg — może to doprowadzić do zniszczenia szklarni. Jeżeli nie ma możliwości kontrolowania zaśnieżenia należy zdemontować na okres zimowy poszycie ścian bocznych, frontu oraz dachu. Konstrukcja może pozostać na okres zimowy.

Nie należy wchodzić do nieodśnieżonej szklarni — zalegający na niej śnieg może zdeformować konstrukcję, spowodować zapadnięcie się dachu lub drzwi i uniemożliwić wyjście z inspektu. Należy regularnie odśnieżać dach szklarni. Jeśli nie korzystamy ze szklarni w okresie zimowym należy zabezpieczyć drzwi w taki sposób, aby uniemożliwić wejście do niej osobom trzecim oraz dzieciom.

Zasady bezpiecznego użytkowania:

1. Szklarnia służy wyłącznie do uprawy roślin.
2. Zawsze montuj szklarnię do fundamentu wyznaczonymi uchwytami montażowymi dołączonymi do zestawu.
3. Zamocuj obiekt w miejscu nienarażonym na silne podmuchy wiatru, unikaj wzniesień oraz otwartych przestrzeni. Odporność wiatrowa szklarni to 60km/h.
4. Nie wykonuj montażu przy silnym wietrze oraz podczas innych złych warunków pogodowych.
5. Pilnuj aby w miejscu montażu nie było dzieci, gdyż zestaw składa się z małych elementów i worków foliowych, które mogę doprowadzić do zadławienia lub uduszenia.
6. Systematycznie sprawdzaj stabilność szklarni, a w szczególności po wichurach lub dużych opadach śniegu. W razie zauważenia uszkodzeń wymień uszkodzony element lub zdemontuj obiekt.
7. Podczas montażu używaj wyłącznie narzędzi wyszczególnionych w instrukcji, a podczas konserwacji i montażu obiektu noś rękawice oraz okulary ochronne.
8. Unikaj koszenia kosiarkami i kosami mechanicznymi w pobliżu obiektu.
9. Nie przechowuj w szklarni gorących przedmiotów, a w szczególności rozgrzanych grilli itp.
10. Regularnie czyść dach szklarni z nagromadzonego śniegu, gałęzi lub liści gdyż może dojść do jego uszkodzenia co w konsekwencji może być niebezpieczne dla użytkowników szklarni. Maksymalne obciążenie dachu szklarni to 30kg/m².
11. Nigdy nie wchodź na dach obiektu.
12. Nie pozostawiaj dzieci bez opieki w obiekcie, gdyż drzwi mogą się zamknąć i uniemożliwić wyjście z obiektu.
13. Nie używaj otwartego ognia w obiekcie oraz w niewielkiej odległości od niego.
14. Nie obciążaj dodatkowo przęseł dachowych (wyjątek stanowią podwiązane rośliny).
15. Szklarnia nie służy do wykorzystywania jej w przestrzeni publicznej.

BHP PRZESTRZEGAJ ZASAD BHP

Montaż przeprowadzaj w rękawicach ochronnych

Montaż przeprowadzaj w okularach ochronnych

Montaż przeprowadzaj w asyście pomocnika

W szklarni panuje wysoka temperatura

Montaż przeprowadzaj w bezwietrzny dzień

Zabrania się wykonywania montażu obiektu po spożyciu alkoholu lub po zażyciu środków odurzających

Podłoże

KONSTRUKCJA MUSI BYĆ NA STAŁE PRZYMOCOWANA DO GRUNTU. W INNYM PRZYPADKU ZOSTANIE PORWANA PRZEZ WIATR I MOŻE WYRZĄDZIĆ SZKODĘ!

RODZAJE PODŁOŻA:

Bloczki betonowe

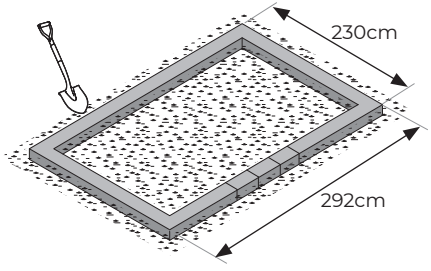

Bloczki betonowe standardowe 24x12x38 waga około 22-25kg

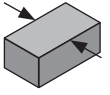

Zwróć uwagę aby mocowanie szklarni nie znajdowało się na łączeniu bloczków.

Bloczki powinny być całkowicie wkopane w ziemię i ułożone na zaprawie cementowej (połączone ze sobą) tak aby tworzyły zwartą bryłę, o długości oraz szerokości podanej na rysunku. Spoiny wypełnić zaprawą cementową.

Fundament betonowy

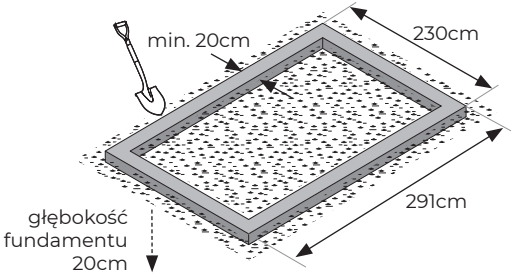

Wybór miejsca

Nie należy montować szklarni w otwartych przestrzeniach, na wzniesieniach oraz miejscach szczególnie narażonych na podmuchy wiatru — znacznie przedłuży to żywotność inspektu i pozwoli dłużej cieszyć się z produktu jakim jest szklarnia ogrodowa z poliwęglanu PTF POLSKA.

Prawidłowe przytwierdzenie szklarni do podłoża uchroni przed porwaniem produktu przez wiatr.

PTF Polska nie ponosi odpowiedzialności za:

- nieprawidłowe użytkowanie szklarni oraz za zniszczenia powstałe w wyniku ekstremalnych warunków pogodowych (grad, wichury, śnieg). Przygotowane podłoże musi być równe i wypoziomowane.
- uszkodzenia powstałe na skutek porwania szklarni przez wiatr (dotyczy to uszkodzeń produktu jak i szkód wyrządzonych przez szklarnię). **Solidny montaż oraz trwałe przytwierdzenie produktu do podłoża spoczywa na użytkującym produkt.**

Lista elementów

PVC

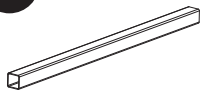

x4 - 600mm
P-03

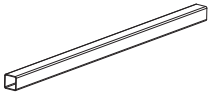

x12 - 635mm
P-08

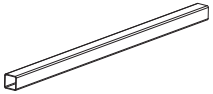

x20 - 640mm
P-01

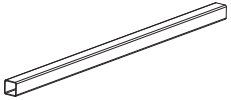

x4 - 700mm
P-05

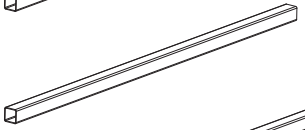

x4 - 925mm
P-02

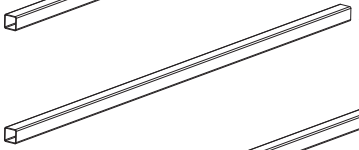

x8 - 1115mm
P-04

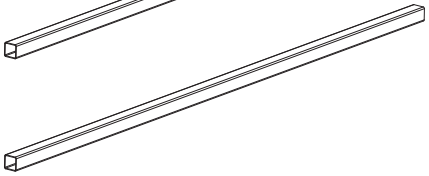

x8 - 1360mm
P-09

METAL

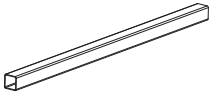

x4 - 640mm
S-01

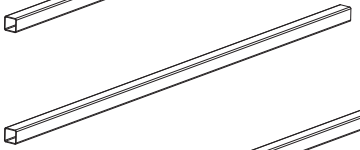

x2 - 1115mm
S-04

x2 - 1360mm
S-09

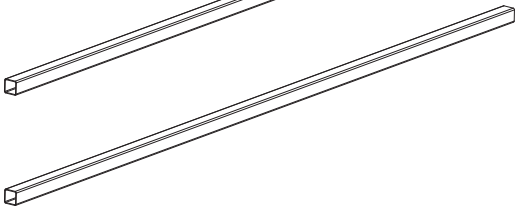

x4 - 1660mm
S-02

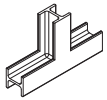

x10
Z-05

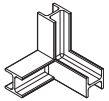

x4
Z-01

x8
Z-11D

x6
Z-08

x2
Z-07

x4
Z-11

x2
Z-09

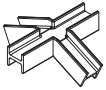

x3
Z-10

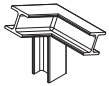

x2
Z-06

x16
Z-03

SPRAWDŹ CZY OPAKOWANIE ZAWIERA WSZYSTKIE ELEMENTY.
Zalecamy posegregowanie elementów przed ich montażem. Przyspieszy oraz ułatwi to pracę.

Lista elementów

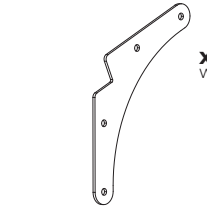

x6
WB

x3
WD

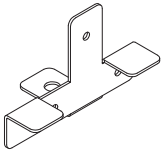

x16
MC

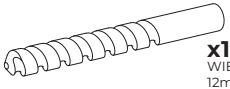

x1
WIERTŁO
12mm

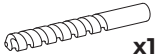

x1
WIERTŁO
5mm

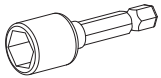

x1
BIT 8
MAGNETYCZNY

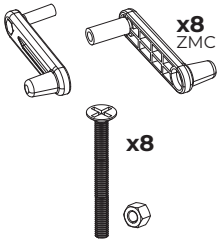

x8
ZMC

x8

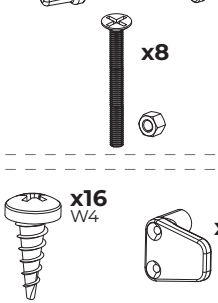

x16
W4

x8

x4
OCZKO
DO
HACZYKA

x4
HACZYK

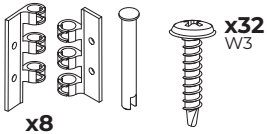

x32
W3

x8
ZAWIAS

35mm

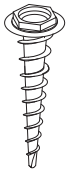

x36
W1

25mm

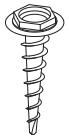

x190
W2

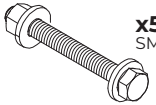

x50
SM-1

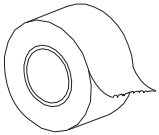

x1
TAŚMA
KLEJĄCA
UV

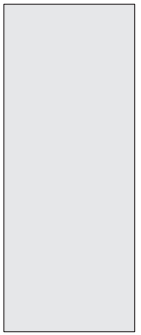

x2
PL-1

x2
PL-3

x4
PL-2

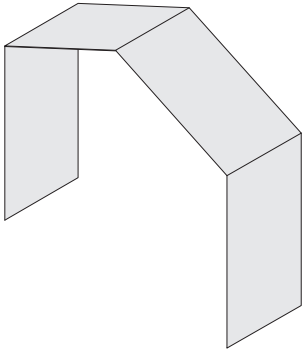

x4
PW-1

SPRAWDŹ CZY OPAKOWANIE ZAWIERA WSZYSTKIE ELEMENTY.
Zalecamy posegregowanie elementów przed ich montażem. Przyspieszy oraz ułatwi to pracę.

Narzędzia i elementy niedołączone do zestawu

Szklarnia do samodzielnego montażu nie zawiera niektórych narzędzi do pracy. Skompletuj narzędzia przed przystąpieniem do pracy.

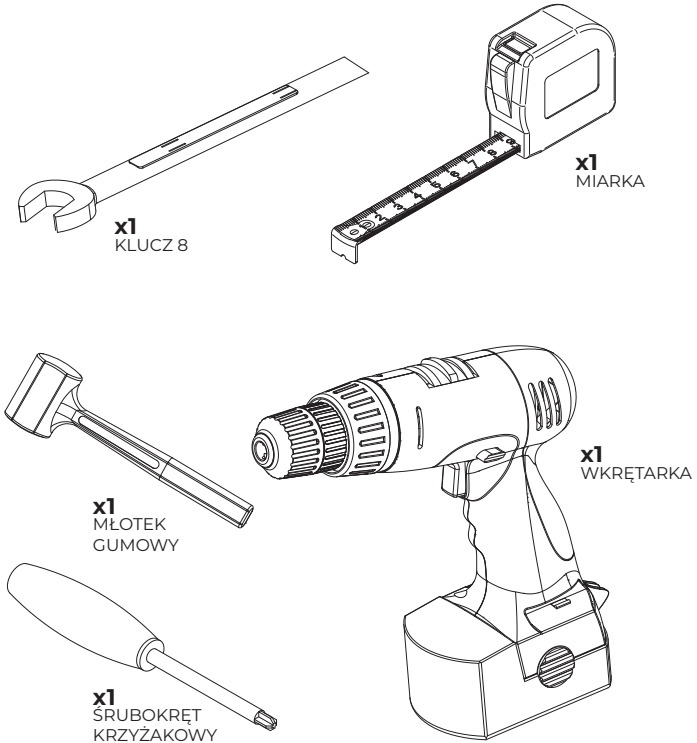

Aby przytwierdzić szklarnię na stałe do przygotowanego wcześniej betonowego podłoża, zalecamy użyć kotew do betonu oraz odpowiednich narzędzi do ich prawidłowego zamocowania.

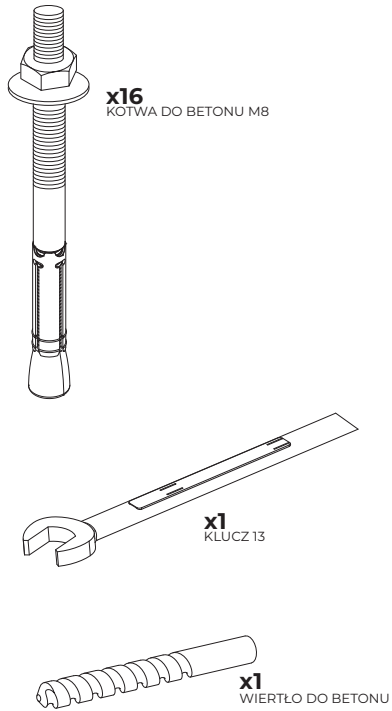

1

Wysokość ściany bocznej = 142cm
Wysokość w szczycie = 191cm
Światło drzwi = 70x166cm

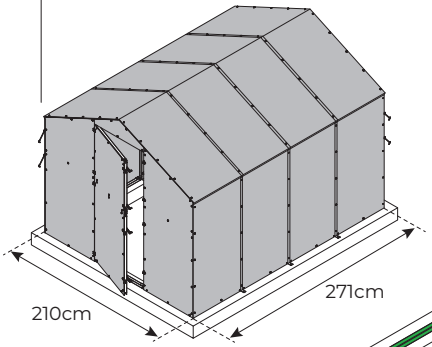

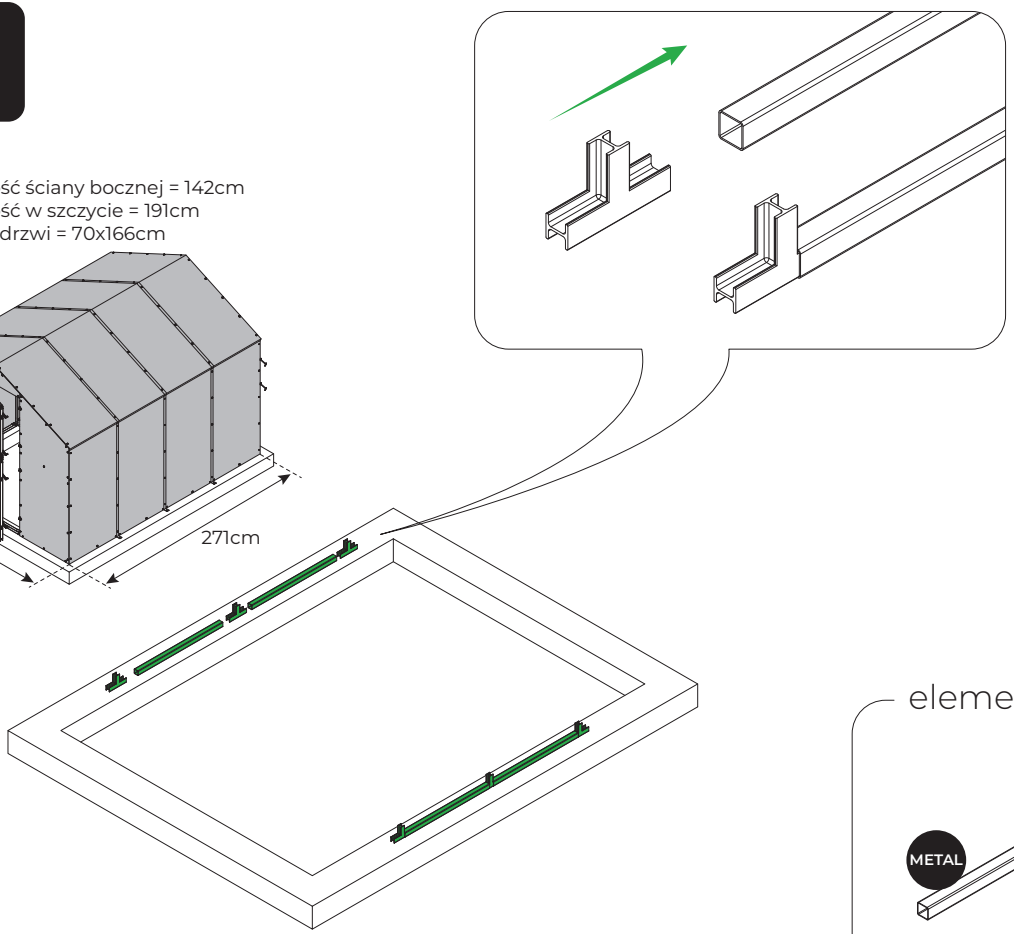

Profile dobijać
młotkiem gumowym
(nie stalowym)

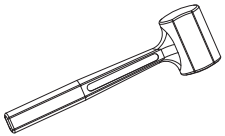

elementy

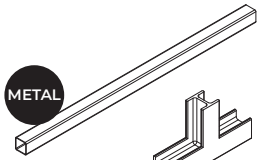

x4 - 640mm
S-01

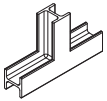

x6
Z-05

2

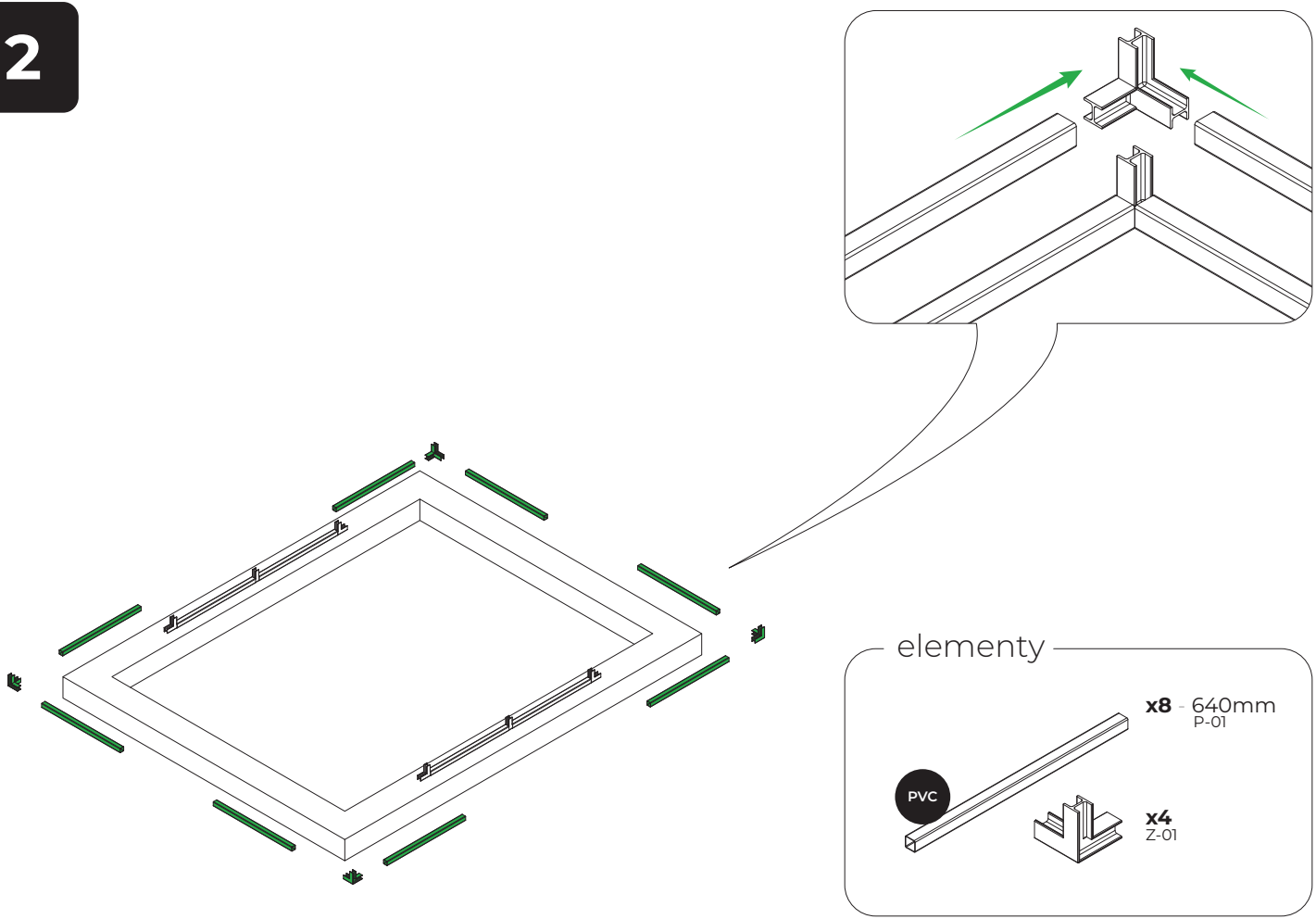

3

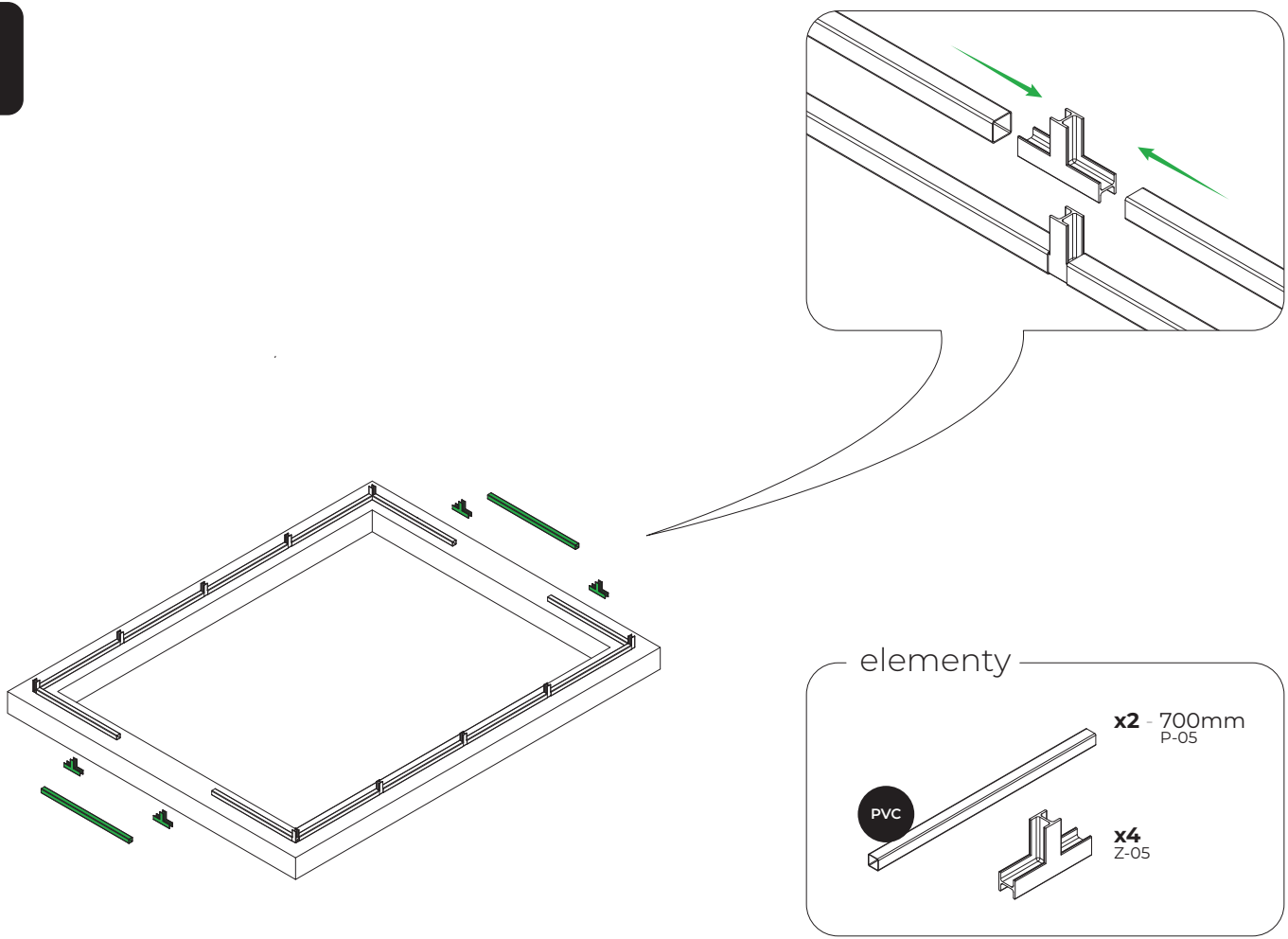

4

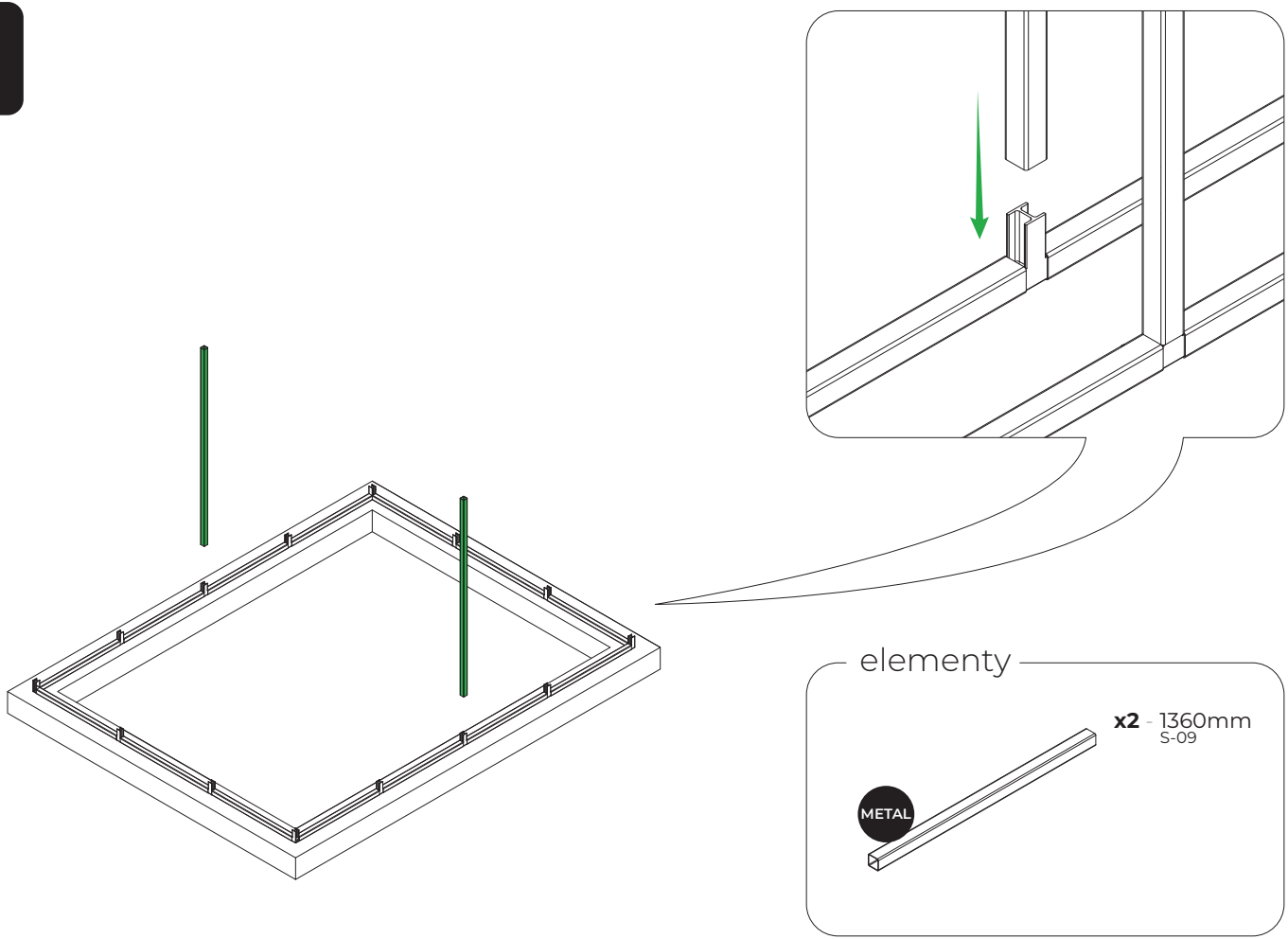

5

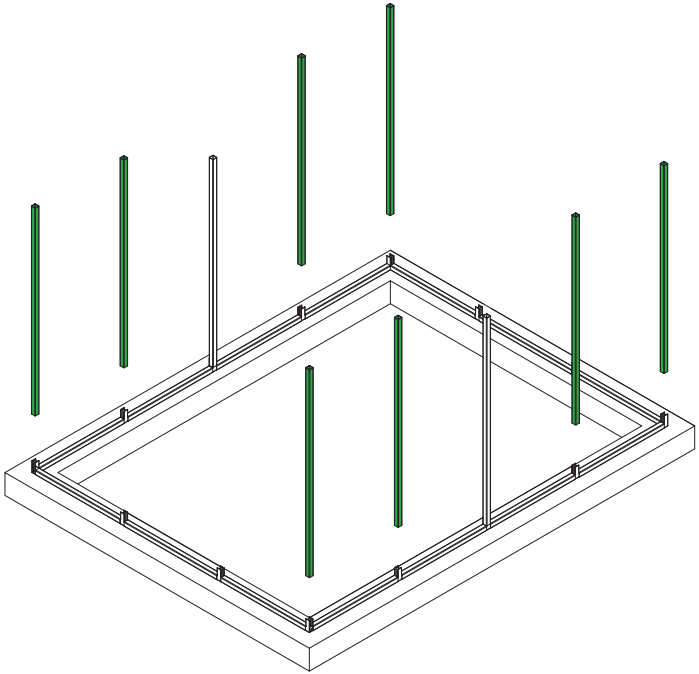

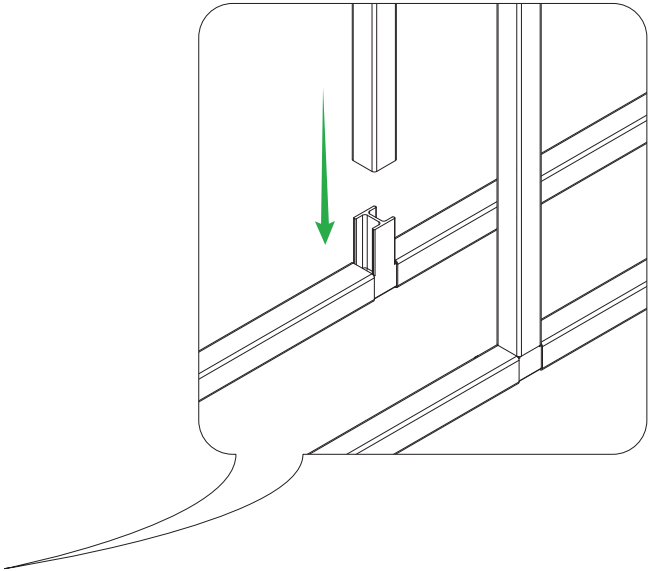

elementy

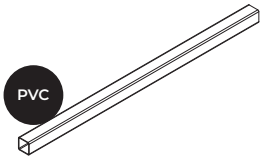

x8 - 1360mm
P-09

6

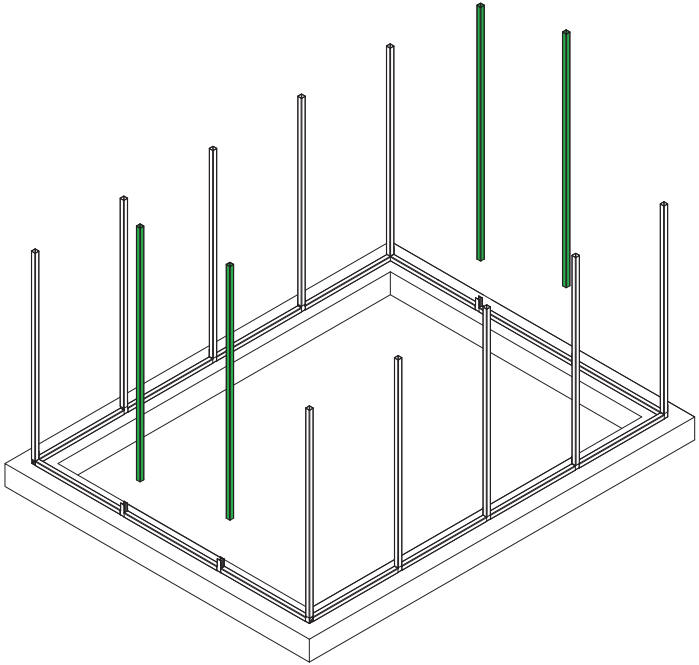

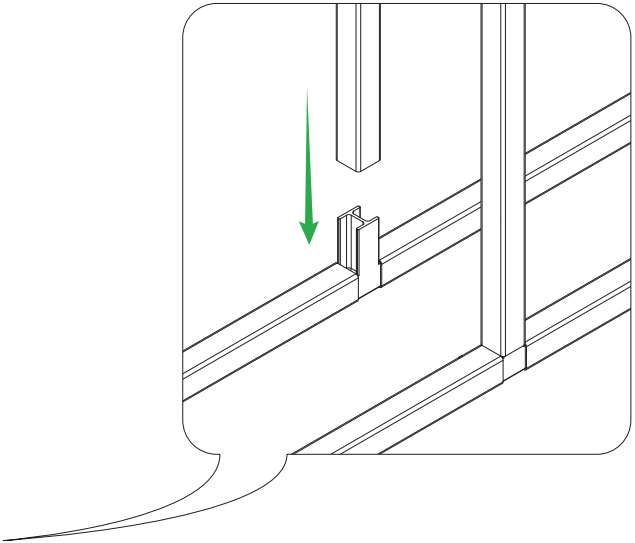

elementy

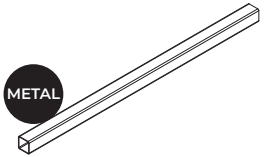

x4 - 1660mm
S-02

7

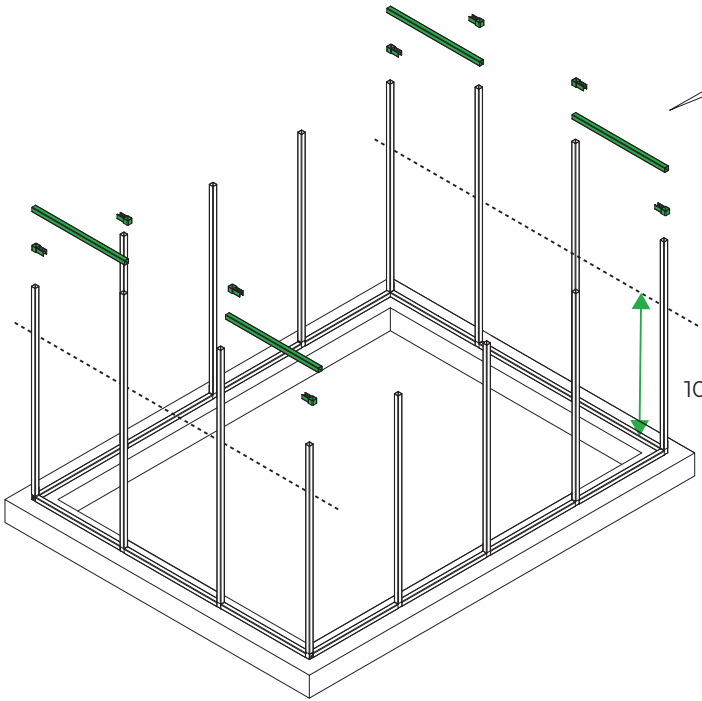

1025mm od podłoża do środka profila

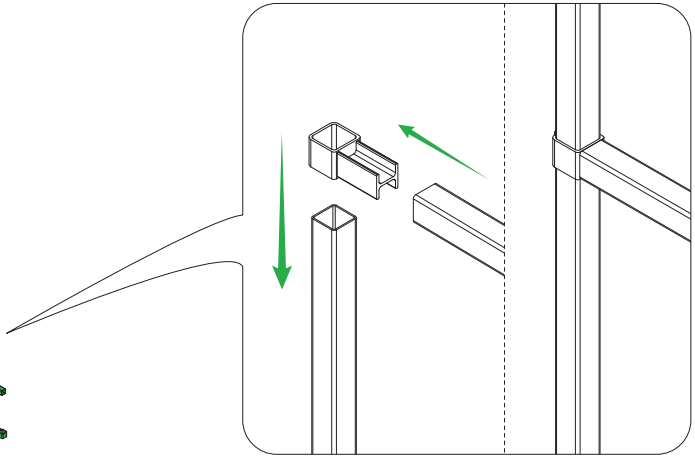

elementy

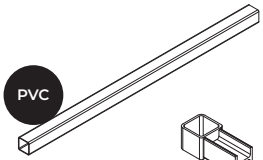

x4 - 635mm
P-08

x8
Z-11D

8

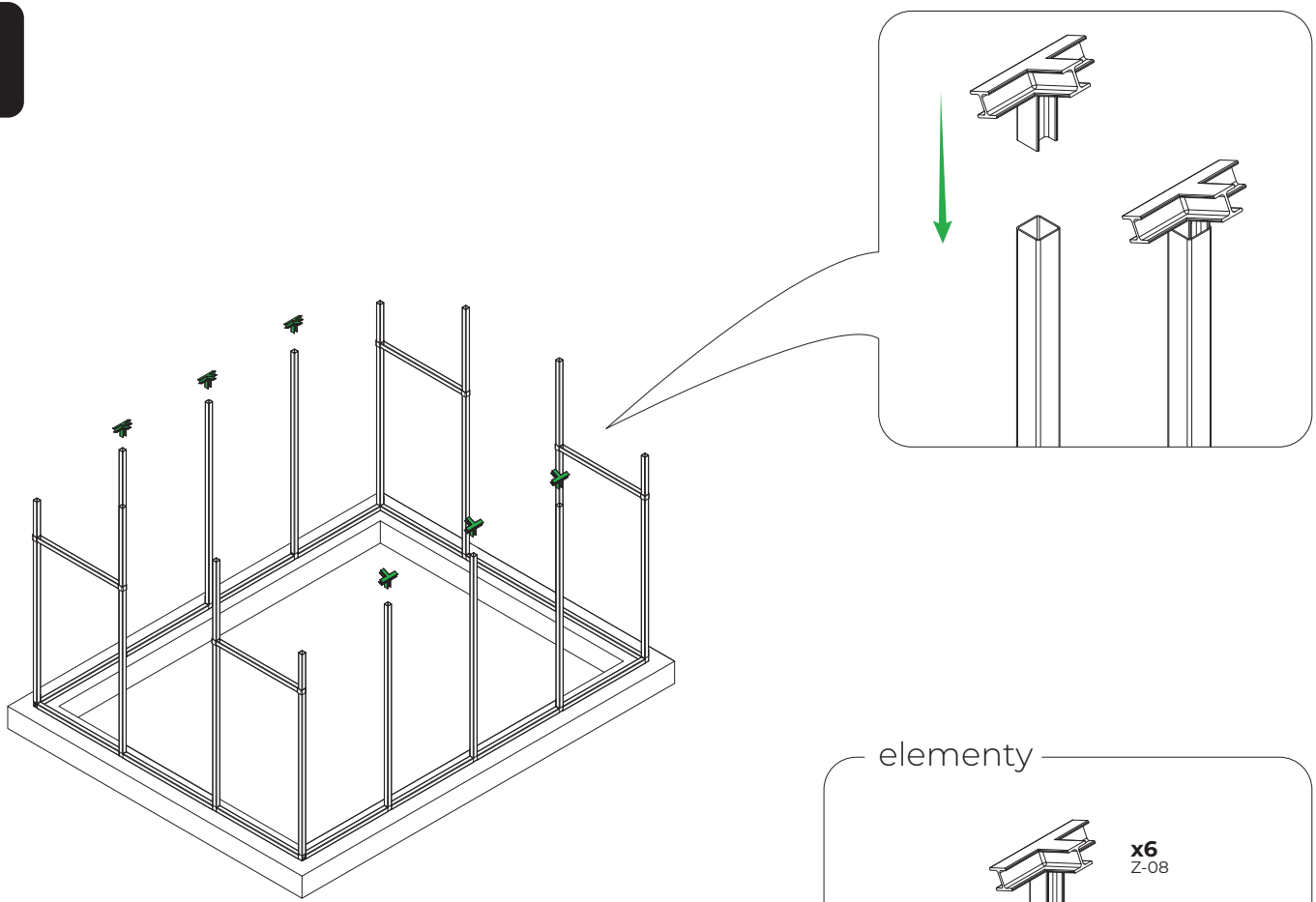

elementy

x6
Z-08

9

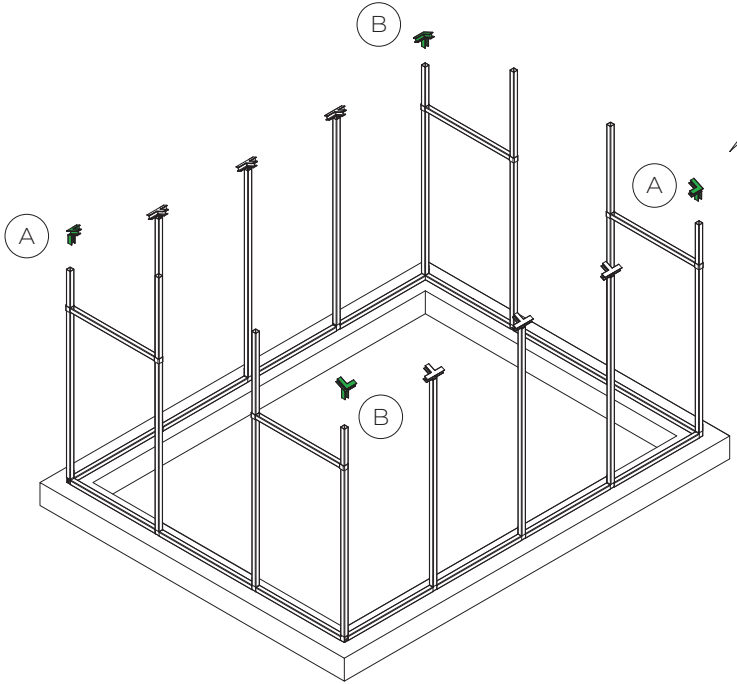

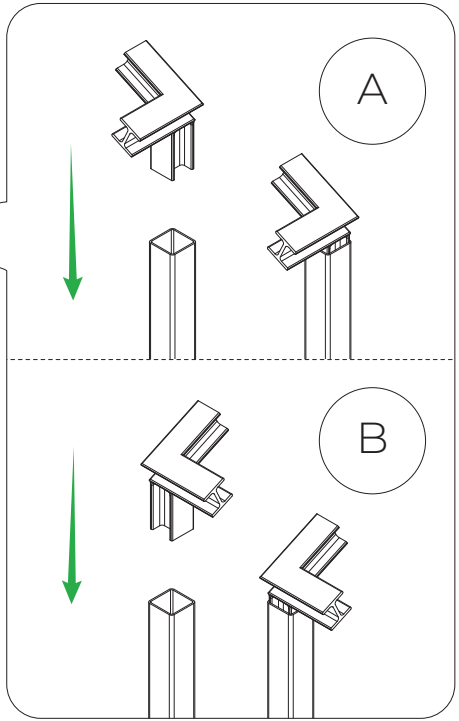

elementy

x2
Z-06

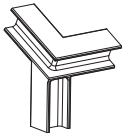

x2
Z-07

10

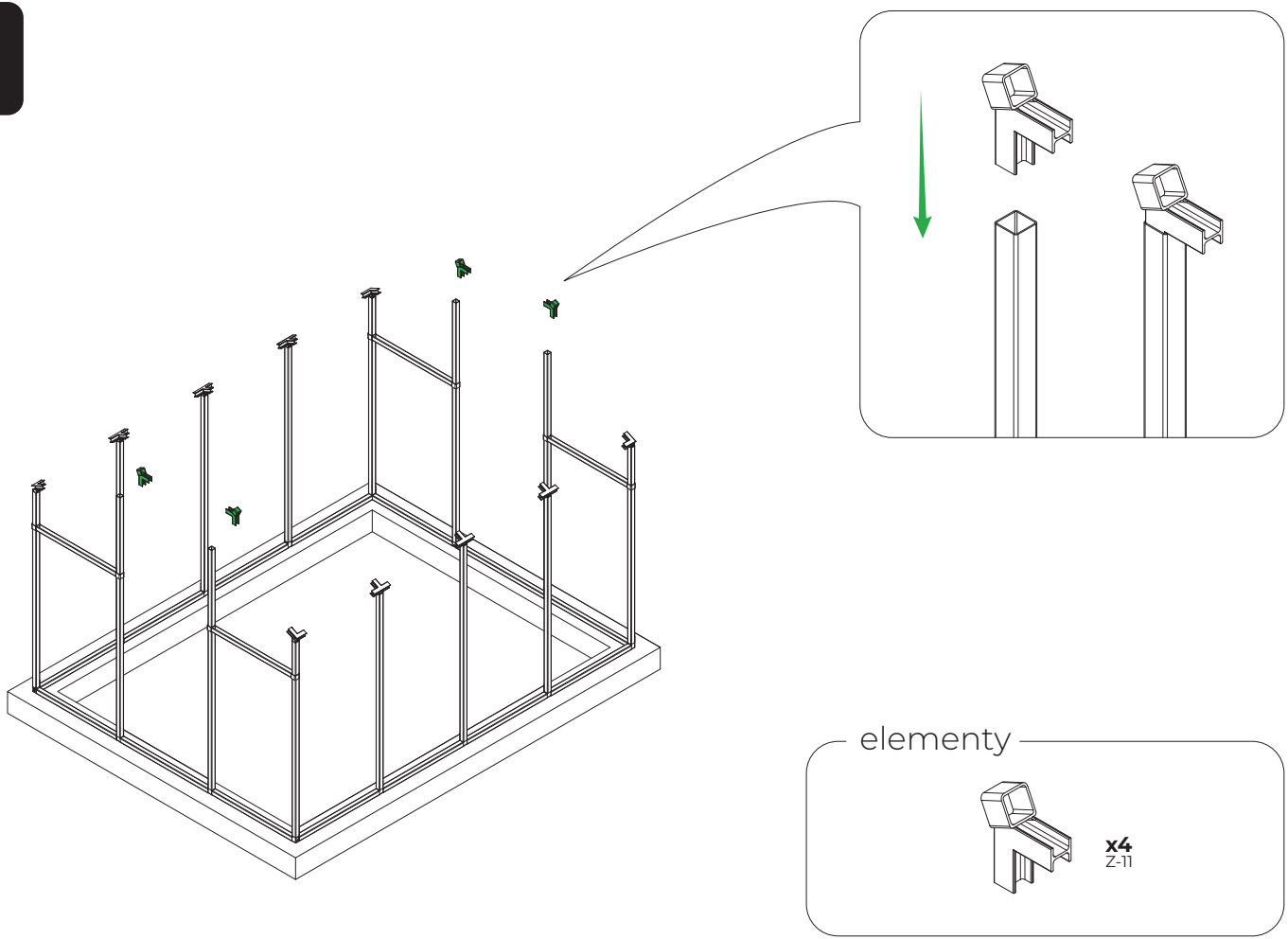

11

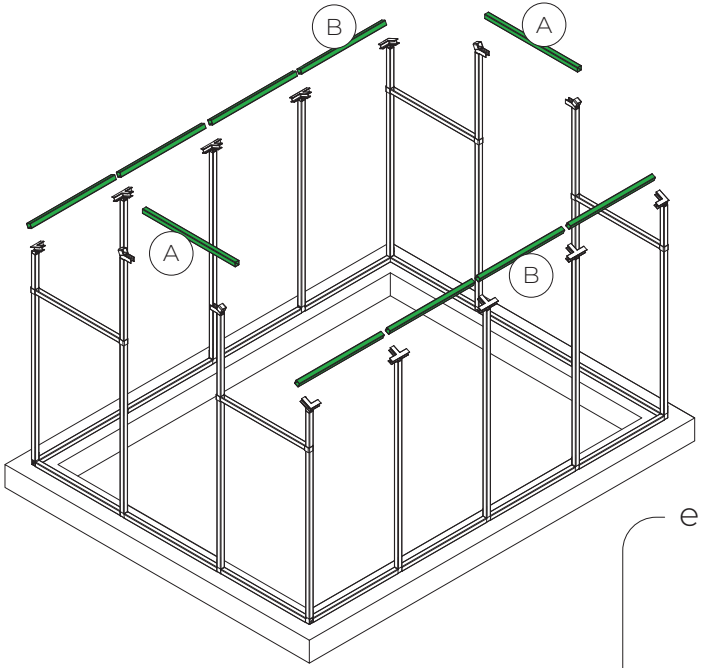

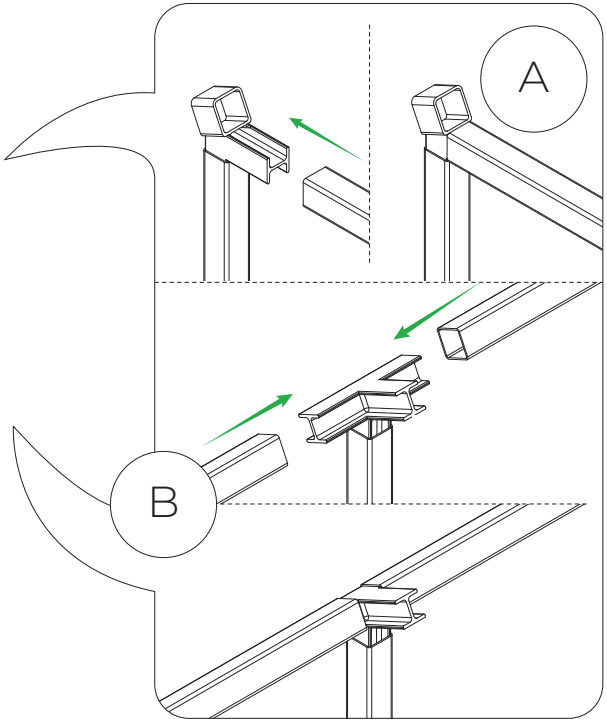

elementy

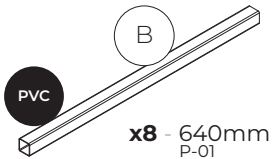

x8 - 640mm
P-01

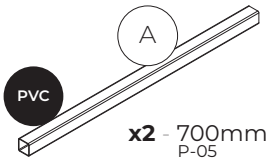

x2 - 700mm
P-05

12

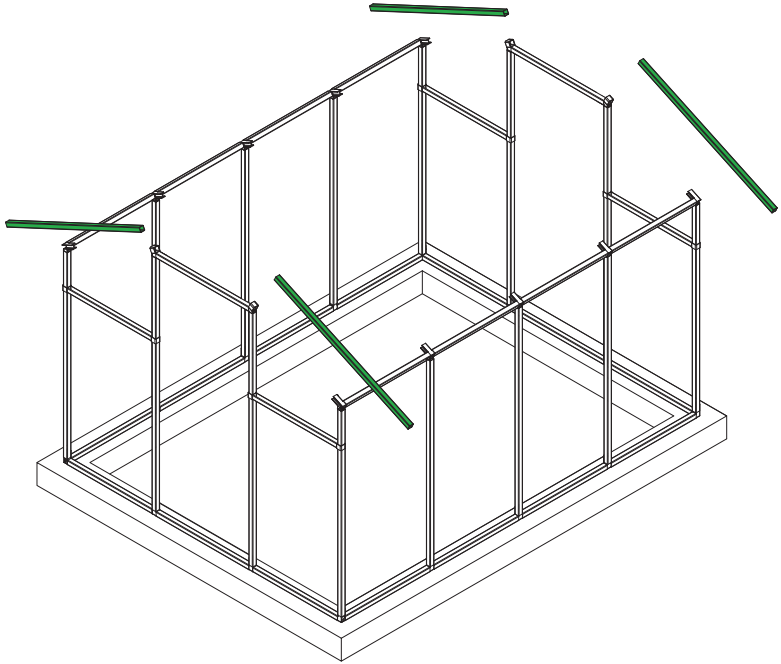

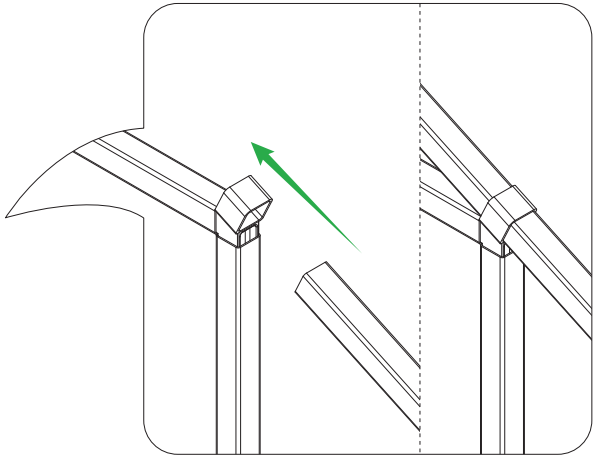

elementy

x4 - 1115mm
P-04

13

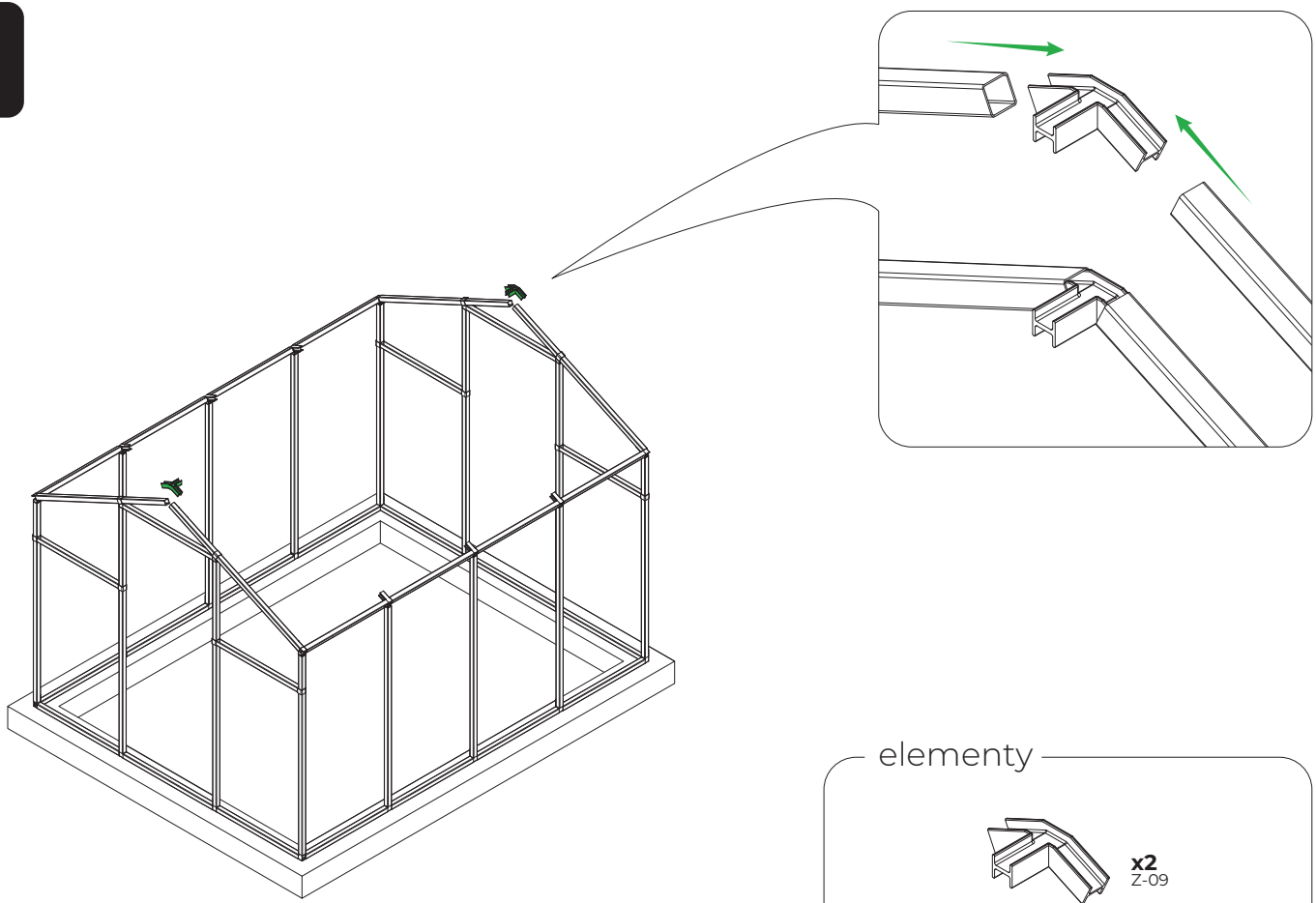

elementy

x2
Z-09

14

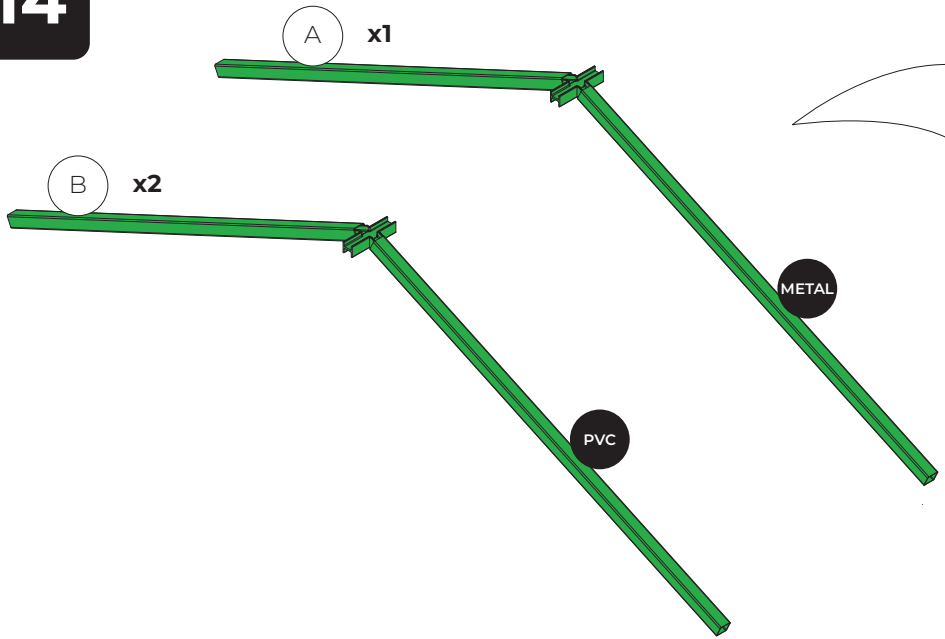

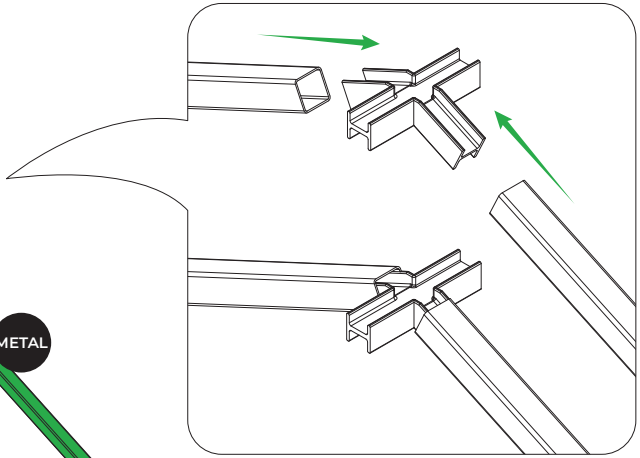

elementy

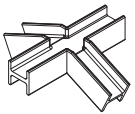

x3
Z-10

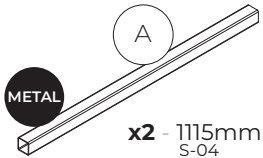

x2 - 1115mm
S-04

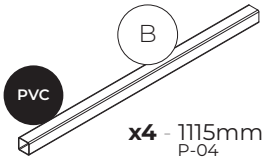

x4 - 1115mm
P-04

15

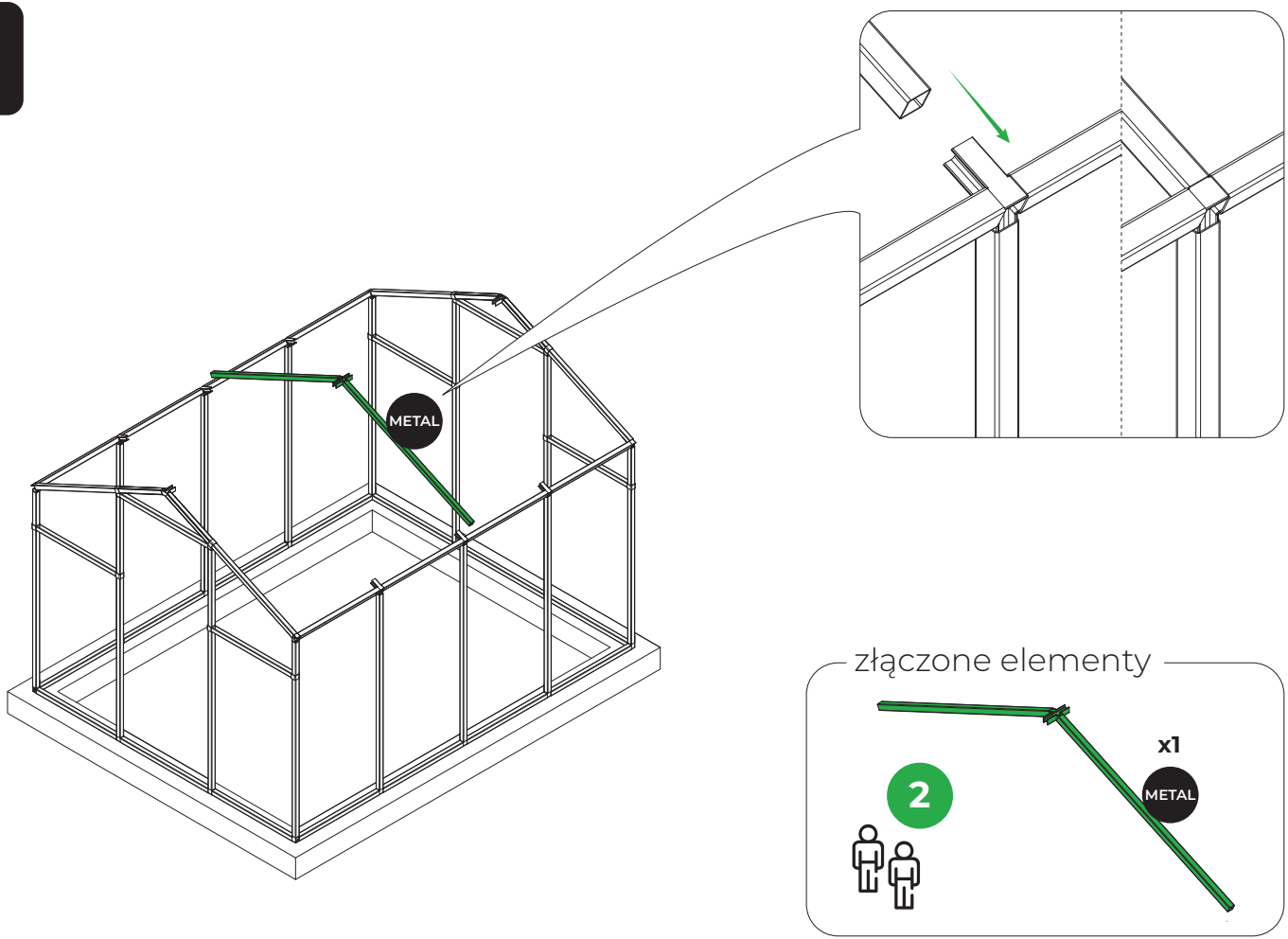

16

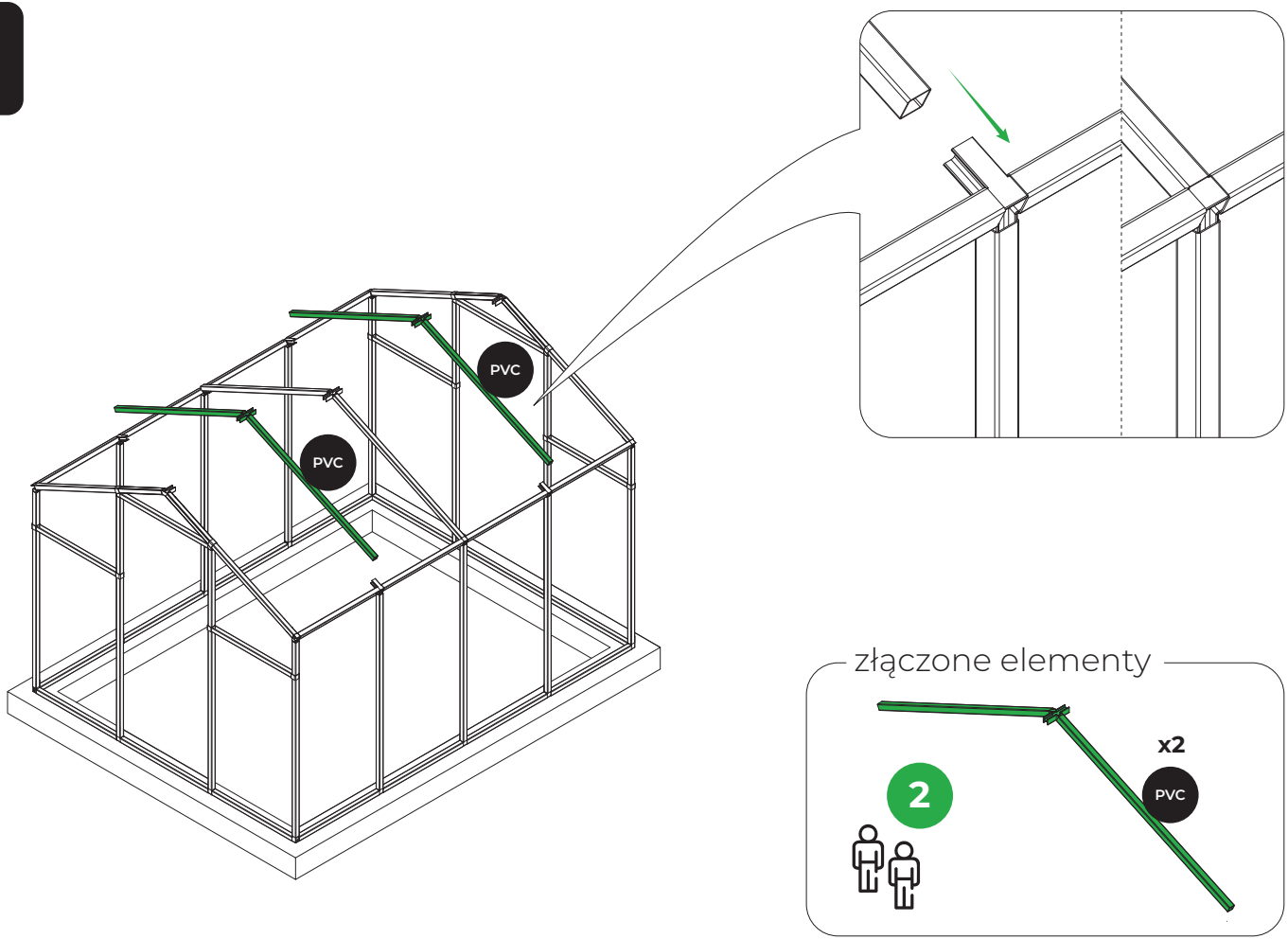

17

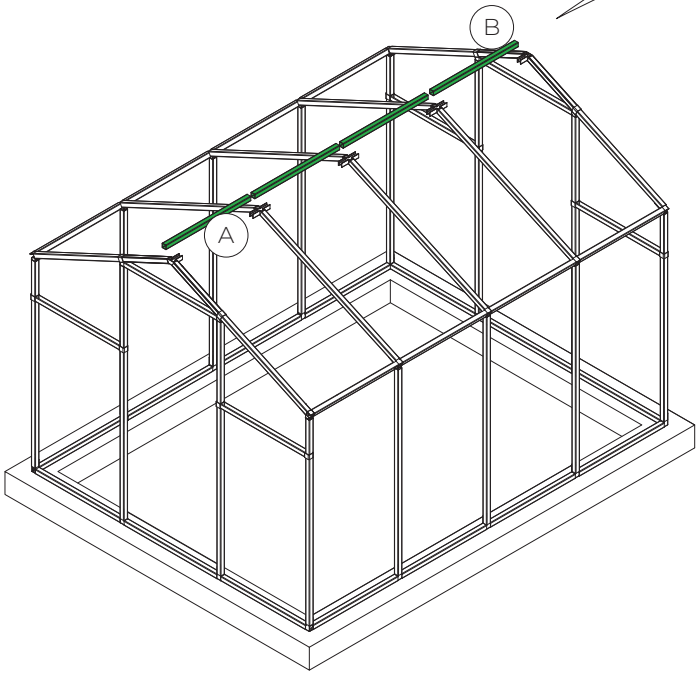

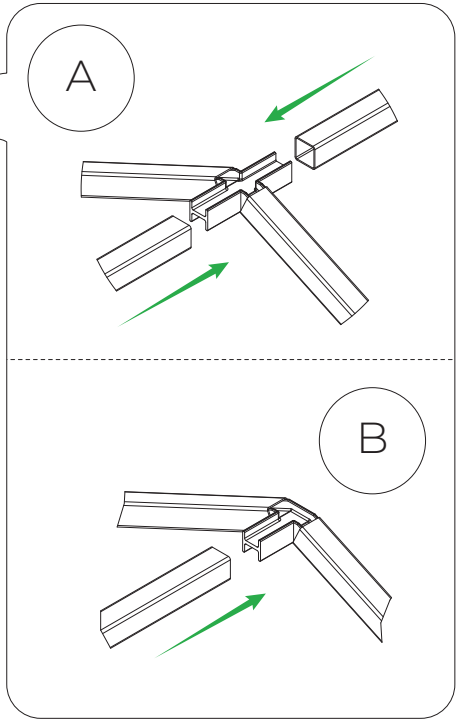

elementy

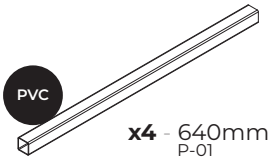

x4 - 640mm
P-01

18

Dokładnie oczyść powierzchnię profili oraz płyty z opiłków metalu powstałych wskutek wiercenia.

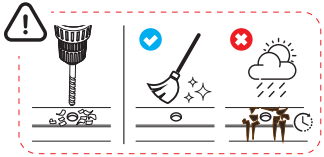

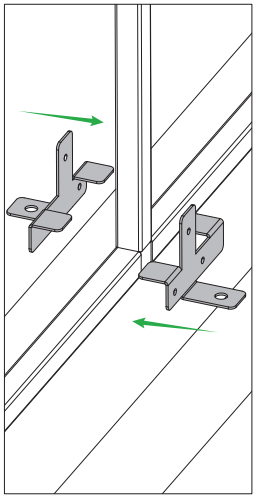

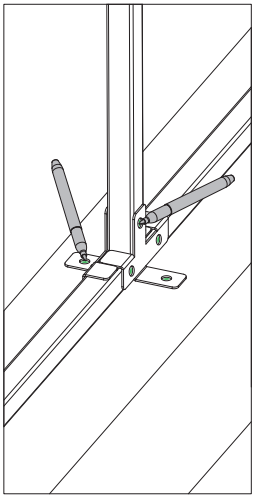

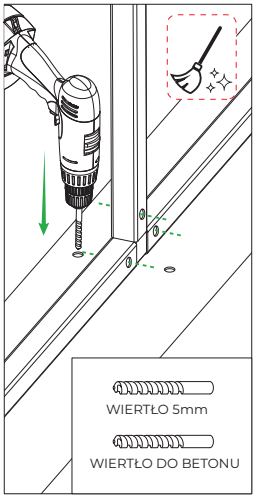

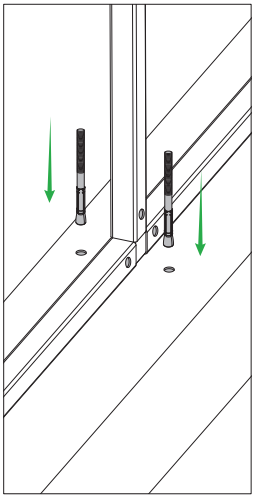

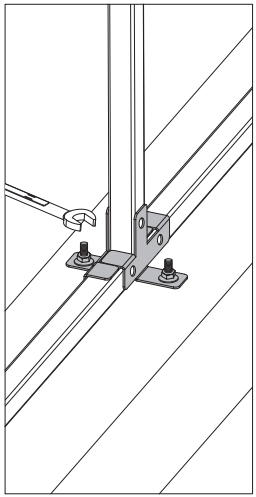

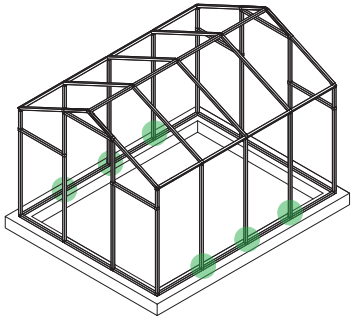

x6

elementy

x1
KLUCZ 13

x12
KOTWA
DO BETONU M8

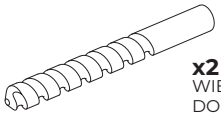

x2
WIERTŁA
DO BETONU oraz 5mm

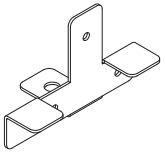

x12
MC

19

Dokładnie oczyść powierzchnię profili oraz płyty z opiłków metalu powstałych wskutek wiercenia.

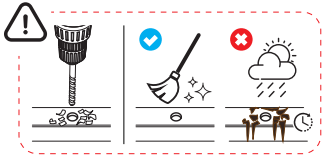

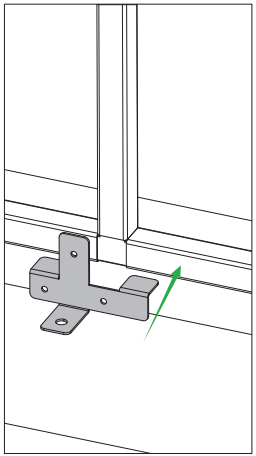

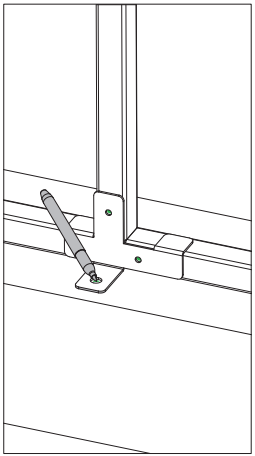

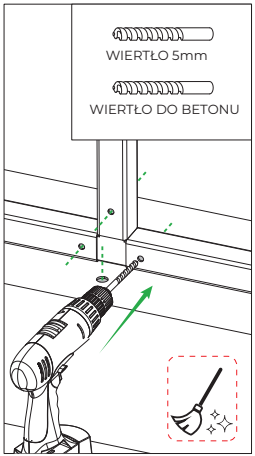

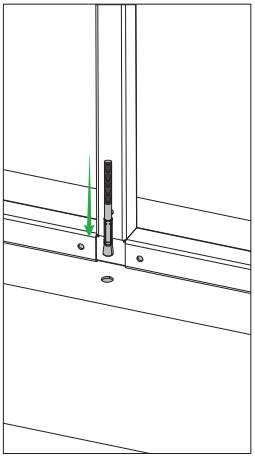

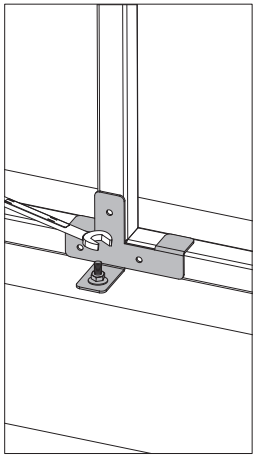

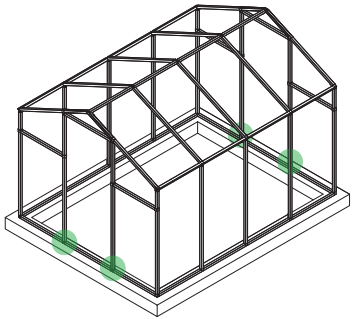

x4

elementy

x1
KLUCZ 13

x4
KOTWA
DO BETONU M8

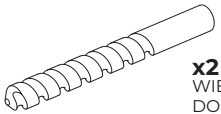

x2
WIERTŁA
DO BETONU oraz 5mm

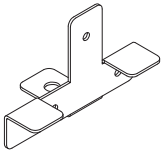

x4
MC

20

Przed montowaniem wzmocnień bocznych oraz dachowych upewnij się, że kalenica jest odpowiednio wypoziomowana. Wskazane jest użycie podpór lub pomoc drugiej osoby aby uniknąć samoczynnego opadania dachu do środka.

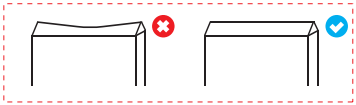

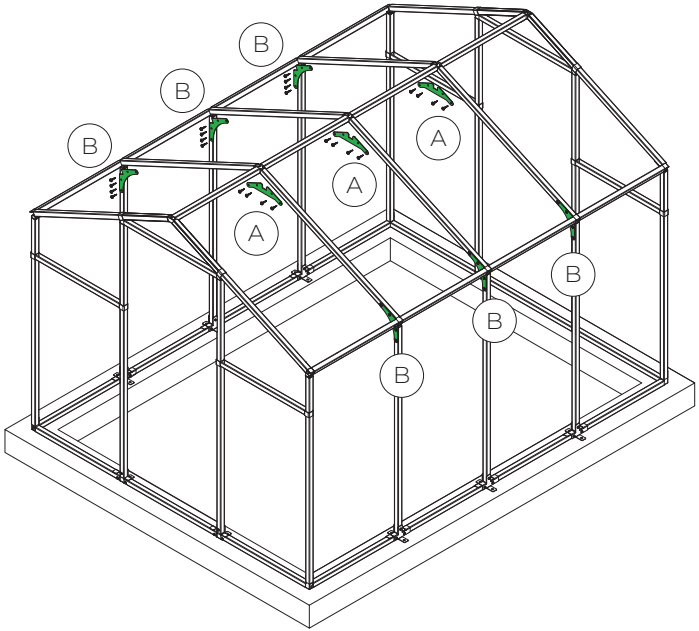

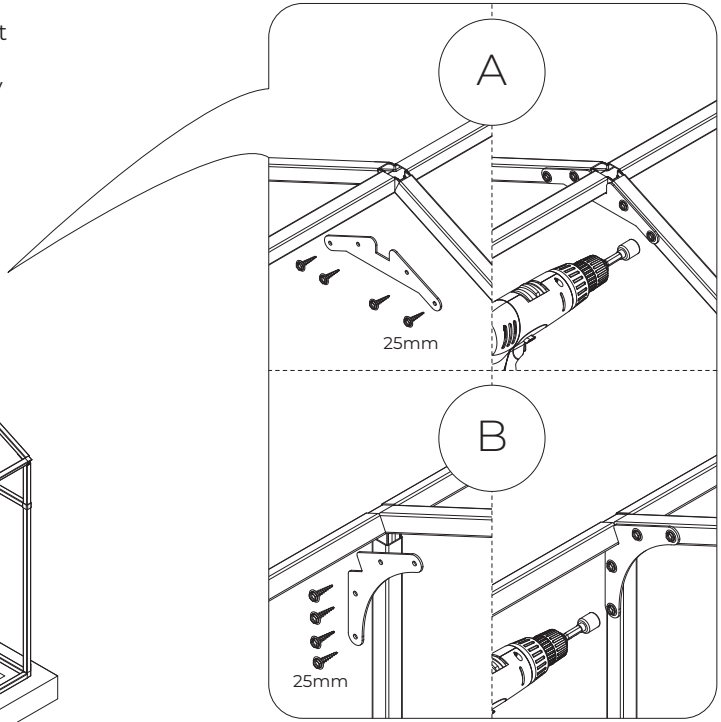

elementy

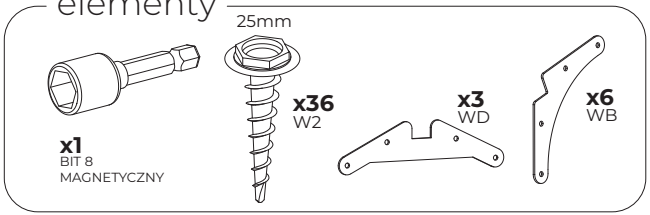

21

Dokładnie oczyść powierzchnię profili oraz płyty z opiłków metalu powstałych wskutek wiercenia.

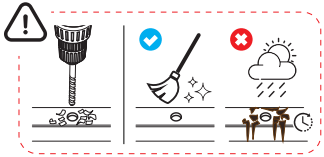

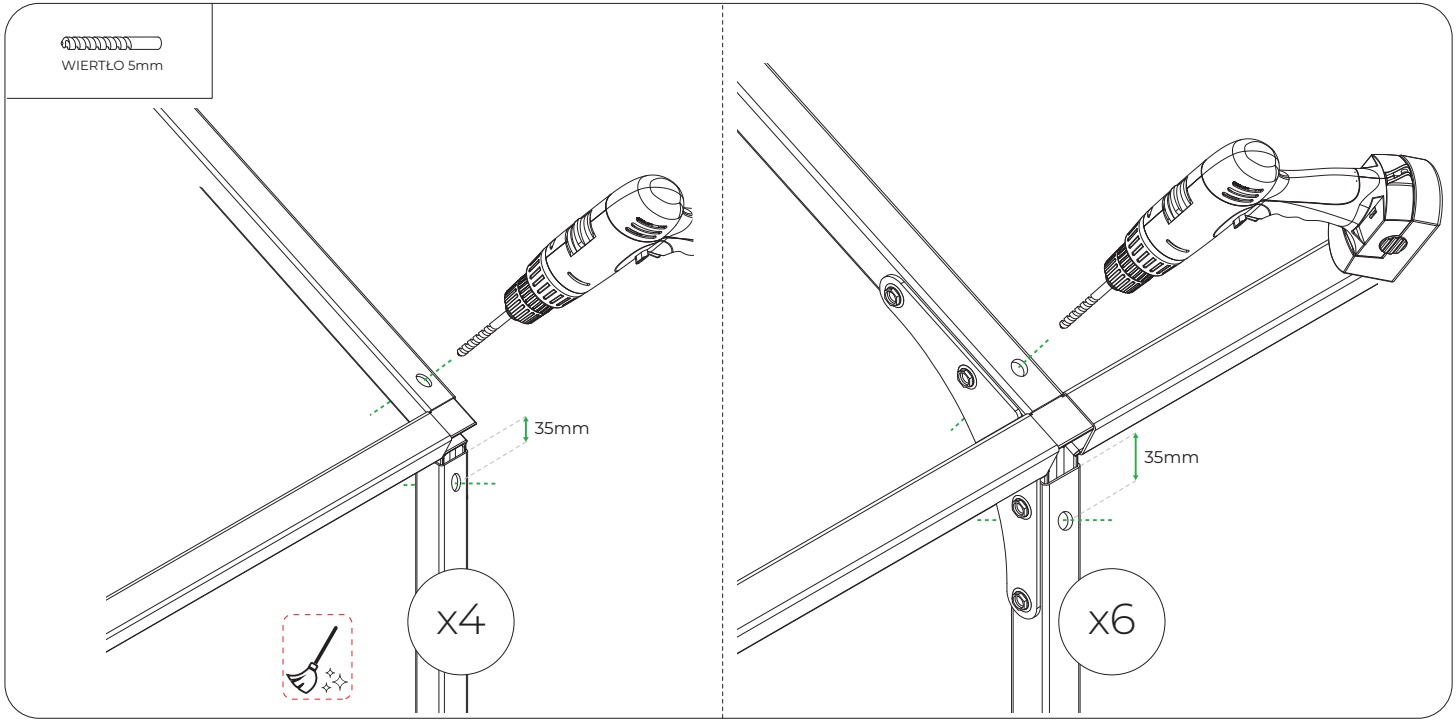

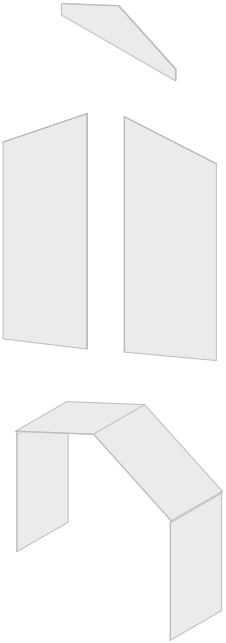

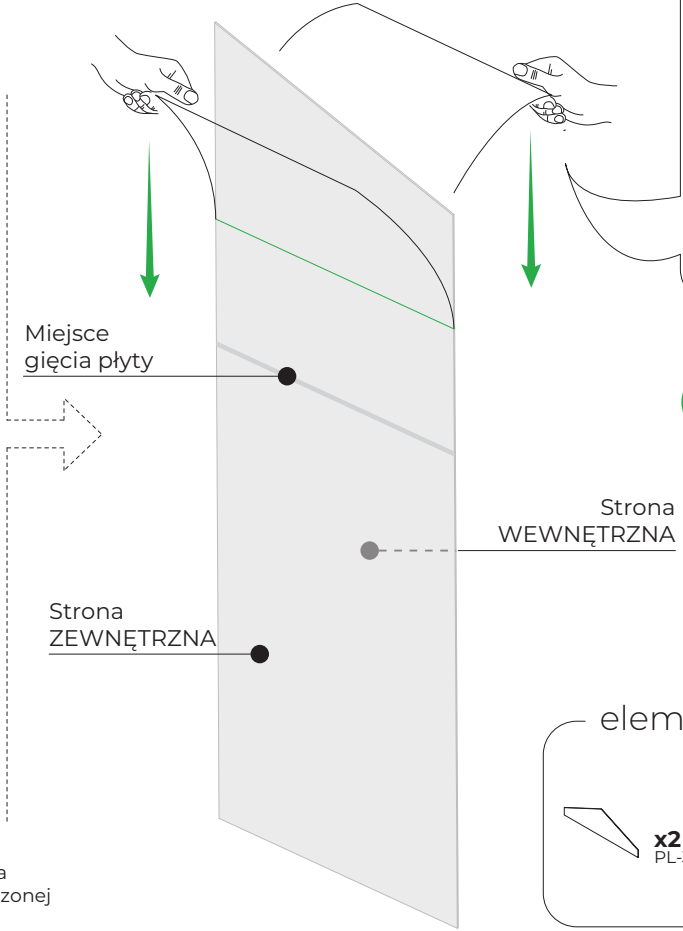

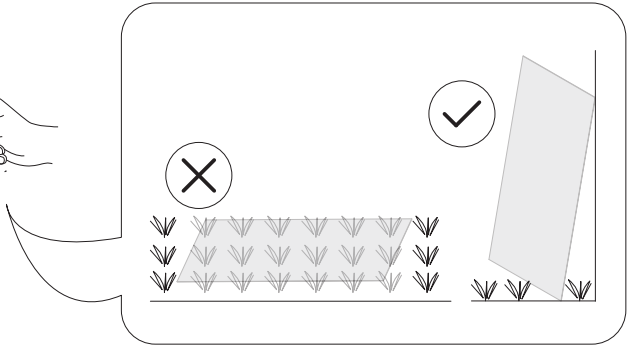

UWAGA
WARSTWA OCHRONNA UV PO STRONIE OZNAKOWANEJ TAŚMĄ Z NADRUKIEM. MONTOWAĆ TĄ STRONĄ NA ZEWNĄTRZ!

Przeczytaj opis na naklejce umieszczonej na folii

elementy

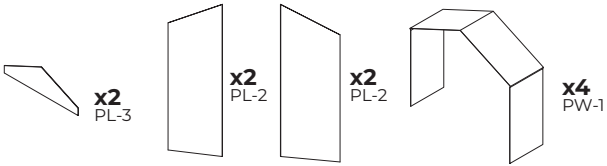

23

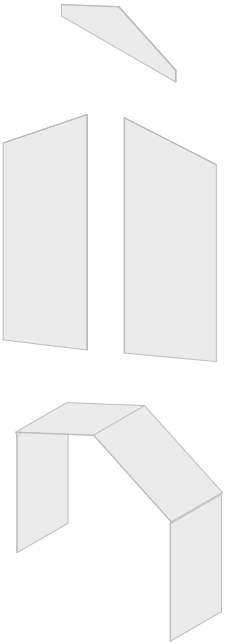

Wszystkie płyty należy okeić taśmą UV

Miejsce
gięcia płyty

Strona
WEWNĘTRZNA

Strona
ZEWNĘTRZNA

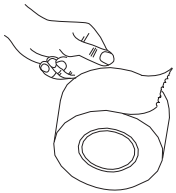

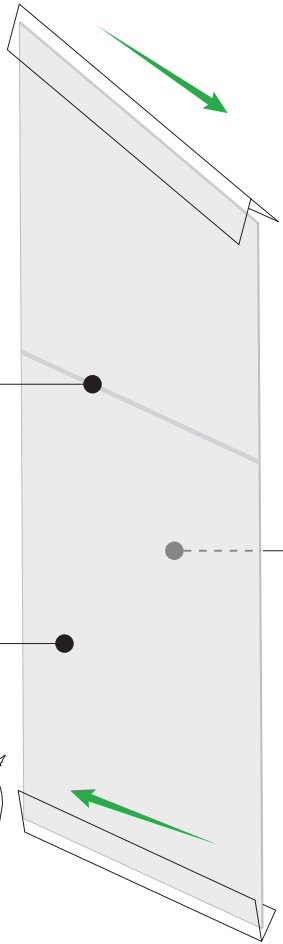

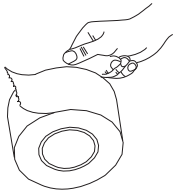

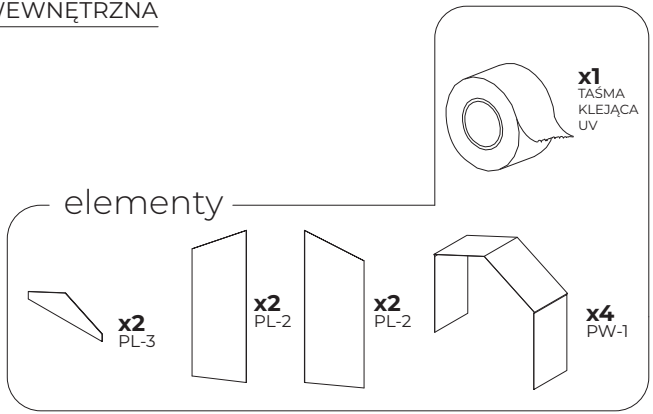

Przeczytaj opis na
naklejce umieszczonej
na folii

24

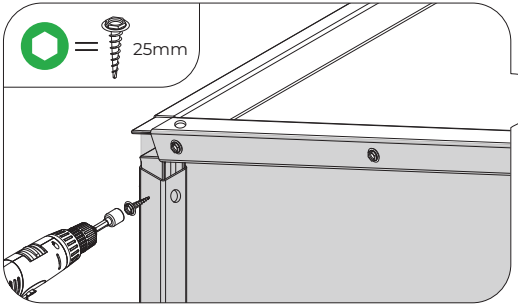

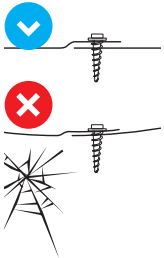

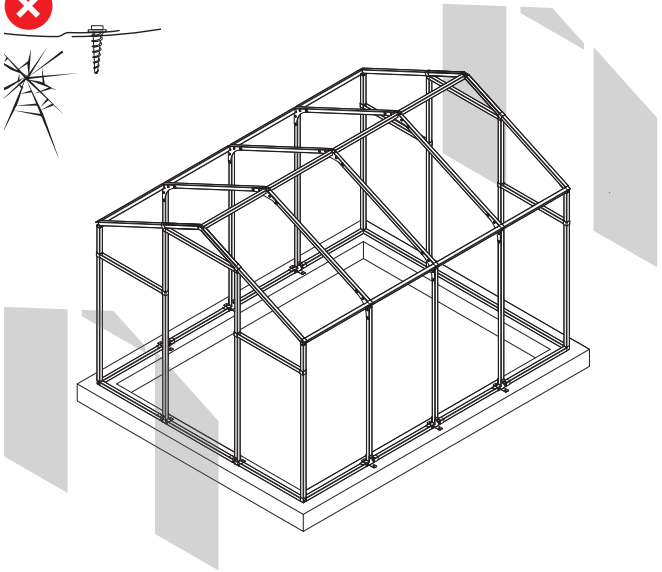

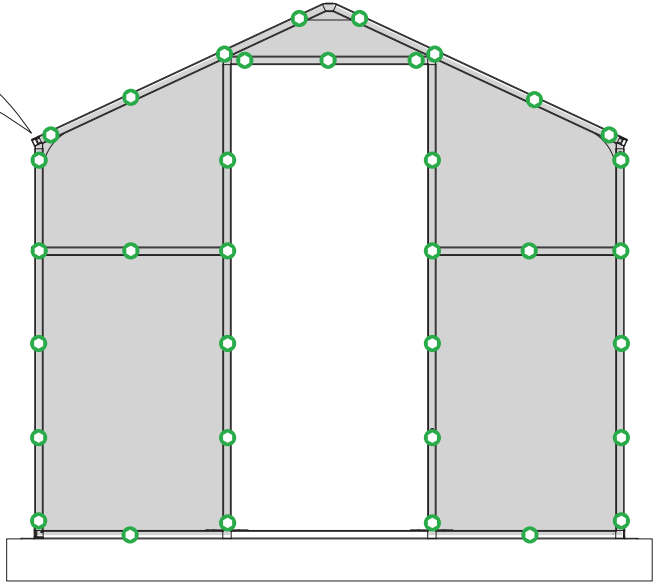

elementy

25

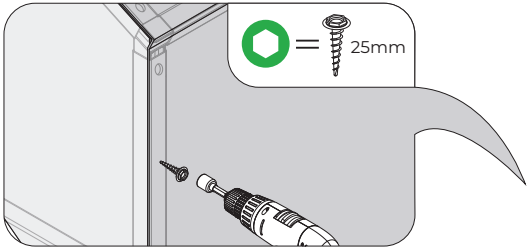

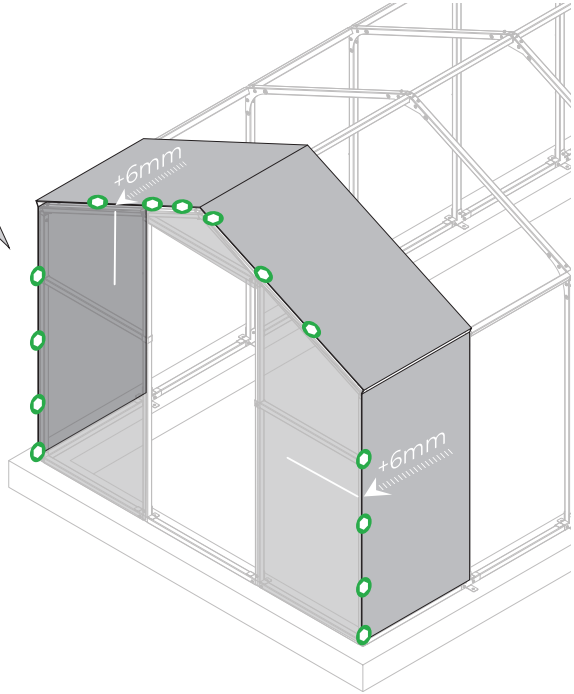

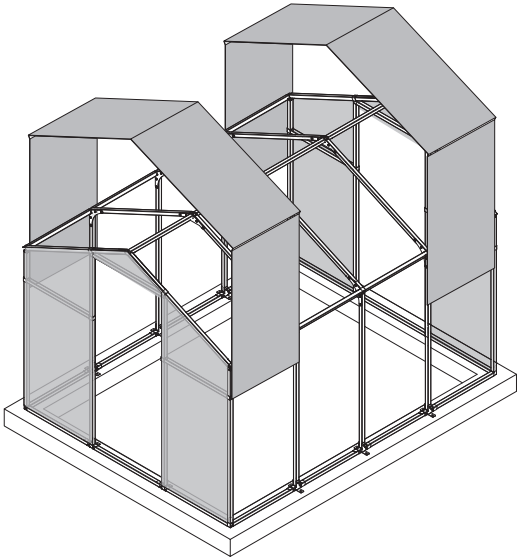

elementy

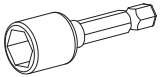

x1
BIT 8
MAGNETYCZNY

25mm

x28
W2

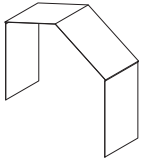

x2
PW-1

26

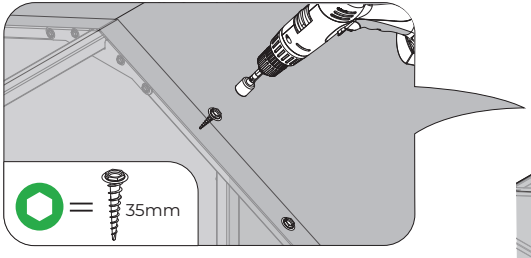
35mm

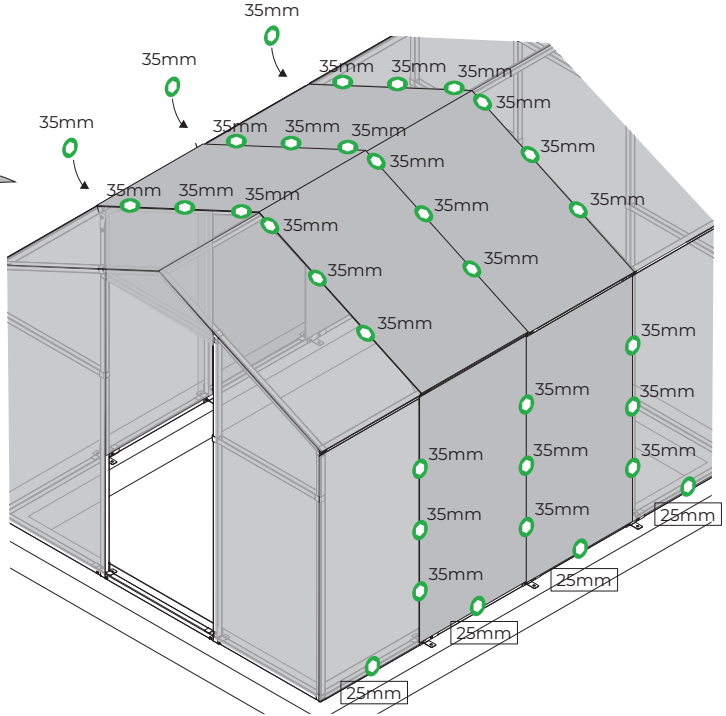
35mm
25mm

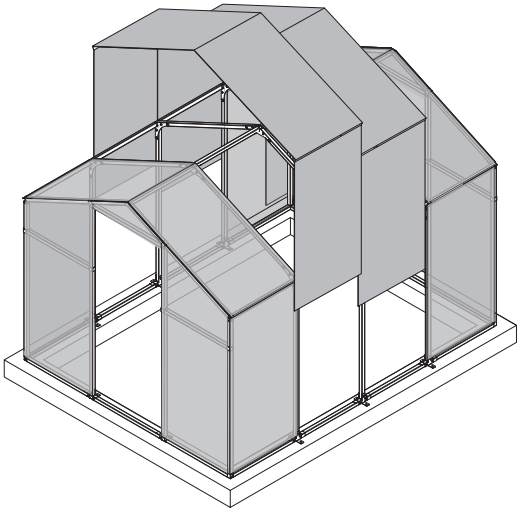

elementy

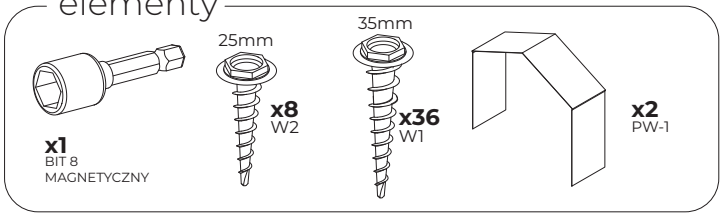
x1
BIT 8
MAGNETYCZNY
25mm
x8
W2
35mm
x36
W1
x2
PW-1

27

Wiercenie otworów w płycie.

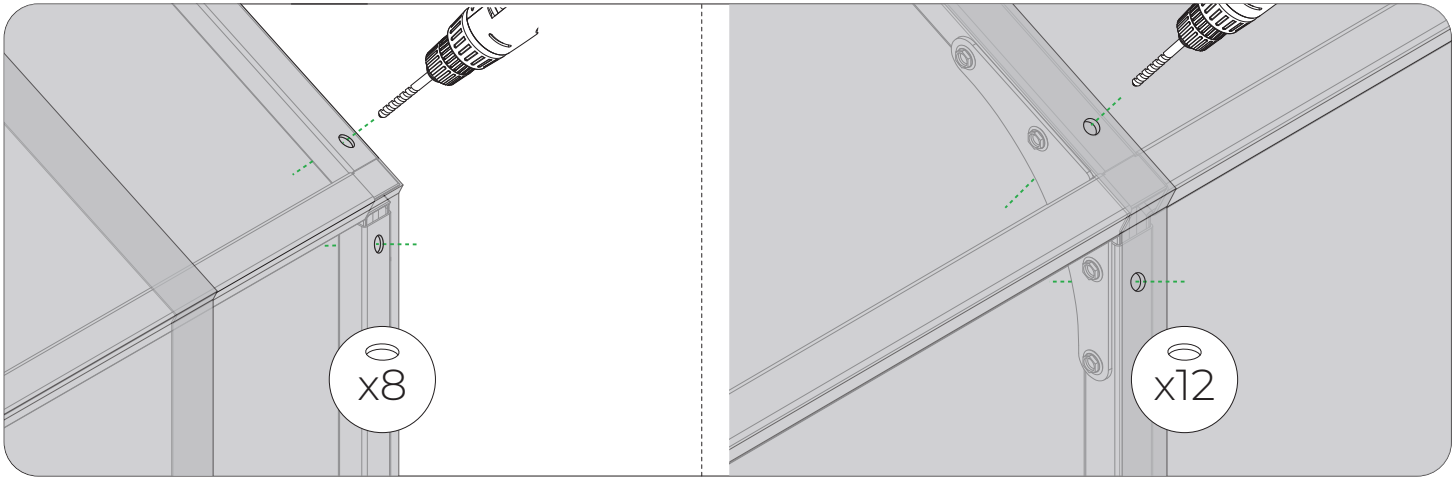

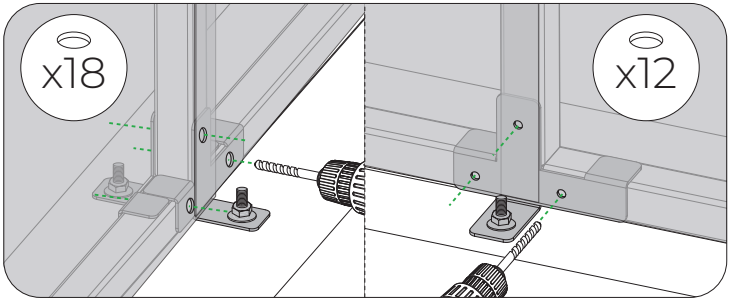

elementy

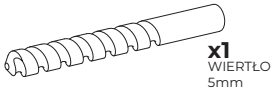

x1
WIERTŁO
5mm

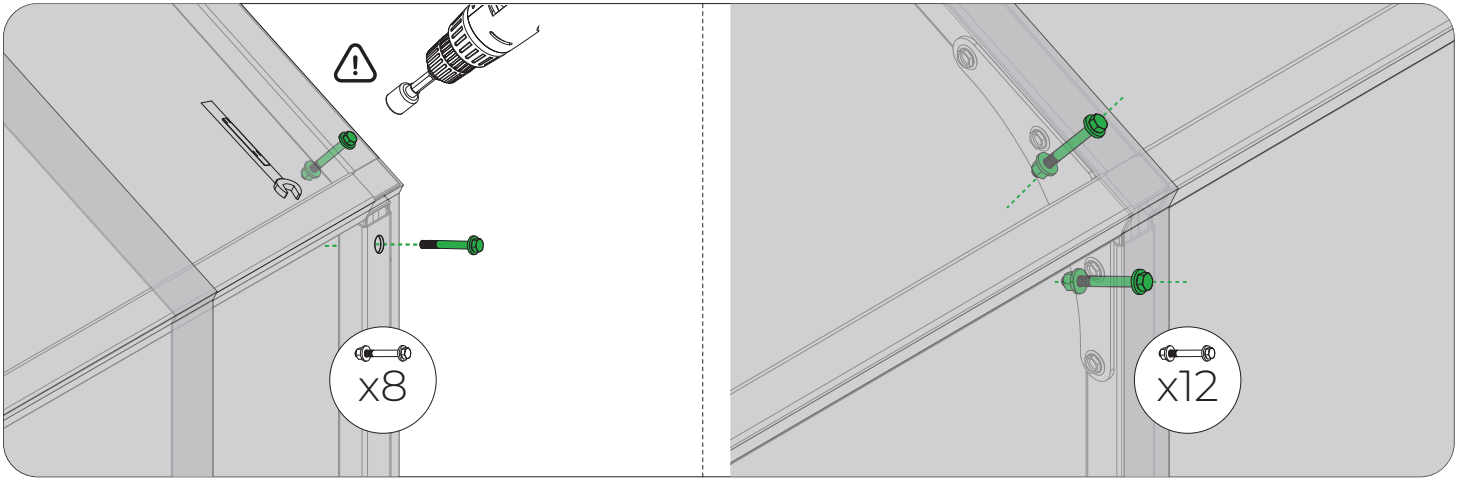

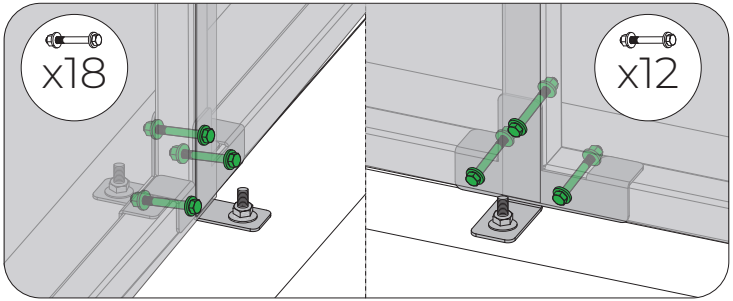

elementy

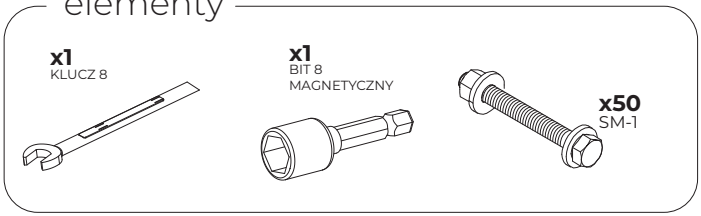

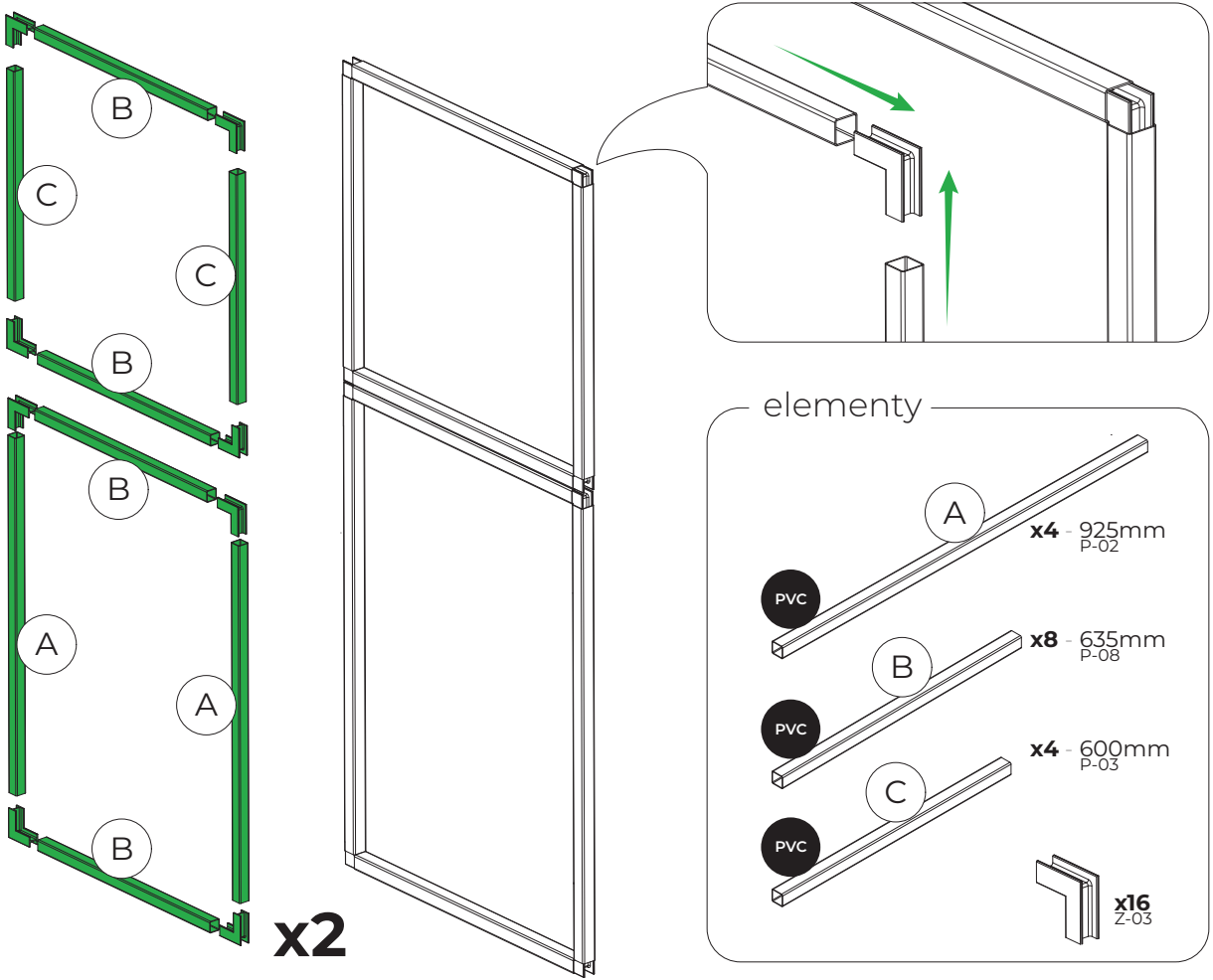
B
C
C
B
B
A
A
B
x2
elementy
A
x4 - 925mm
P-02
PVC
B
x8 - 635mm
P-08
PVC
C
x4 - 600mm
P-03
PVC
x16
Z-03

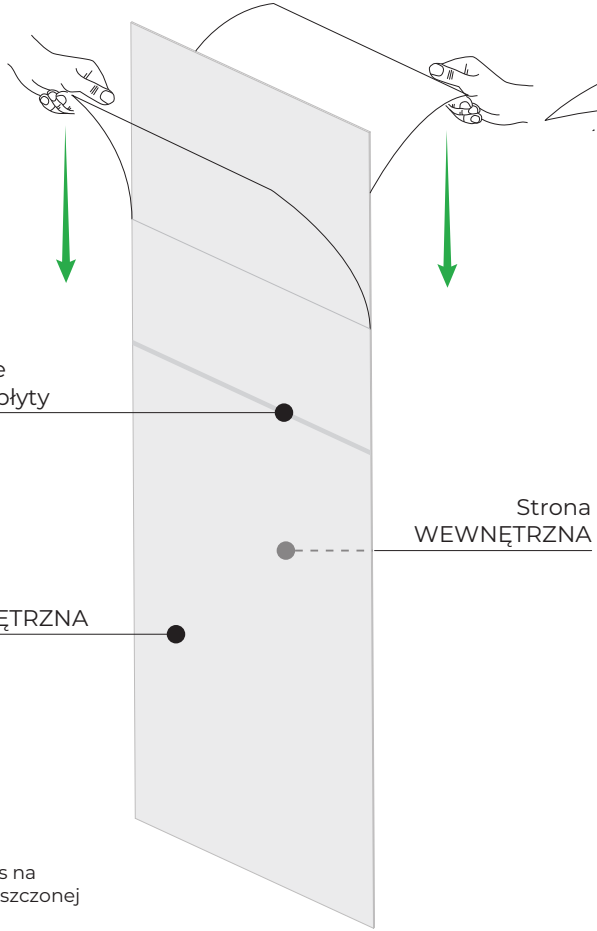

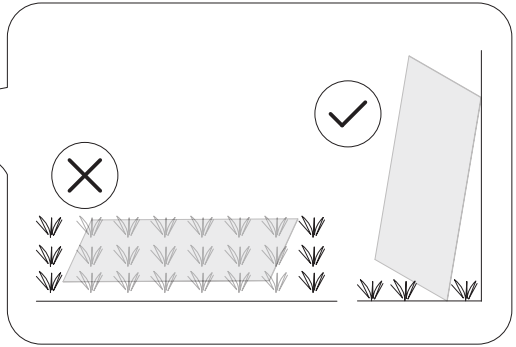

UWAGA
WARSTWA OCHRONNA UV PO STRONIE OZNAKOWANEJ TAŚMĄ Z NADRUKIEM. MONTOWAĆ TĄ STRONĄ NA ZEWNĄTRZ!

elementy

x2
PL-1

Przeczytaj opis na naklejce umieszczonej na folii

31

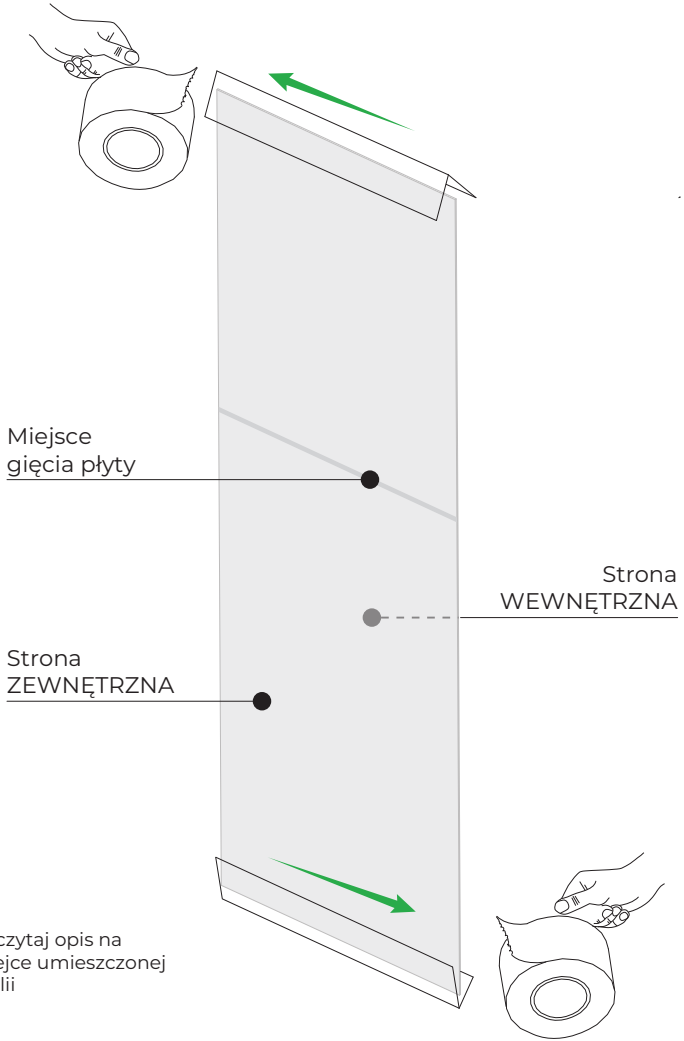

Przeczytaj opis na naklejce umieszczonej na folii

elementy

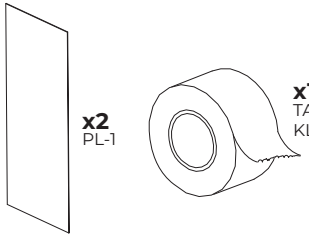

x2
PL-1

x1
TAŚMA
KLEJĄCA UV

32

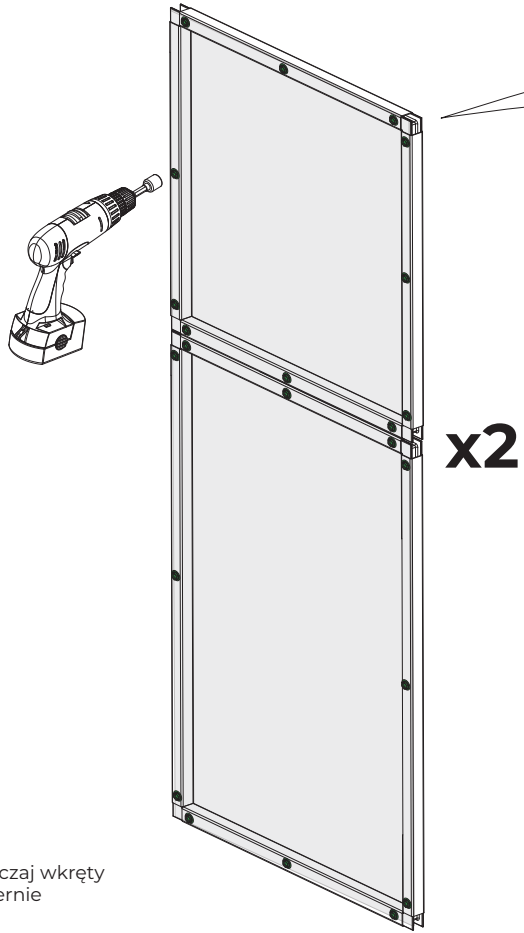

x2

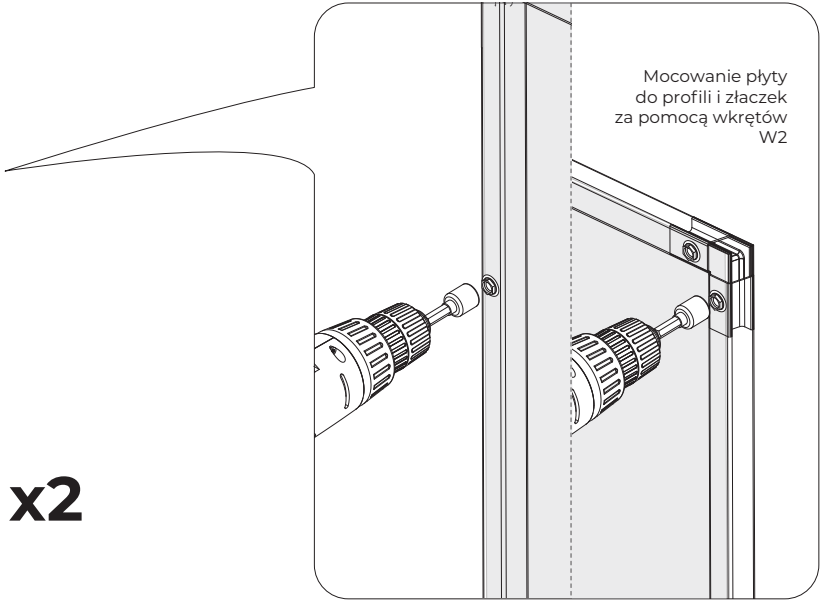

25mm

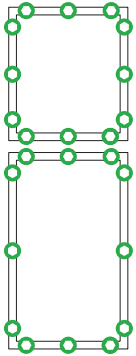

Rozmieszczaj wkręty równomiernie

elementy

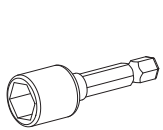

x1
BIT 8
MAGNETYCZNY

25mm

x48
W2

x2
PL-1

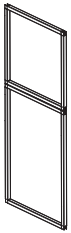

x2

33

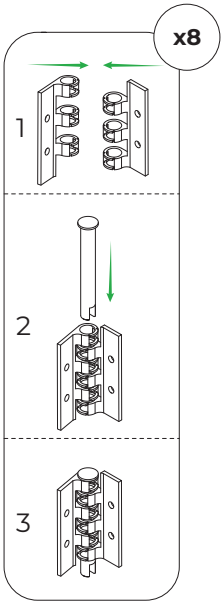

Składanie zawiasu

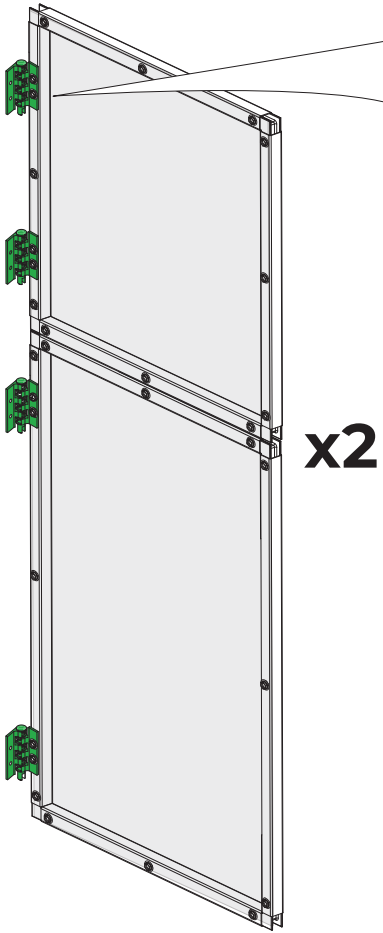

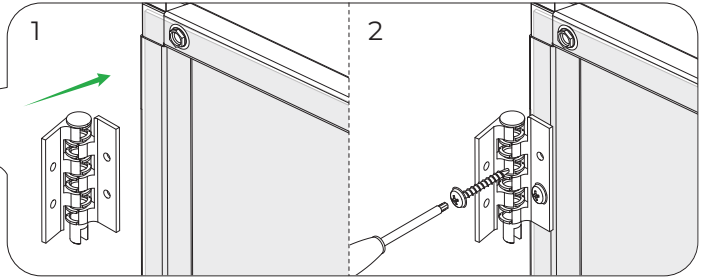

Montaż zawiasu na płycie poliwęglanowej.
Możliwy montaż lewo i prawostronny.

elementy

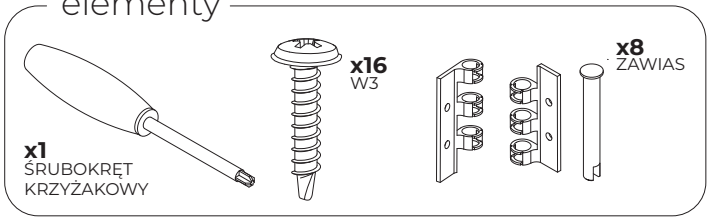

Rozmieszczaj wkręty równomiernie

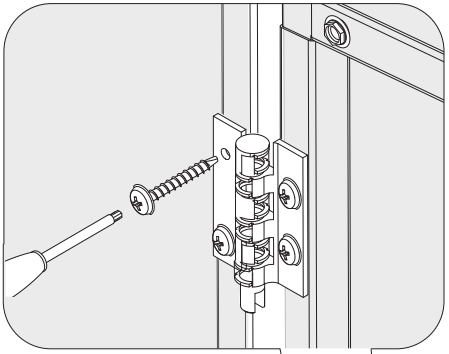

Montaż zawiasu na płycie poliwęglanowej

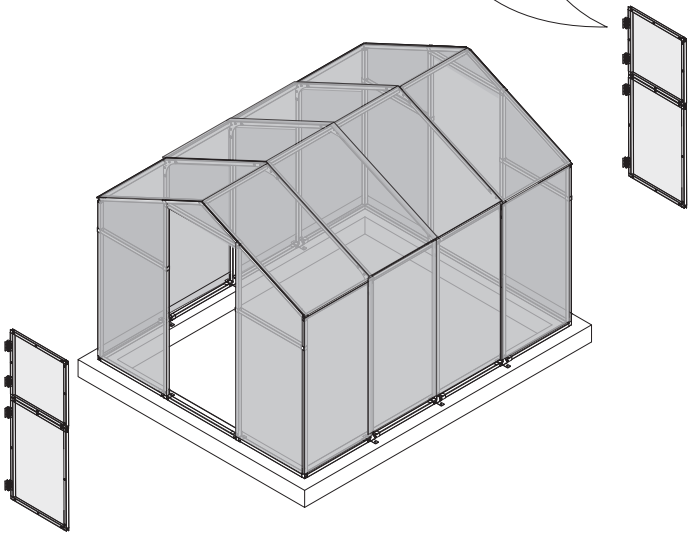

ISTNIEJE MOŻLIWOŚĆ PODZIELENIA DRZWI W MIEJSCU GIĘCIA PŁYTY.
W TYM CELU PO ZAMONTOWANIU DRZWI PŁYTĘ NALEŻY ROZCIĄĆ NOŻEM

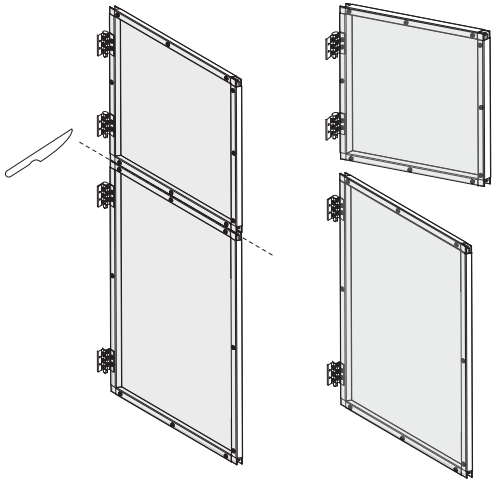

elementy

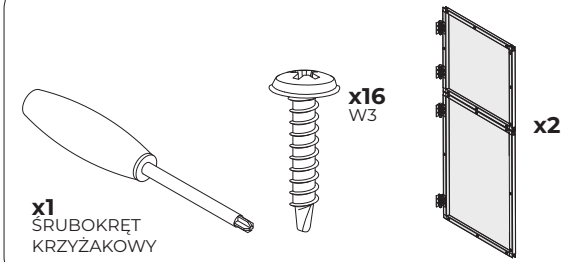

35

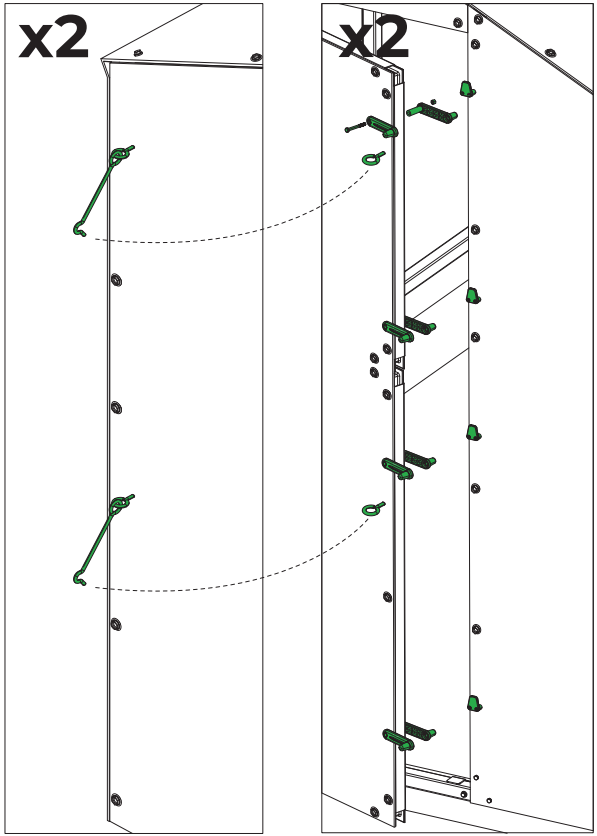
x2
x2

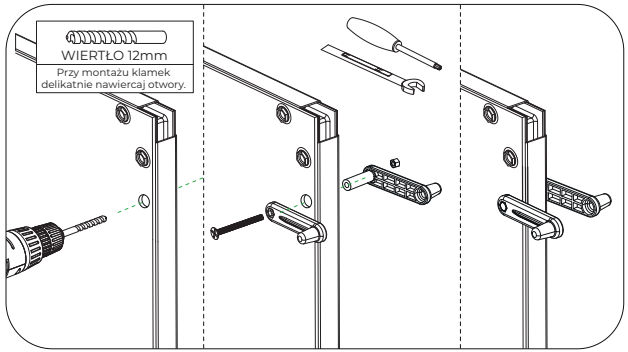
WIERTŁO 12mm
Przy montażu klamek delikatnie nawiercaj otwory.

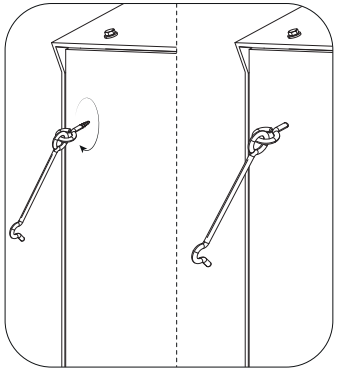

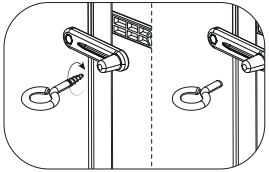

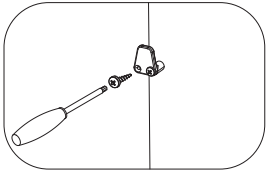

elementy

x1
ŚRUBOKRĘT KRZYŻAKOWY
x1
WIERTŁO 12mm
x4
OCZKO DO HACZYKA
x4
HACZYK
x8
x8
ZMC
x16
W4
x8

Ogólne warunki gwarancji

Ogólne Warunki Gwarancji

Firma Eurosat sp. z o. o. z siedzibą w Imielinie przy ul. Nowozachęty 14, zwana dalej Gwarantem, udziela 2 letniej gwarancji pod warunkiem użytkowania sprzętu prywatnie. Na sprzęt użytkowany w przedsiębiorstwie gwarancja wynosi 12miesięcy. Okres gwarancji liczony jest od daty sprzedaży i dotyczy Produktów zakupionych od 01.09.2014. Gwarancja obowiązuje na następujących warunkach:

Definicje Gwarant — Eurosat sp. z o. o. Gwarancji podlegają jedynie w/w Produkty pod warunkiem, że wykonanie wszelkich prac związanych z ich montażem i użytkowaniem przebiegało zgodnie z instrukcja techniczną, zasadami i warunkami należytego użytkowania. Warunki gwarancji Gwarant udostępnia na stronie internetowej www.ptfpolska.pl. Gwarant zwolniony jest z odpowiedzialności z tytułu gwarancji jeżeli Uprawniony wiedział o wadzie Produktu w chwili zawarcia umowy. Odpowiedzialność z tytułu gwarancji obejmuje jedynie wady powstałe z przyczyn tkwiących w sprzedanym Produkcie.

Zakres odpowiedzialności Gwaranta, w przypadku uznania reklamacji Gwarant według swojego uznania dokona: wymiany wadliwego Produktu na wolny od wad lub naprawy, obniżenia ceny, gdy wada nie ma istotnego wpływu na przydatność Produktu, zwrotu ceny za wadliwy Produkt. Produkty po dokonaniu wymiany stają się własnością Gwaranta. Wymiana Produktu na nowy nie powoduje skutku, że gwarancja biegnie na nowo.

Tryb rozpatrywania reklamacji Pisemne poinformowanie przez Uprawnionego pocztą lub na adres e-mail: biuro@tunelefoliowe.eu i udzielenia następujących informacji: wskazanie podmiotu, który zakupił Produkt oraz podanie adresu składowania Produktu, wskazanie przedmiotu reklamacji, opis zgłaszanych wad Produktu, Dołączenie do zgłaszanej reklamacji w formie elektronicznej lub papierowej następujących dokumentów: załączenie paragonu lub faktury potwierdzającej zakup produktu, jeżeli jest to możliwe dokumentacji fotograficznej zgłaszanych wad.

Reklamacja powinna być zgłoszona Gwarantowi najpóźniej 3-go dnia od daty wykrycia wady Produktu. W przypadku stwierdzenia wady Produktu podczas jego pracy Uprawniony zobowiązany jest do wstrzymania się z dalszym jego użytkowaniem. W przypadku użytkowania Produktu z wcześniej stwierdzonymi przez Uprawnionego wadami Gwarant nie ponosi odpowiedzialności. Gwarant przystąpi do rozpatrywania reklamacji w terminie do 14 dni od daty otrzymania pisemnego zgłoszenia reklamacji wraz z wymaganymi załącznikami, nie wcześniej jednak niż po uregulowaniu wszystkich zobowiązań względem Gwaranta. Uprawniony zobowiązany jest do umożliwienia Gwarantowi dokonania oględzin reklamowanego Produktu w siedzibie Gwaranta, a reklamowany Produkt nie może być zanieczyszczony. Decyzja odnośnie rozpatrzenia zgłoszonej reklamacji zostanie podjęta w terminie 14 dni od daty wykonania oględzin, z zastrzeżeniem poniżej: Jeżeli po wykonaniu oględzin konieczne będzie wykonanie specjalistycznych badań Produktu, decyzja odnośnie rozpatrzenia reklamacji zostanie podjęta w ciągu 30 dni od daty otrzymania wyników badań przez.

Wyłączenia odpowiedzialności Gwaranta nie podlegają gwarancji wady i uszkodzenia powstałe w wyniku:
Niewłaściwego użytkowania — niezgodnego z przeznaczeniem i właściwościami zakupionego Produktu, niewłaściwego i niezgodnego z zasadami instrukcji montażu zakupionych Produktów, niewłaściwego składowania lub transportu zakupionych Produktów, uszkodzenia mechanicznego lub chemicznego (w szczególności w wyniku działania środków zawierających rozpuszczalniki organiczne) powłoki wywołanego przez działanie Uprawnionego lub osób trzecich.

Nie podlegają reklamacji w ramach gwarancji:
Dopuszczone przez właściwe normy odchyłki w wymiarach i wyglądzie Produktów, zabrudzenia , zmiany w wyglądzie produktu, uszkodzeń wynikających z warunków atmosferycznych; uszkodzenia produktu powstałe wskutek naruszenia warunków użytkowania; transportu, zabudowy i przechowywania określonych w karcie produktu. Uszkodzenia Produktu powstałe w wyniku działania siły wyższej, w tym: gwałtownego działania żywiołów i innych zdarzeń losowych. Nie przedłożenie Gwarantowi przez Uprawnionego wszystkich danych wskazanych wyżej Uniemożliwienie Gwarantowi przez Uprawnionego oględzin reklamowanego Produktu w siedzibie Gwaranta. Stwierdzenie przez Gwaranta w wyniku rozpatrywania reklamacji, że Uprawniony lub osoby trzecie dokonywały zmian, modyfikacji lub napraw Produktu bez pisemnej zgody Gwaranta.

Producent:

Eurosat sp. z o. o.
ul. Nowozachęty 14
41-407 Imielin

tel. 32 223 11 86
tel. 503 085 265
e-mail: biuro@tunelefoliowe.eu