Greenhouse
250x600cm

ALUMINIUM

Polskie Tunele Foliowe

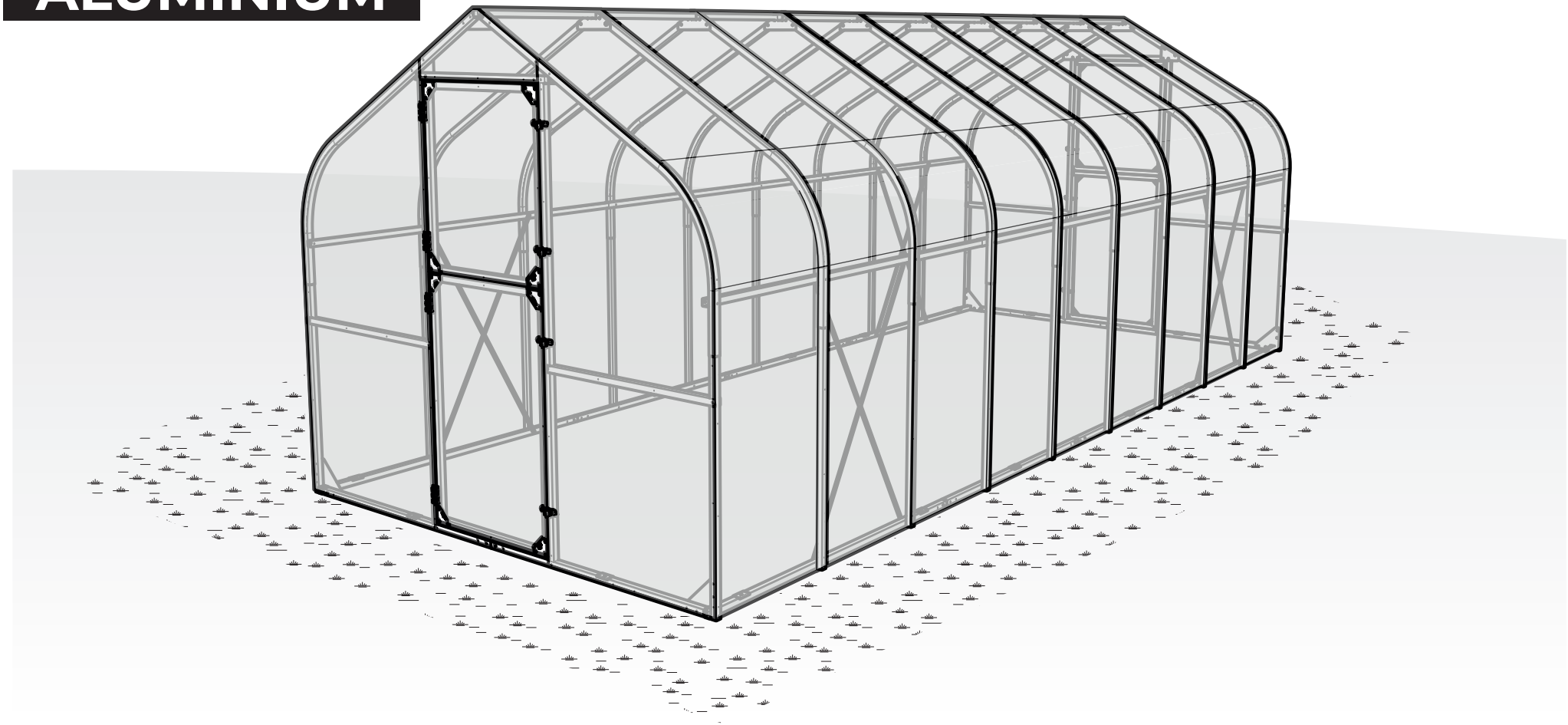

Installation manual

EN

We are grateful that you have decided to purchase PTF Polska Greenhouse. We believe that it will help you in growing your flowers and vegetables and that you will be satisfied a lot. We did our best so that the design and modern technical solutions are helpful in the cultivation and so that the assembly is simple and easy.

max 60km/h

WARNING!

In strong windy weather, it is necessary to close all the door and window openings and secure them so that the wind cannot open them. During gusty winds, thunderstorms, hailstorms, rains and other adverse atmospheric conditions, it is forbidden to stay in the greenhouse. During high insolation, high temperatures may be reached; therefore, all the works in the hotbeds must be carried out early in the morning or in the evening with the doors opened on both sides of the greenhouse. It is forbidden to close oneself inside the structure.
The greenhouse is not a toy; therefore, children may stay there only when attended by adults.

max 30kg/m²

CAUTION!

In winter, it is necessary to pay particular attention to the structure so that wet and heavy snow is not deposited on it – it may damage the greenhouse. If it is not possible to control the level of snow, it is required to dismantle the cover of the side walls, front and roof for the winter period. The structure may be left for the winter period.
It is forbidden to enter the greenhouse from which snow is not removed – snow deposits may deform the structure and lead to the collapse of the roof or door, and prevent exiting the hotbed. Greenhouse roof must be desnowed regularly. If the greenhouse is not used in winter, it is necessary to secure the door in order to prevent the access of unauthorised personnel and children.

Safe use rules:

1. The greenhouse is dedicated only to plant growing.
2. Mount the greenhouse to the foundation with the indicated mounting holders included in the set.
3. Mount the structure in the place not exposed to strong wind blows; avoid slopes and open spaces. Greenhouse wind resistance: 60 km/h.
4. Do not assemble the greenhouse in strong winds and in other adverse weather conditions.
5. Keep children away from the assembly site because the set includes small elements and foil bags which may lead to choking or suffocating.
6. Check the stability of the greenhouse regularly, especially after storm winds or heavy snowfalls. If you notice any damage, replace a damaged element or disassemble the structure.
7. Check the condition of the structure regularly, in particular, the condition of the bottom anchor mounting. If there are any corrosion signs or damage, it is necessary to replace them or dismantle the greenhouse.
8. Use assembly tools specified in the manual and wear protective gloves and glasses during the greenhouse assembly and maintenance.
9. Avoid using mowers and mechanical scythes near the structure.
10. Do not keep hot objects, especially hot barbecue equipment, etc. in the greenhouse.
11. Remove snow, branches and leaves regularly from the greenhouse roof in order to prevent its damage, what in consequence may be dangerous to greenhouse users. Max. greenhouse roof load: 30 kg/m².
12. Do not climb the structure roof.
13. Do not leave children unattended in the greenhouse because the door may close and prevent children from exiting the structure.
14. Do not use open flame in or near the structure.
15. Do not load roof panels additionally (with the exception of tied-up plants).
16. The greenhouse cannot be used in the public space.

Follow the **OHS** Rules

Wear protective gloves during the assembly

Wear protective glasses during the assembly

Provide help from the assistant during the assembly

The temperature in the greenhouse is high

Perform assembly on days which are not windy

It is prohibited to have the structure assembled by drunk and intoxicated personnel

EN Ground

THE STRUCTURE MUST BE FASTENED TO THE GROUND PERMANENTLY. OTHERWISE, IT WILL BE CAUGHT BY THE WIND AND IT MAY CAUSE INJURIES!

GROUND TYPE:

Concrete blocks

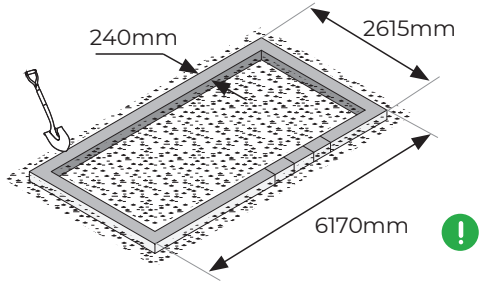

standard concrete block 24x12x38 weight approx. 22-25kg

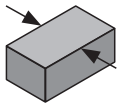

Pay attention so that the greenhouse mounting is not located at the blocks connection.

The blocks should be dug completely into the ground and laid on a cement mortar (connected with each other) to form a dense solid with the length and width provided in the drawing. Fill the joints with the cement mortar.

Concrete rims

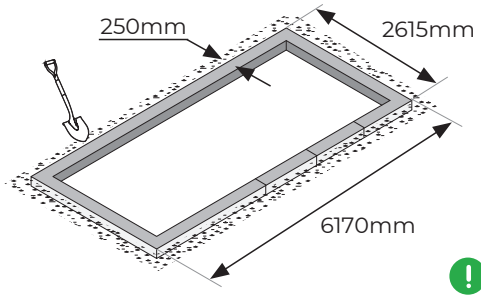

Standard concrete rims 25x12x100 weight approx. 65kg

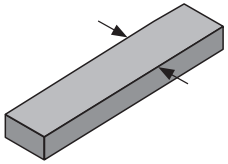

Ensure that the greenhouse mounting is not located at the joining of concrete rims.

Concrete rims should be dug into the ground completely and settled on the cement mortar to form a firm block with the length and width specified in the drawing.

Concrete foundation

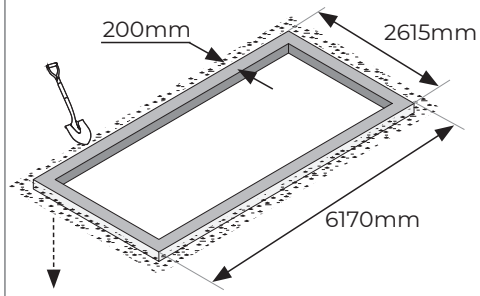

Foundation depth 20cm

Location

Do not assemble the greenhouse on open spaces, on slopes and in locations particularly exposed to wind blows – this will extend the service life of the hotbed significantly and make the use of PTF POLSKA polycarbonate greenhouse satisfactory for a longer period of time.

The correct mounting of the greenhouse to the ground will protect the product against being caught by the wind.

PTF Polska is not held responsible for:

- the incorrect use of the greenhouse and destruction as a result of extreme weather conditions (hailstorm, storm winds, snow). The ground must be even and levelled.
- damage due to the greenhouse being caught by the wind (it applies to product damage and damage caused by the greenhouse).
  The user is responsible for the reliable assembly of the product and its secure fastening to the ground.

DE

Vielen Dank, dass Sie sich für das Gewächshaus von PTF Polska entschieden haben. Wir hoffen, dass es beim Anbau von Blumen und Gemüse hilfreich sein und Ihren Bedürfnissen entsprechen wird. Wir haben alle Anstrengungen unternommen, um sicherzustellen, dass die Konstruktion und die modernen technischen Lösungen bei dem Anbau hilfreich sind und das Zusammensetzen des Modells nicht zu viele Probleme bereitet.

max 60km/h

WARNUNG!

Bei starkem Wind müssen unbedingt alle Tür- und Fensteröffnungen geschlossen und zusätzlich gesichert werden, damit der Wind sie nicht öffnet. Bei starkem Wind, Sturm, Hagel, Regen und anderen schlechten Wetterbedingungen, darf sich keiner im Gewächshaus aufhalten. Im Gewächshaus kommt es bei hoher Sonneneinstrahlung zu hohen Temperaturen. Daher sollten alle Arbeiten im Gewächshaus in den frühen Morgenstunden oder Abends bei offenen Türen auf beiden Seiten durchgeführt werden. Es ist untersagt sich im Gewächshaus einzuschliessen.
Das Gewächshaus ist kein Spielzeug, daher können Kinder dort nur unter Aufsicht von Erwachsenen bleiben.

max 30kg/m²

WARNUNG!

Im Winter sollte besonders auf die Konstruktion geachtet werden, damit kein nasser, schwerer Schnee auf ihr liegt - dies kann zur Beschädigung des Gewächshauses führen. Wenn die Schneedecke nicht kontrolliert werden kann, sollten die Seitenwände, die Vorder- und die Dachummantelung für den Winter entfernt werden. Die Konstruktion kann für den Winter bleiben.
Es ist untersagt, das Gewächshaus zu betreten, wenn der Schnee nicht entfernt wurde, weil der Schnee die Konstruktion verformen und das Einstürzen des Dachs oder der Tür verursachen kann, was den Ausgang unmöglich machen kann. Entfernen Sie regelmäßig Schnee vom Gewächshausdach. Wenn das Gewächshaus im Winter nicht benutzt wird, sollten die Tür so gesichert werden, dass der Zugang für Dritte und Kinder unmöglich ist.

Regeln für die sichere Verwendung:

1. Das Gewächshaus dient nur zum Anbau von Pflanzen.
2. Montieren Sie das Gewächshaus immer mit den im Kit enthaltenen Montagehalterungen am Fundament.
3. Befestigen Sie das Objekt an einem Ort, der keinen starken Windböen ausgesetzt ist. Vermeiden Sie Hügel und Freiflächen. Die Windbeständigkeit des Gewächshauses beträgt 60 Km/h.
4. Nicht bei starkem Wind oder anderen schlechten Wetterbedingungen montieren.
5. Stellen Sie sicher, dass sich keine Kinder am Montageort befinden, da das Set aus kleinen Elementen und Plastiktüten besteht, die Erwürgungen oder Ersticken verursachen können.
6. Überprüfen Sie systematisch die Stabilität des Gewächshauses, insbesondere nach Stürmen oder starkem Schneefall. Wenn Schäden festgestellt werden, ersetzen Sie das beschädigte Element oder Zerlegen sie das Objekt.
7. Kontrollieren Sie regelmäßig den Zustand der Konstruktion und insbesondere der unteren Verankerungen. Bei Anzeichen von Korrosion oder Beschädigung muss das Gewächshaus ersetzt oder abgebaut werden.
8. Verwenden Sie während der Montage ausschließlich die im Handbuch angegebenen Werkzeuge. Tragen Sie während der Wartung und Montage des Objekts Schutzhandschuhe und eine Schutzbrille.
9. Vermeiden Sie das Mähen mithilfe von Rasenmähern und Freischneidern in der Nähe des Objekts.
10. Lagern Sie keine heißen Gegenstände im Gewächshaus, insbesondere keine heißen Grills usw.
11. Reinigen Sie das Dach des Gewächshauses regelmäßig von angesammeltem Schnee, Ästen oder Blättern, da das Gewächshaus beschädigt werden kann, was wiederum eine Gefahr für Gewächshausnutzer darstellt. Die maximale Belastung des Gewächshausdaches beträgt 30 Kg/m².
12. Klettern Sie niemals auf das Dach des Objekts.
13. Lassen Sie Kinder nicht unbeaufsichtigt in der Einrichtung, da die Tür sich schließen kann und die Kinder daran gehindert werden, die Einrichtung zu verlassen.
14. Verwenden Sie kein offenes Feuer im Objekt oder in seiner unmittelbaren Nähe.
15. Belasten Sie die Dachspannweiten nicht zusätzlich (gebundene Pflanzen stellen eine Ausnahme dar).
16. Das Gewächshaus dient nicht zur Nutzung im öffentlichen Raum.

ARBEITSSCHUTZ UND HYGIENE: BEFOLGEN SIE BESTIMMUNGEN ZUM ARBEITSSCHUTZ und ZUR ARBEITSHYGIENE

Montage in Schutzhandschuhen durchführen

Montage in Schutzbrille durchführen

Montage in Anwesenheit eines Helfers durchführen

Die Temperatur im Gewächshaus ist hoch

Führen Sie die Montage an einem windstillen Tag durch

Es ist untersagt, die Einrichtung nach dem Konsum von Alkohol oder Rauschmitteln zu montieren

DE Untergrund

DIE KONSTRUKTION MUSS FEST AM BODEN INSTALLIERT SEIN. ANDERNFALLS WIRD SIE VOM WIND WEGGEBLASEN UND KANN DADURCH SCHÄDEN VERURSACHEN!

ARTEN DES UNTERGRUNDS:

Betonblöcke

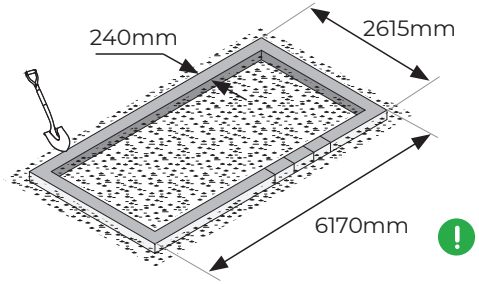

Betonblöcke
Standardausmaße 24x12x38
Gewicht ca. 22-25 kg

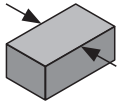

Achtung! Die Gewächshausbefestigung soll nicht an der Blockverbindung angebracht werden.

Die Blöcke müssen vollständig in den Boden eingegraben und auf den Zementmörtel (zusammengefügt) gelegt werden, so dass sie einen kompakten Körper mit der in der Abbildung angegebenen Länge und Breite bilden. Die Fugen sind mit Zementmörtel zu füllen.

Betoneinfassung

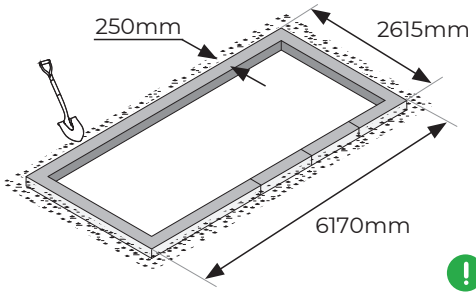

Standard-Betoneinfassung 25x12x100
Gewicht ca. 65kg

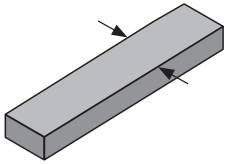

Achtung! Achten Sie darauf, dass die Gewächshausbefestigung nicht an der Verbindung der Betoneinfassung liegt.

Die Betoneinfassung muss vollständig in den Boden eingegraben und auf Zementmörtel gelegt werden, so dass sie einen kompakten Block mit der auf der Zeichnung angegebenen Länge und Breite bildet.

Betonfundament

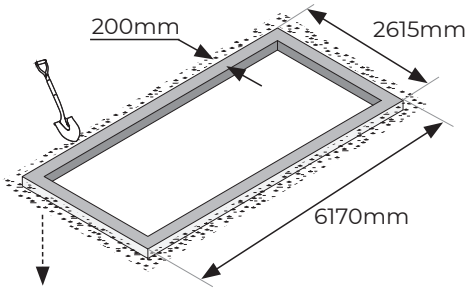

Tiefe des Fundaments 20cm

Auswahl des Orts

Montieren Sie das Gewächshaus nicht in offenen Räumen, auf Hügeln und an Orten, die besonders Windböen ausgesetzt sind - dies verlängert erheblich die Lebensdauer des Gewächshauses und ermöglicht es Ihnen, sich des Produkts, bei dem es sich um ein Gartengewächshaus aus Polycarbonat von PTF POLSKA handelt, länger zu erfreuen.

Durch die korrekte Befestigung des Gewächshauses am Boden verhindern Sie das Wegblasen des Produkts durch den Wind.

PTF Polska haftet nicht für:

- unsachgemäße Verwendung des Gewächshauses und Schäden, die durch extreme Wetterbedingungen (Hagel, Stürme, Schnee) verursacht wurden. Der vorbereitete Boden muss eben und ins Lot gebracht sein.
- Schäden, die durch das Wegblasen durch den Wind verursacht wurden (dies gilt sowohl für Produktschäden als auch für Schäden, die durch das Gewächshaus verursacht werden).

Der Benutzer des Produkts ist für eine solide Installation und dauerhafte Befestigung des Produkts am Boden verantwortlich.

CZ

Děkujeme, že jste si vybrali skleník PTF Polska. Doufáme, že Vám pomůže při pěstování květin a zeleniny, a bude zdrojem Vaší spokojenosti. Naší snahou bylo, aby konstrukce a moderní technická řešení usnadnily pěstování, a montáž modelu byla jednoduchá.

max 60km/h

POZOR!

Za silného větru je nutné uzavřít všechny okenní a dveřní otvory a zajistit, aby nedošlo k jejich otevření vlivem větru. Během silného větru, bouřky, krupobití, deště a nepříznivých povětrnostních podmínek je zakázáno zdržovat se ve skleníku. Ve skleníku může během slunečných dní vznikat vysoká teplota, proto se doporučuje veškeré práce ve skleníku vykonávat v ranních nebo večerních hodinách, při dveřích otevřených z obou stran. Je nebezpečné zavírat se uvnitř.
Skleník není hračka, proto je přítomnost dětí povolena pouze v přítomnosti dospělých.

max 30kg/m²

POZOR!

V zimním období je nutné věnovat zvýšenou pozornost konstrukci a chránit ji před vrstvou mokrého, těžkého sněhu, který by mohl způsobit poškození skleníku. Pokud není možné kontrolovat stav sněhu, doporučuje se před zimním obdobím demontovat boční výplně a střechu. Samotnou konstrukci lze ponechat.
Je zakázáno vcházet do zasněženého skleníku – sněhová pokrývka může deformovat konstrukci, způsobit zapadnutí střechy nebo dveří a znemožnit tak východ ze skleníku. Je nutné pravidelně odstraňovat sníh ze střechy skleníku. Pokud skleník není v zimním období používán, je nutné zajistit dveře, aby byl znemožněn vstup třetích osob a dětí.

Podmínky bezpečného používání:

1. Skleník je určen výhradně k pěstování rostlin.
2. Skleník upevněte k základně pomocí montážních úchytů, které jsou součástí sady.
3. Objekt umístěte na místě chráněném před prudkým větrem, vyhněte se vrcholkům a otevřenému prostoru. Odolnost skleníku proti větru je 60 km/h.
4. Montáž neprovádějte za silného větru a nepříznivých povětrnostních podmínek.
5. Dbejte, aby u montáže nebyly přítomny děti – sada obsahuje malé části a fóliové pytlíky, které mohou způsobit udušení.
6. Pravidelně kontrolujte stabilitu skleníku, zejména po vichřici nebo po silných sněhových srážkách. V případě zjištěného poškození vyměňte poškozený díl nebo demontujte objekt.
7. Pravidelně kontrolujte stav konstrukce, zejména spodních kotevních upevnění. V případě jakýchkoli známek koroze nebo poškození je nutné je vyměnit nebo demontovat skleník.
8. Během montáže používejte pouze nářadí určené v návodu, při údržbě a montáži používejte ochranné rukavice a brýle.
9. Vyhněte se kosení sekačkou a křovinořezem v blízkosti objektu.
10. Nevkládejte do skleníku horké předměty, např. teplý gril apod.
11. Pravidelně čistěte střechu skleníku od sněhu, větví nebo listí, které by mohly skleník poškodit a v důsledku ohrozit uživatele skleníku. Max. zatížení střechy skleníku je 30 kg/m².
12. Nikdy nevcházejte na střechu skleníku.
13. Nenechávejte děti uvnitř objektu bez dozoru – mohlo by dojít k zavření dveří a znemožnění východu z objektu.
14. Nepoužívejte otevřený oheň v objektu nebo jeho blízkosti.
15. Nezatěžujte nadměrně střešní konstrukci (výjimkou jsou uchycené rostliny).
16. Skleník není určen k používání na veřejném prostranství.

ZÁSADY **BOZP**

Při montáži používejte ochranné rukavice

Při montáži používejte ochranné brýle

Montáž provádějtes pomocí druhé osoby

Ve skleníku vzniká vysoká teplota

Montáž provádějte při bezvětrném počasí

Je zakázáno provádět montáž v podnapilém stavu nebo po požití omamných látek

CZ Podloží

KONSTRUKCE MUSÍ BÝT NA PEVNO PŘIPEVNĚNA K ZEMI. V OPAČNÉM PŘÍPADĚ MŮŽE DOJÍT K STRŽENÍ VĚTREM A POŠKOZENÍ!

DRUHY PODLOŽÍ:

Betonové bloky

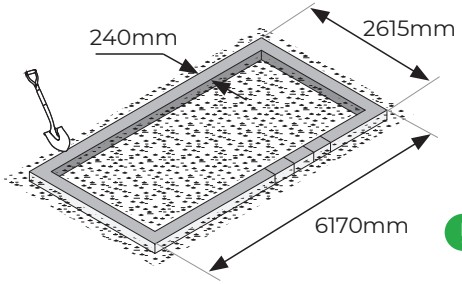

Betonové bloky standardní 24x12x38 hmotnost cca 22-25kg

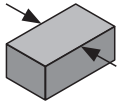

Dbejte, aby uchycení skleníku nebylo v místě spojení bloků.

Důležité je, aby byly celé bloky základů zakopány do země a uloženy na cementové maltě (vzájemně spojené) tak, aby tvořily jeden celek, s délkou a šířkou uvedenou na obrázku. Spoje je nutné vyplnit maltou.

Betonové obrubníky

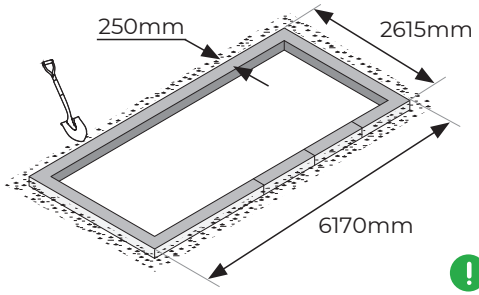

Standardní betonové obrubníky 25x12x100 hmotnost asi 65 kg

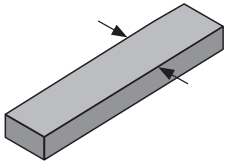

Ujistěte se, že upevnění skleníku není umístěno na spojení betonových obrubníků.

Betonové obrubníky by měly být zcela zakopány v zemi a umístěny na cementovou maltu tak, aby vytvořily kompaktní kus o délce a šířce uvedené na obrázku.

Betonová základna

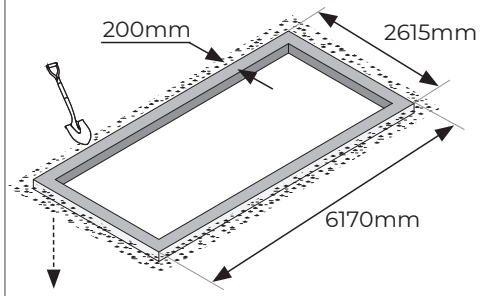

Hloubka základny 20cm

Volba stanoviště

Nemontujte skleník na otevřeném prostranství, na vrcholku nebo místě, kde fouká silný vítr – prodloužíte tak životnost skleníku a můžete se déle radovat z produktu, jakým je zahradní polykarbonátový skleník PTF POLSKA.

Správné připevnění skleníku k podloží chrání produkt před stržením větrem.

PTF Polska nenese odpovědnost za:

- nesprávné používání skleníku a škody vzniklé v důsledku extrémních povětrnostních podmínek (krupobití, vichřice, sníh). Připravené podloží musí být rovné a ve vodováze.
- poškození vzniklá v důsledku stržení skleníku vlivem větru (týká se poškození produktu a škod způsobených skleníkem).

Řádná montáž a pevné připevnění produktu k podloží patří mezi povinnosti uživatele.

SK

Ďakujeme, že ste si vybrali skleník PTF Polska. Dúfame, že vám pomôže pri pestovaní kvetov a zeleniny a prinesie vám veľa spokojnosti. Vynaložili sme maximálne úsilie, aby konštrukcia a moderné technické riešenia boli nápomocné pri pestovaní a skladanie celého modelu prebehlo jednoducho a bez komplikácií.

max 60km/h

UPOZORNENIE!

Pri silnom vetre musíte bezpodmienečne zatvárať všetky otvory, rovnako tak dvere, ako aj okná a dodatočne ich zaistiť tak, aby ich neotvoril vietor. Počas silného vetra, búrky, krupobitia, dažďa a iných nepriaznivých poveternostných podmienok sa nesmiete zdržiavať v skleníku. V skleníku počas vysokého slnečného žiarenia môže dochádzať k vysokým teplotám, preto by všetky práce na pareniskách mali byť vykonávané v skorých ranných hodinách alebo večer s otvorenými dverami na oboch stranách skleníka. Nezamykajte sa vo vnútri skleníka.
Skleník nie je hračka, a preto je prítomnosť detí podmienená dohľadom dospelých.

max 30kg/m²

POZOR!

V zime je potrebné venovať osobitnú pozornosť konštrukcii, aby na nej nebol mokrý a ťažký sneh - môže to totižto viesť k zničeniu skleníka. Ak nie je možné kontrolovať snehovú vrstvu na skleníku, je potrebné na zimné obdobie odstrániť bočné steny, predný a strešný plášť. Konštrukcia nemusí byť demontovaná, môže počas zimy zostať na svojom mieste.
Nevstupujte do skleníka, pokiaľ z neho nie je odstránený sneh - ležiaci sneh môže deformovať konštrukciu, spôsobiť zrútenie strechy alebo dverí a zabrániť tak opusteniu pareniska. Pravidelne odstraňujte zo strechy skleníka sneh. Ak skleník nepoužívate v zime, zabezpečte dvere tak, aby sa doň nedostali tretie strany a deti.

Pravidlá bezpečného používania:

1. Skleník sa používa iba na pestovanie rastlín.
2. Skleník vždy montujte k základu pomocou určených montážnych úchopov, ktoré sú súčasťou balenia.
3. Upevnite objekt na mieste, ktoré nie je vystavené silnému nárazovému vetru, vyhýbajte sa svahom a otvoreným priestranstvám. Odolnosť skleníka proti vetru je do 60 km/h.
4. Nevykonávajte montáž počas silného vetru alebo iných nepriaznivých poveternostných podmienok.
5. Dávajte pozor, aby sa na mieste montáže nezdržiavali žiadne deti, pretože zostava pozostáva z malých prvkov a plastových vreciek, ktoré môžu spôsobiť udusenie alebo zadusenie.
6. Systematicky kontrolujte stabilitu skleníka, najmä po búrkach alebo silnom snežení. Ak zistíte akékoľvek poškodenie, vymeňte poškodený prvok alebo demontujte celý objekt.
7. Pravidelne kontrolujte stav konštrukcie, najmä spodných kotevných upevnení. V prípade akýchkoľvek známok korózie alebo poškodenia je potrebné vymeniť upevnenia alebo demontovať skleník.
8. Pri montáži používajte iba náradie uvedené v návode a pri údržbe a montáži zariadenia noste ochranné rukavice a ochranné okuliare.
9. V blízkosti objektu by ste nemali kosiť kosačkami a vyžínačmi.
10. Neskladujte v skleníku horúce predmety, najmä rozohriaty gril atď.
11. Pravidelne odstraňujte zo strechy skleníka nahromadený sneh, konáre alebo lístie, aby nedošlo k jeho poškodeniu, ktoré by mohlo byť nebezpečné pre používateľov. Maximálne zaťaženie strechy skleníka je 30 kg/m².
12. Nikdy nelezte na strechu objektu.
13. Nenechávajte deti bez dozoru v objekte, pretože by sa mohli zatvoriť dvere a deti nebudú môcť vyjsť.
14. Nepoužívajte otvorený oheň v objekte a ani v jeho tesnej blízkosti.
15. Nezaťažujte dodatočne strešnú konštrukciu (výnimkou sú podviazané rastliny).
16. Skleník nie je určený na použitie na verejných priestranstvách.

DODRŽIAVAJTE ZÁSADY ZDRAVIA A BEZPEČNOSTI

Montáž vykonávajte v ochranných rukaviciach

Montáž vykonávajte v ochranných okuliaroch

Montáž vykonávajte s pomocníkom

V skleníku prevláda vysoká teplota

Montáž vykonávajte počas bezveterného dňa

Je zakázané montovať objekt po požití alkoholu alebo drog

SK Podložie

KONŠTRUKCIA MUSÍ BYŤ NATRVALO PRIPEVNENÁ K ZÁKLADU. V OPAČNOM PRÍPADE JU MÔŽE VYTRHNÚŤ VIETOR A SPÔSOBIŤ ŠKODY!

TYPY PODLOŽIA:

Betónové bloky

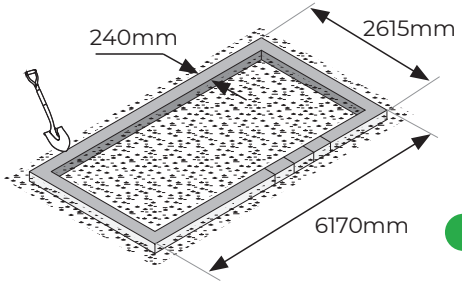

Betónové bloky štandardne 24x12x38 hmotnosť asi 22-25 kg

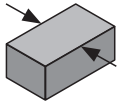

Uistite sa, aby upevňovacie miesta skleníka nevychádzali na spojoch jednotlivých blokov.

Bloky by mali byť úplne zakopané do zeme a položené na cementovej malte (spojené navzájom) tak, aby tvorili kompaktný celok, ktorého dĺžka a šírka sú uvedené na obrázku v návode na montáž. Škáry medzi blokmi vyplňte cementovou maltou.

Betónové krajnice

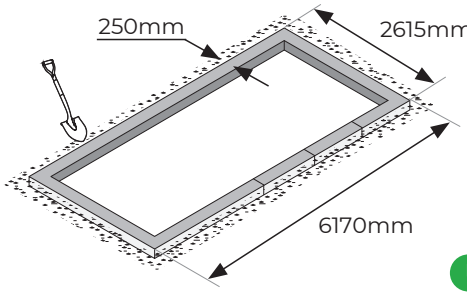

Štandardné betónové krajnice 25x12x100, hmotnosť cca 65 kg

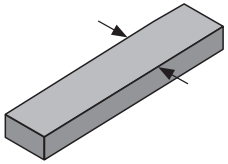

Dávajte si pozor, aby sa upevnenie skleníka nenachádzalo v mieste spojenia betónových krajníc.

Betónové krajnice by mali byť úplne zakopané v zemi a osadené na cementovej malte tak, aby vytvorili kompaktný celok s dĺžkou a šírkou uvedenou na výkrese.

Betónový základ

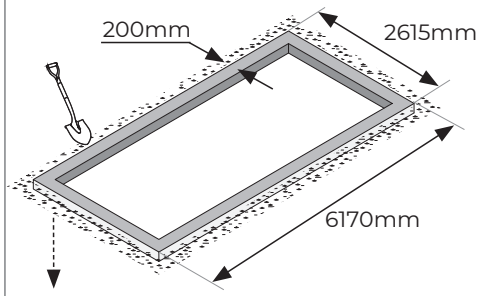

Hĺbka základu 20cm

Výber miesta

Nemontujte skleník na otvorenom priestranstve, na kopci a na miestach obzvlášť vystavených nárazom vetra – výrazne to predĺži životnosť pareniska a umožní vám dlhšie si vychutnať výrobok, akým je záhradný skleník vyrobený z polykarbonátu PTF POLSKA.

Správne pripevnenie skleníka k zemi zabráni tomu, aby výrobok vytrhol vietor.

PTF Polska nezodpovedá za:

- nesprávne používanie skleníka a na škody spôsobené extrémnymi poveternostnými podmienkami (krupobitie, búrky, sneh). Pripravené podložie musí byť rovné a vyrovnané.
- škody spôsobené odfúknutím skleníka vetrom (to platí pre poškodenie výrobku aj pre škody spôsobené odfúknutými časťami skleníka).

Používateľ výrobku je zodpovedný za pevné a trvalé pripevnenie produktu k podložiu.

List of elements

DE Verzeichnis der Elemente
CZ Seznam dílů
SK Zoznam dielov

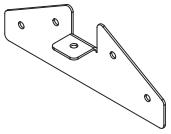

x18 B-01

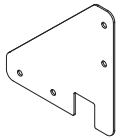

x4 B-02

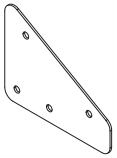

x4 B-03

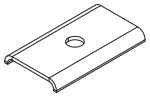

x16 B-04

EN All the profiles are marked
DE Alle Profile sind markiert
CZ Všechny profily jsou označeny
SK Všetky profily sú označené

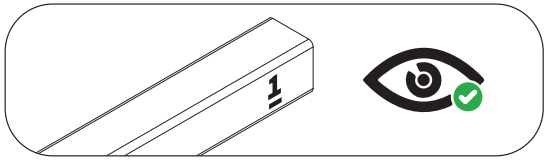

x4 1 1676mm

x4 2 1324mm

x8 3 260mm

x4 4 1190mm

x4 5 1070mm

x16 6 1070mm

x8 C-01

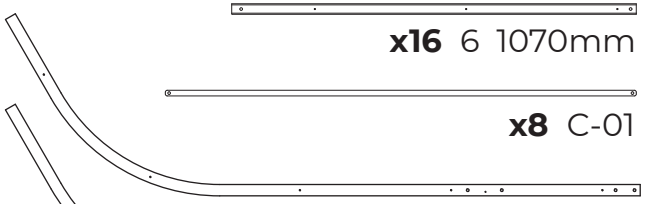

x4 7 1877mm

x16 8 1877mm

x4 9 2100mm

x2 10 2100mm

x2 11 1990mm

x2 12 1990mm

x4 13 890mm

x2 14 780mm

x2 15 2100mm

x1 16 2100mm

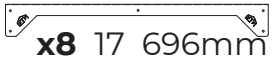

x8 17 696mm

x2 18 810mm

x2 19 810mm

x2 20 1110mm

x2 21 1110mm

EN CHECK WHETHER THE PACKAGING INCLUDES ALL THE ELEMENTS. We recommend elements sorting before their assembly. This will facilitate assembly works. **DE** PRÜFEN SIE, OB DAS PAKET ALLE EINZELTEILE ENTHÄLT. Wir empfehlen die Elemente vor dem Zusammenbau zu sortieren. Das wird die Arbeit beschleunigen und erleichtern. **CZ** ZKONTROLUJTE, ZDA BALENÍ OBSAHUJE VŠECHNY DÍLY.Doporučujeme seřadit díly před montáží. To urychlí a usnadní práci. **SK** SKONTROLUJTE, ČO BALENIE OBSAHUJE VŠETKY PRVKY. Pred montážou odporúčame roztriediť prvky. Urýchli a uľahčí to prácu.

List of elements

DE Verzeichnis der Elemente
CZ Seznam dílů
SK Zoznam dielov

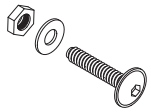

x134 M6x45

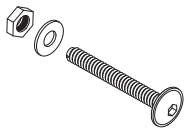

x40 M6x70

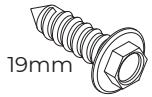

x130 W-1

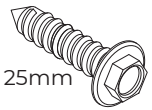

x180 W-2

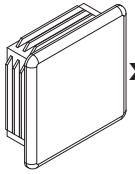

x20 Z-2

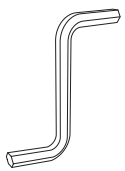

x1

EN ALLEN WRENCH
DE INBUSSCHLÜSSEL
CZ IMBUSOVÝ KLÍČ
SK IMBUSOVÝ KĽÚČ

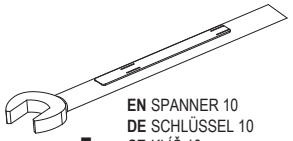

x1

EN SPANNER 10
DE SCHLÜSSEL 10
CZ KLÍČ 10
SK KLÚČ 10

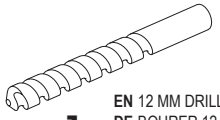

x1

EN 12 MM DRILL
DE BOHRER 12 MM
CZ VRTÁK 12MM
SK VRTÁK 12 MM

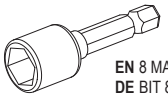

x1

EN 8 MAGNETIC BIT
DE BIT 8 MAGNETISCH
CZ BIT 8 MAGNETICKÝ
SK MAGNETICKÝ BIT 8

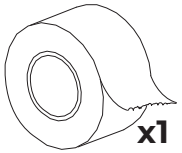

x1

EN UV ADHESIVE TAPE
DE UV- KLEBEBAND
CZ LEPICÍ PÁSKA UV
SK LEPIACA PÁSKA UV

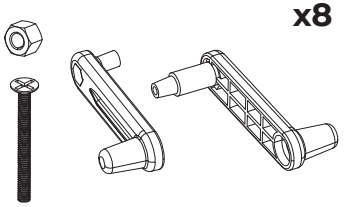

x8

x16

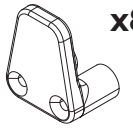

x8

x4

EN HACK EYE
DE ÖSE FÜR DEN HAKEN
CZ OČKO K HÁČKU
SK OČKO DO HÁČIKA

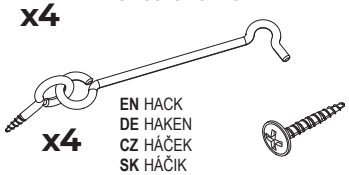

x4

EN HACK
DE HAKEN
CZ HÁČEK
SK HÁČIK

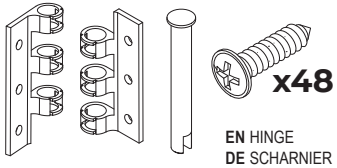

x48

x8

EN HINGE
DE SCHARNIER
CZ PANT
SK ZÁVES

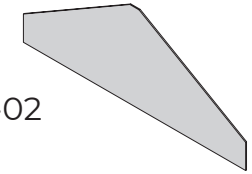

x2 F-02

x2 F-04

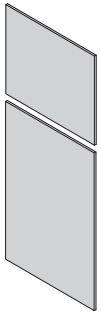

x4 F-01

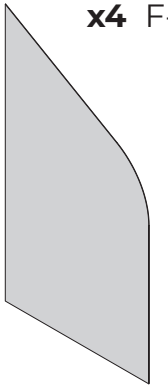

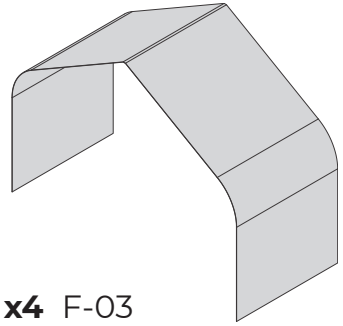

x4 F-03

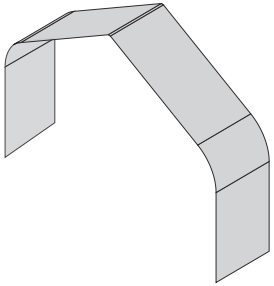

x1 F-03

EN CHECK WHETHER THE PACKAGING INCLUDES ALL THE ELEMENTS. We recommend elements sorting before their assembly. This will facilitate assembly works. **DE** PRÜFEN SIE, OB DAS PAKET ALLE EINZELTEILE ENTHÄLT. Wir empfehlen die Elemente vor dem Zusammenbau zu sortieren. Das wird die Arbeit beschleunigen und erleichtern. **CZ** ZKONTROLUJTE, ZDA BALENÍ OBSAHUJE VŠECHNY DÍLY.Doporučujeme seřadit díly před montáží. To urychlí a usnadní práci. **SK** SKONTROLUJTE, ČO BALENIE OBSAHUJE VŠETKY PRVKY. Pred montážou odporúčame roztriediť prvky. Urýchli a uľahčí to prácu.

TOOLS

EN The DIY assembly greenhouse lacks some tools. Provide necessary tools before starting work. **DE** Das Gewächshaus zur Eigenmontage enthält manche Werkzeuge nicht. Vervollständigen Sie die Werkzeuge, bevor Sie mit der Arbeit beginnen. **CZ** Skleník určený k samostatné montáži neobsahuje některé druhy nářadí. Zkompletujte nářadí před zahájením práce. **SK** Skleník určený na samostatnú montáž neobsahuje niektoré pracovné nástroje. Pred začatím montážnych prác si pripravte kompletné náradie.

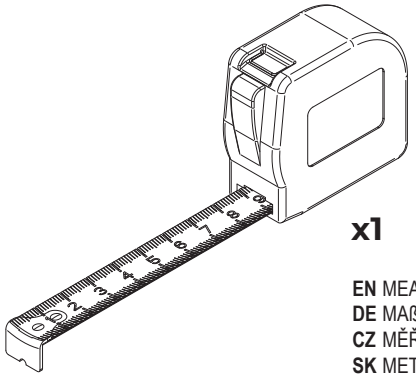

x1

EN MEASURING TAPE
DE Maß
CZ MĚŘÍTKO
SK METER

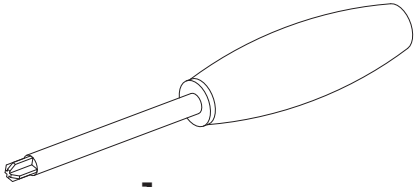

x1

EN SCREWDRIVER
DE KREUZSCHRAUBENZIEHER
CZ KŘÍŽOVÝ ŠROUBOVÁK
SK KRÍŽOVÝ SKRUTKOVAČ

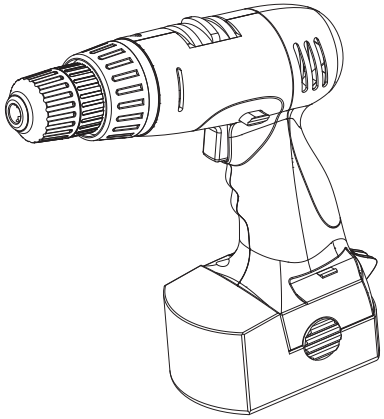

x1

EN DRILL DRIVER
DE SCHRAUBENDREHER
CZ VRTAČKA
SK EL. SKRUTKOVAČ

EN In order to fasten the greenhouse securely to the concrete ground prepared earlier, use concrete anchors and proper tools. **DE** Um das Gewächshaus dauerhaft auf dem zuvor vorbereiteten Betonboden zu befestigen, empfehlen wir die Verwendung von Betonankern und geeigneten Werkzeugen zur ordnungsgemäßen Befestigung. **CZ** K uchycení skleníku na pevno do předem připraveného betonového podloží doporučujeme použít kotvy do betonu a vhodné nářadí pro řádné ukotvení. **SK** Na trvalé upevnenie skleníka k vopred pripravenému betónovému podkladu odporúčame použiť betónové kotvy a vhodné náradie na ich správne upevnenie.

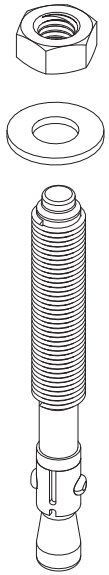

x16

EN CONCRETE ANCHOR M8
DE BETONANKER M8
CZ KOTVA DO BETONU M8
SK KOTVA DO BETÓNU M8

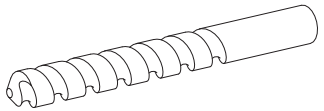

x1

EN CONCRETE DRILL
DE BETONBOHRER
CZ VRTÁK DO BETONU
SK VRTÁK DO BETÓNU

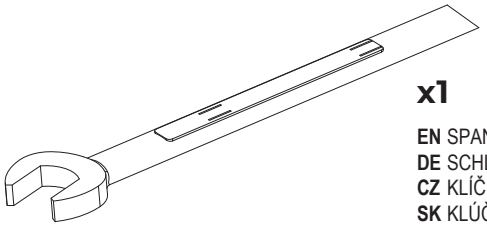

x1

EN SPANNER 13
DE SCHLÜSSEL 13
CZ KLÍČ 13
SK KLÚČ 13

1

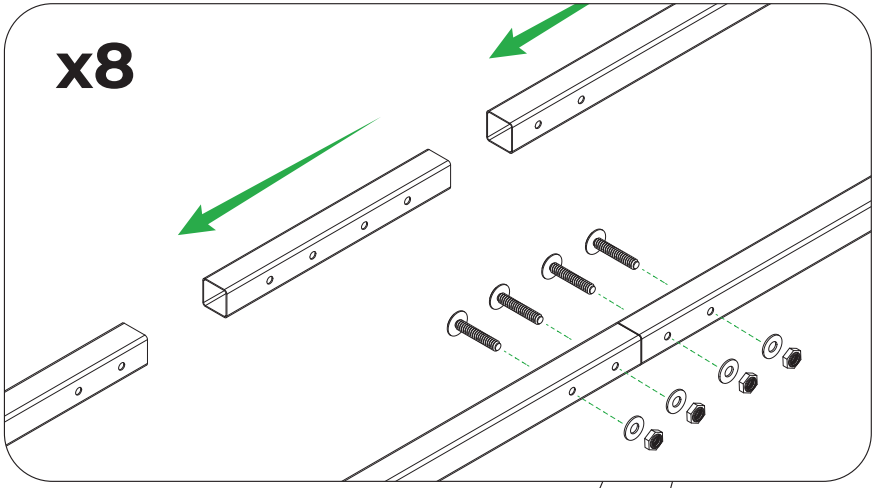

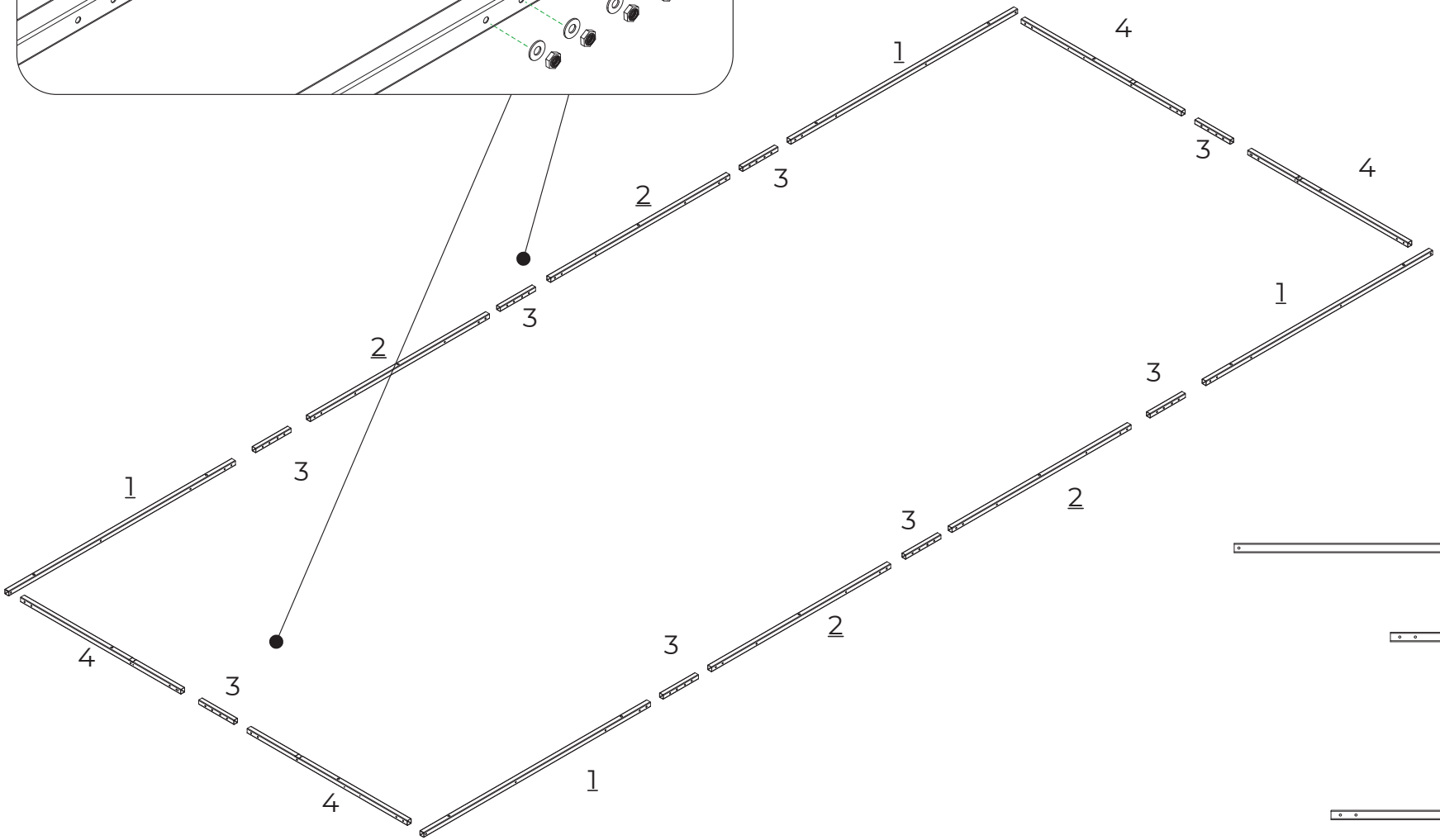

elements

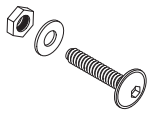

x32 M6x45

x4 1 1676mm

x4 2 1324mm

x8 3 260mm

x4 4 1190mm

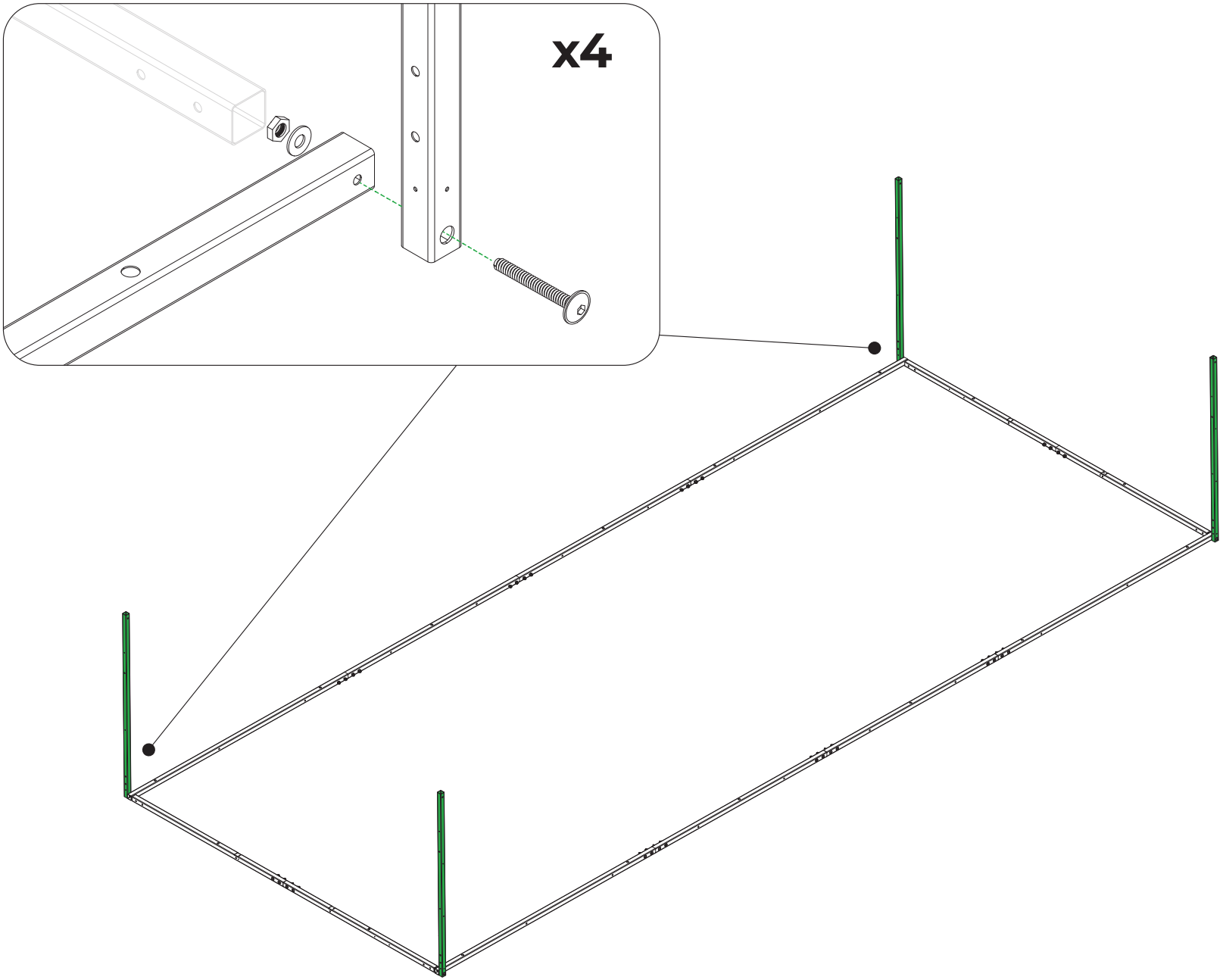

2

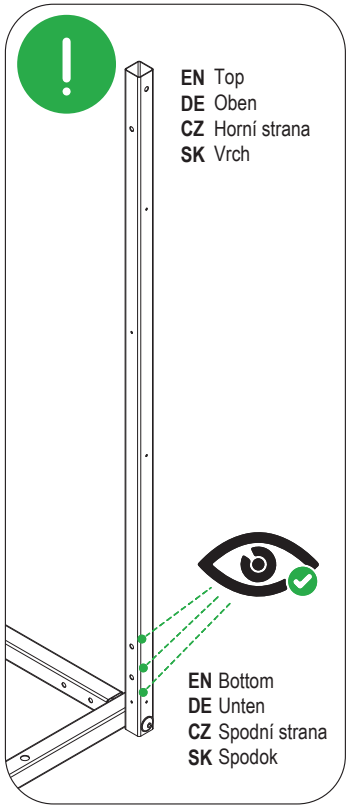

elements

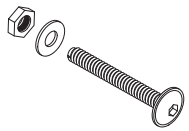

x4 M6x70

x4 5 1070mm

3

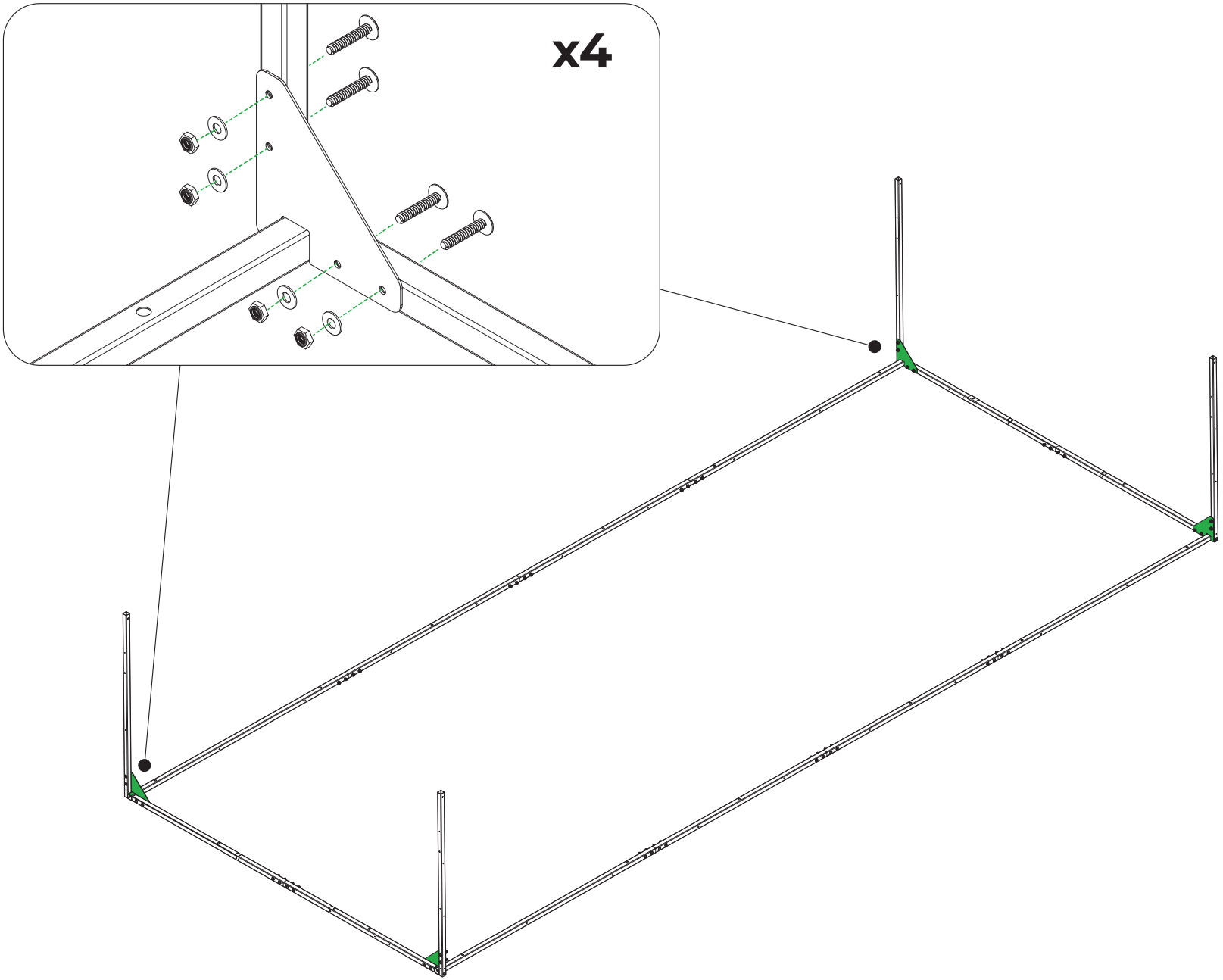

elements

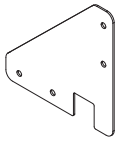

x4 B-02

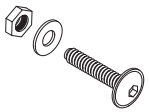

x16 M6x45

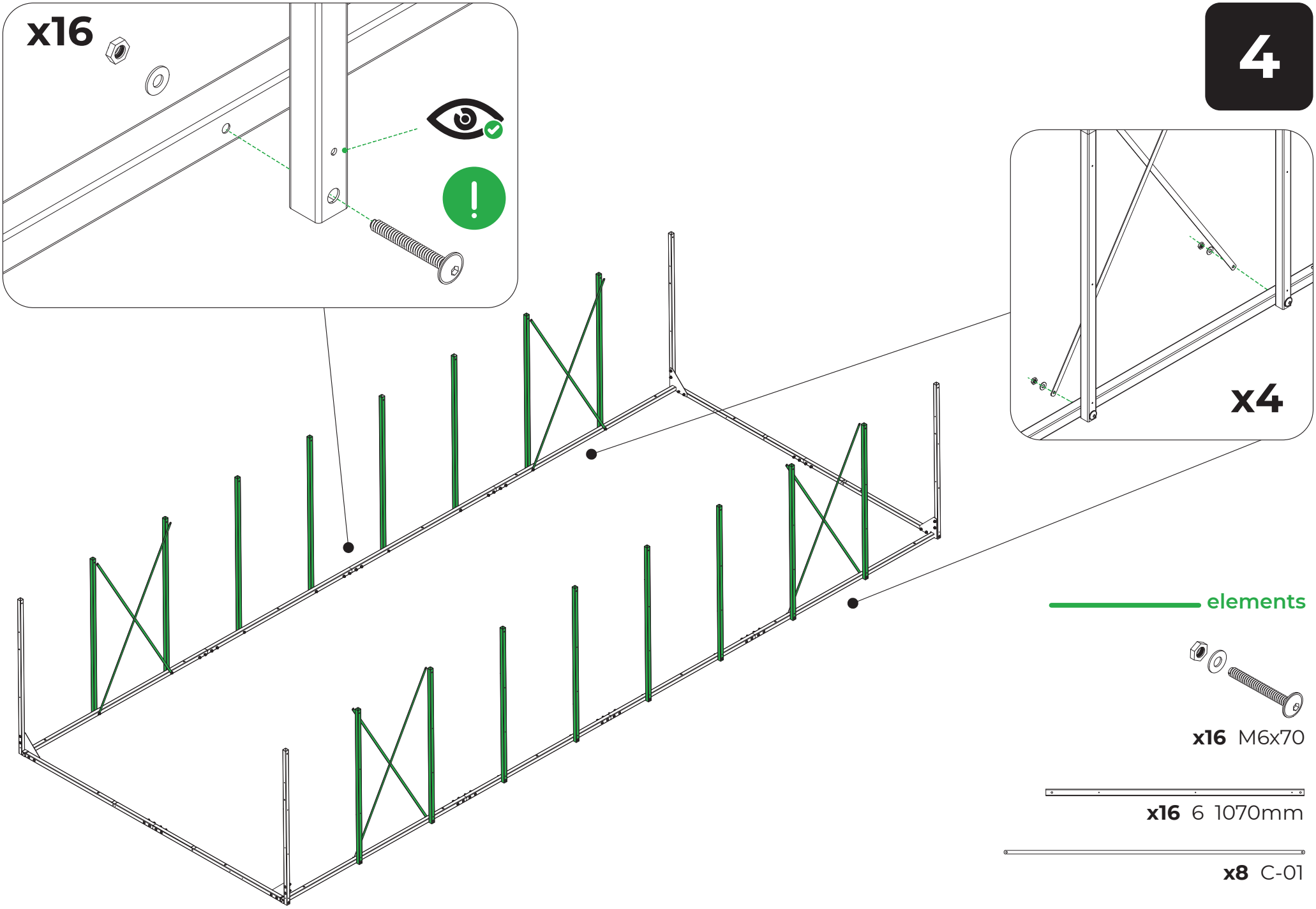
x16
4
x4
elements
x16 M6x70
x16 6 1070mm
x8 C-01

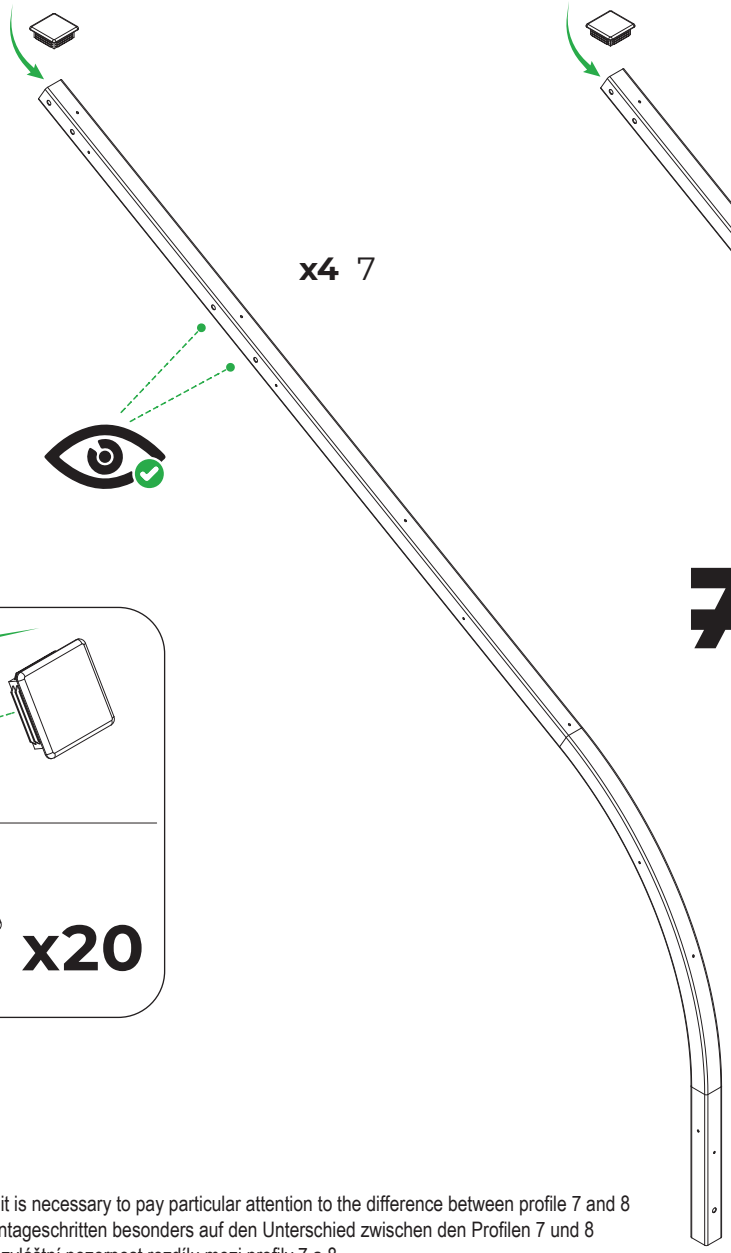

≠

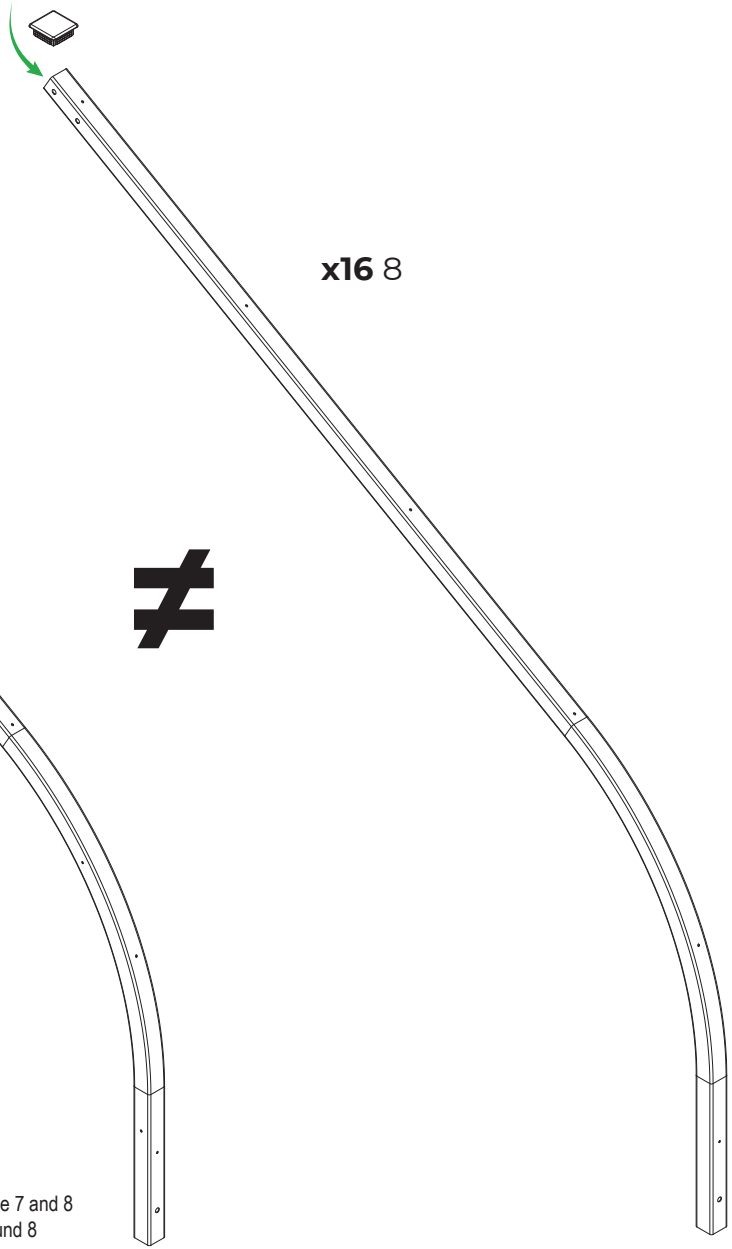

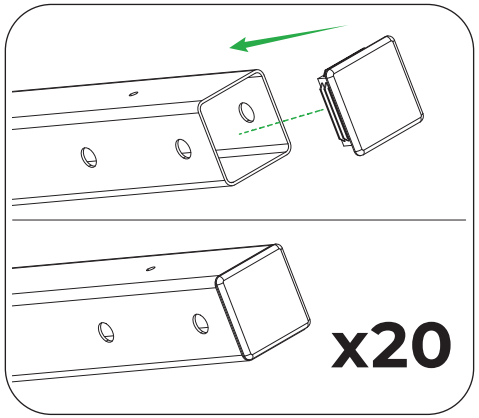

EN In the following installation steps, it is necessary to pay particular attention to the difference between profile 7 and 8
DE Achten Sie bei den folgenden Montageschritten besonders auf den Unterschied zwischen den Profilen 7 und 8
CZ V dalších fázích montáže věnujte zvláštní pozornost rozdílu mezi profily 7 a 8
SK Pri ďalších montážnych krokoch venujte pozornosť rozdielu medzi profilmi 7 a 8

elements

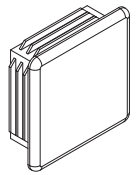

x20 Z-2

6

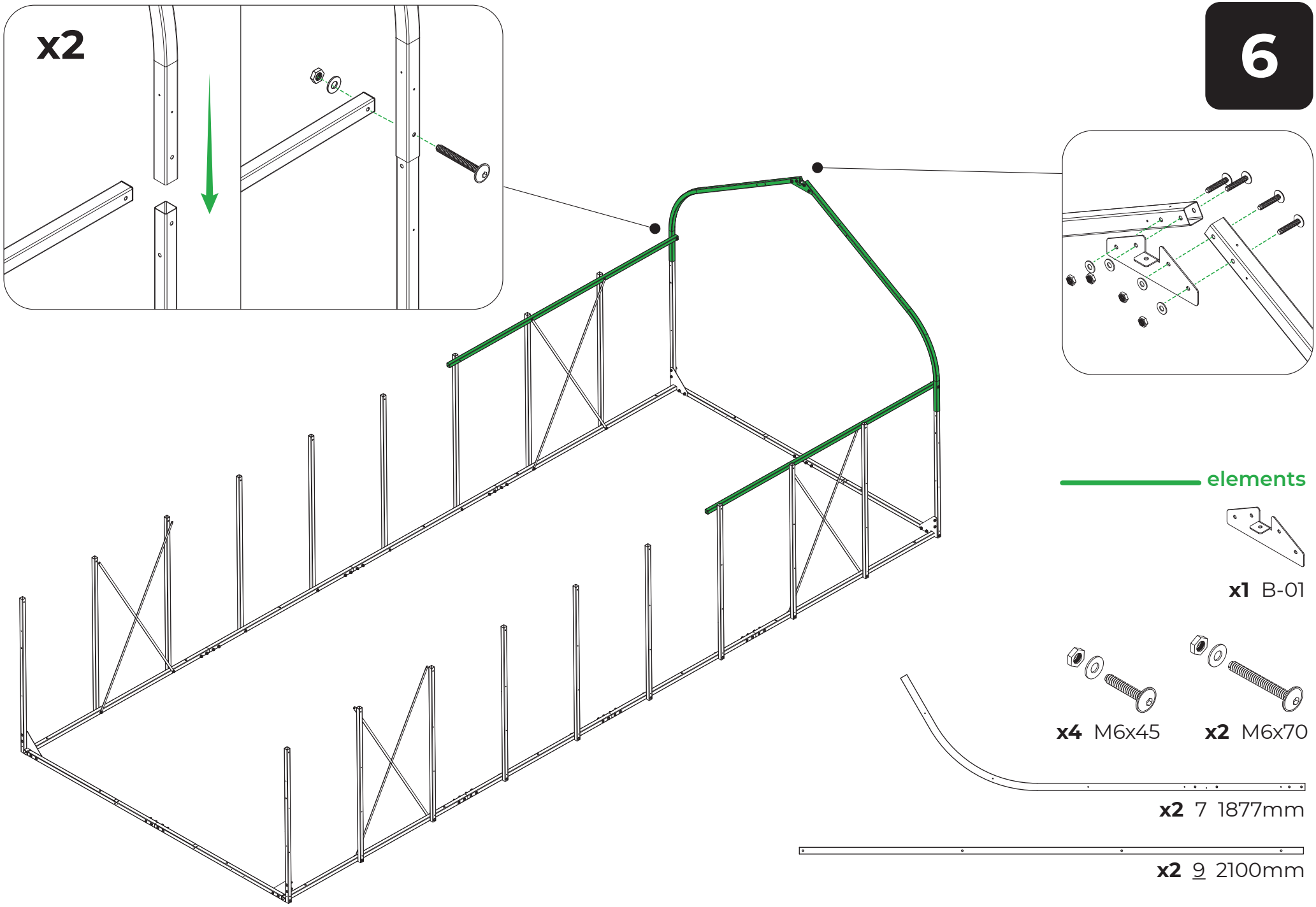

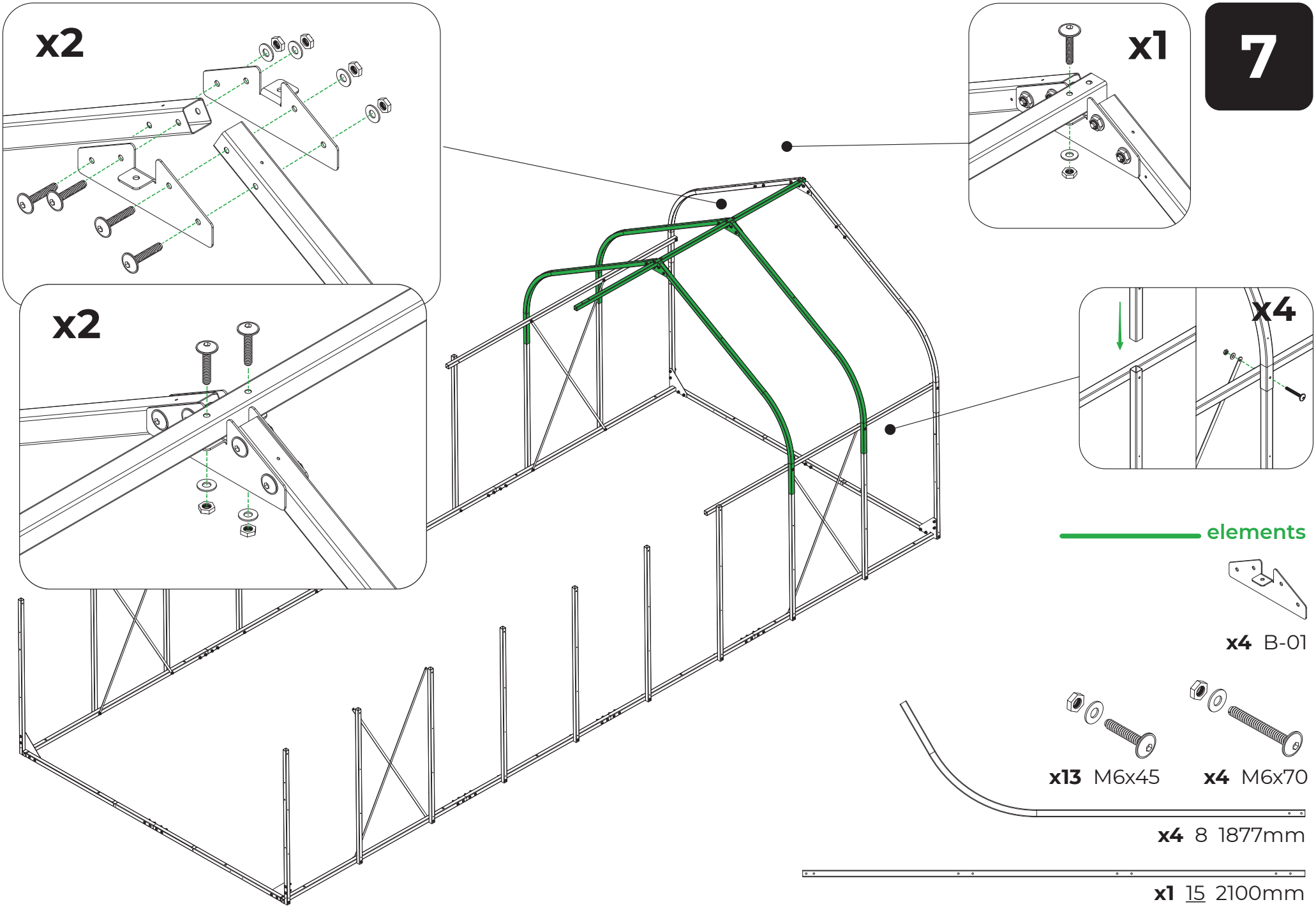
7
x2
x2
x1
x4
elements
x4 B-01
x13 M6x45
x4 M6x70
x4 8 1877mm
x1 15 2100mm

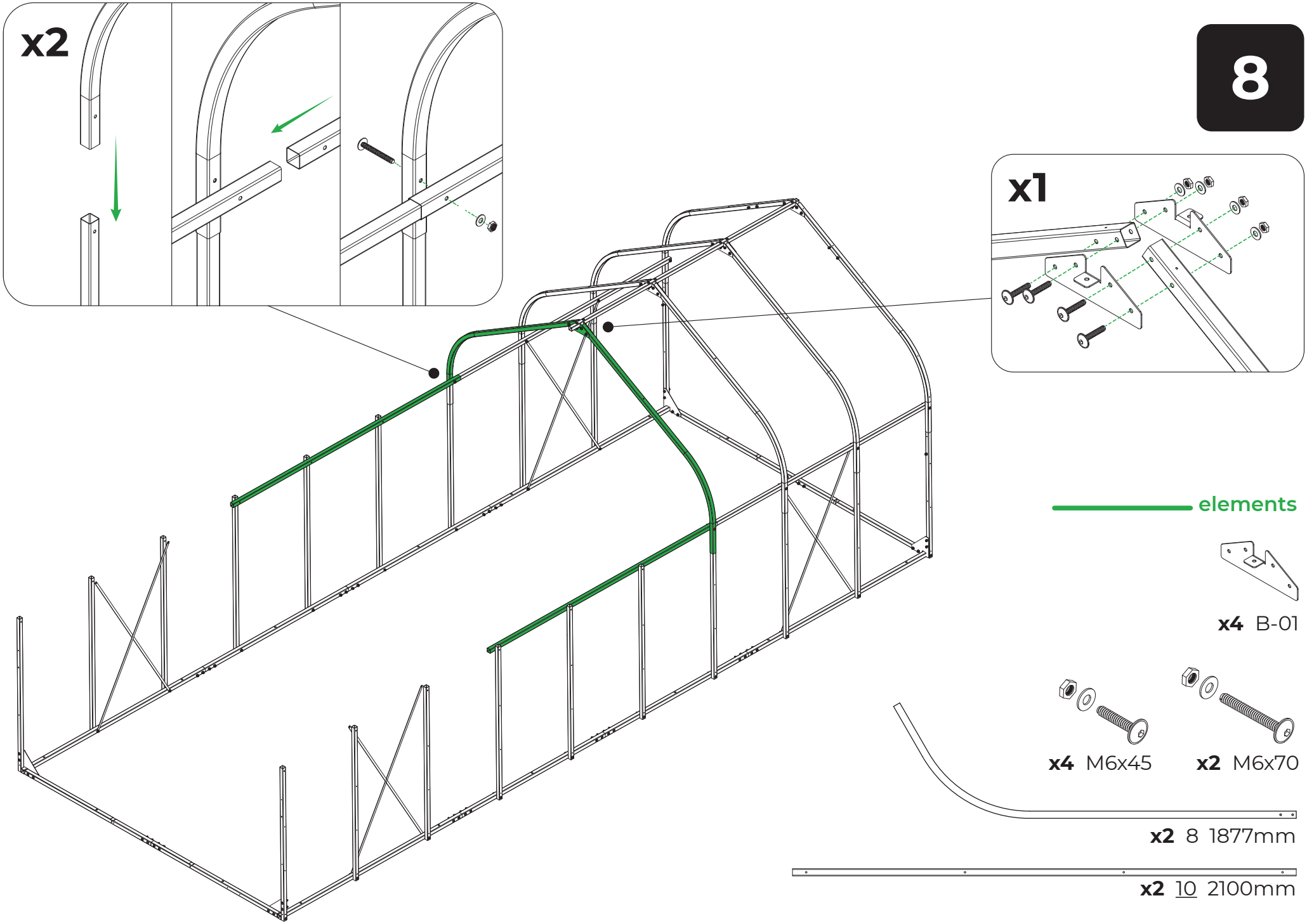
x2
8
x1
elements
x4 B-01
x4 M6x45
x2 M6x70
x2 8 1877mm
x2 10 2100mm

9

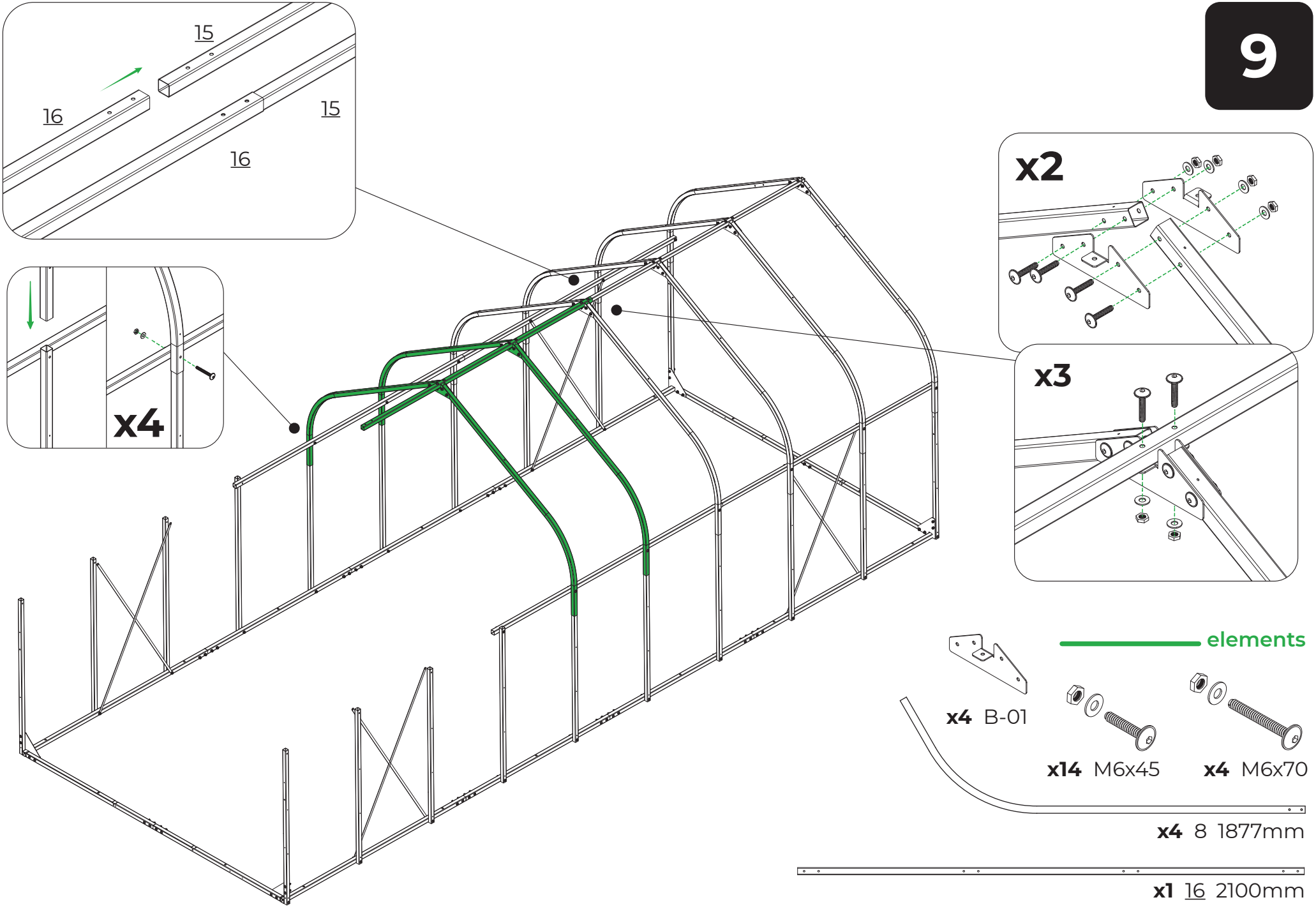
15
16
15
16
x4
x2
x3
elements
x4 B-01
x14 M6x45
x4 M6x70
x4 8 1877mm
x1 16 2100mm

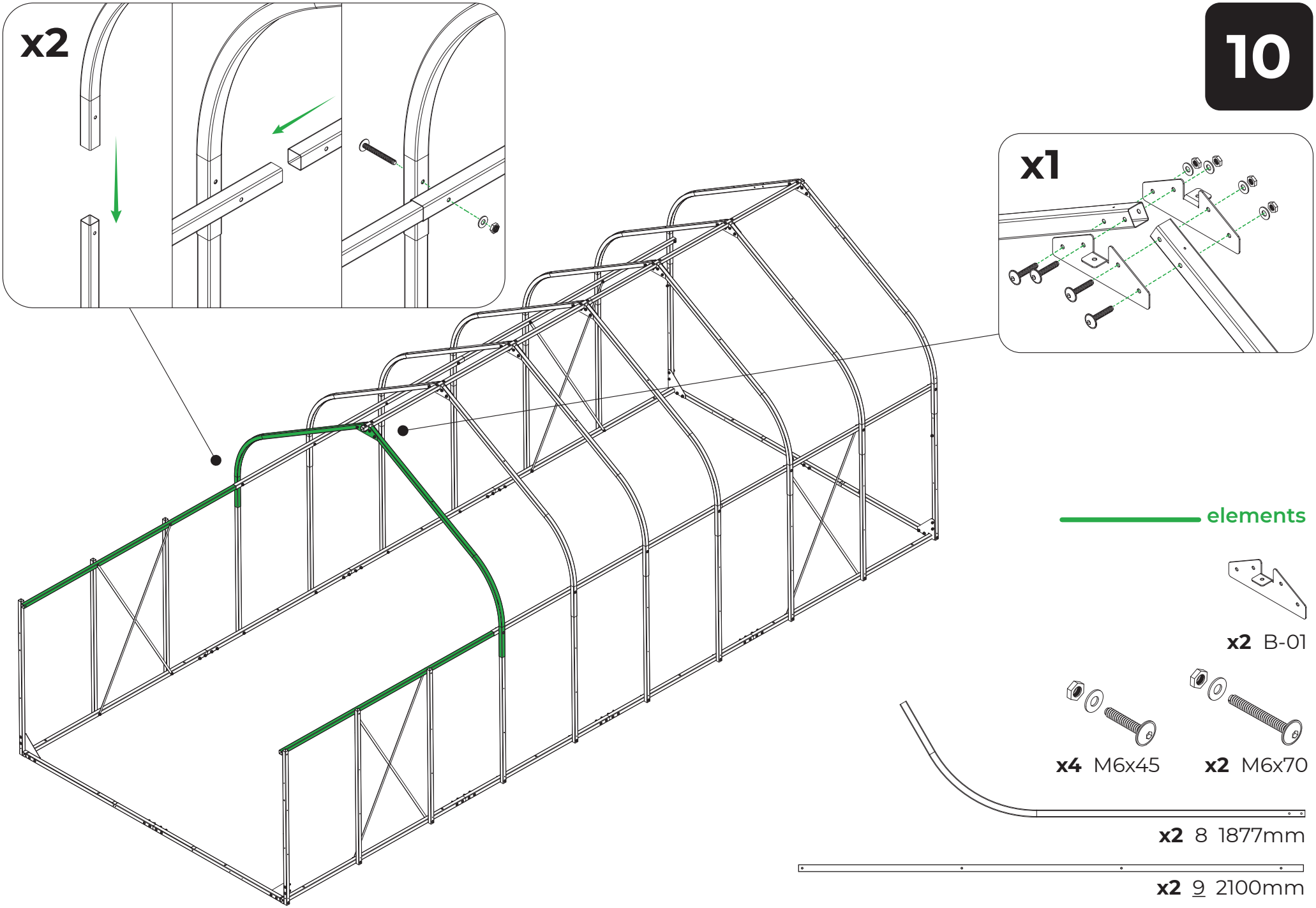
10
x2
x1
elements
x2 B-01
x4 M6x45
x2 M6x70
x2 8 1877mm
x2 9 2100mm

11

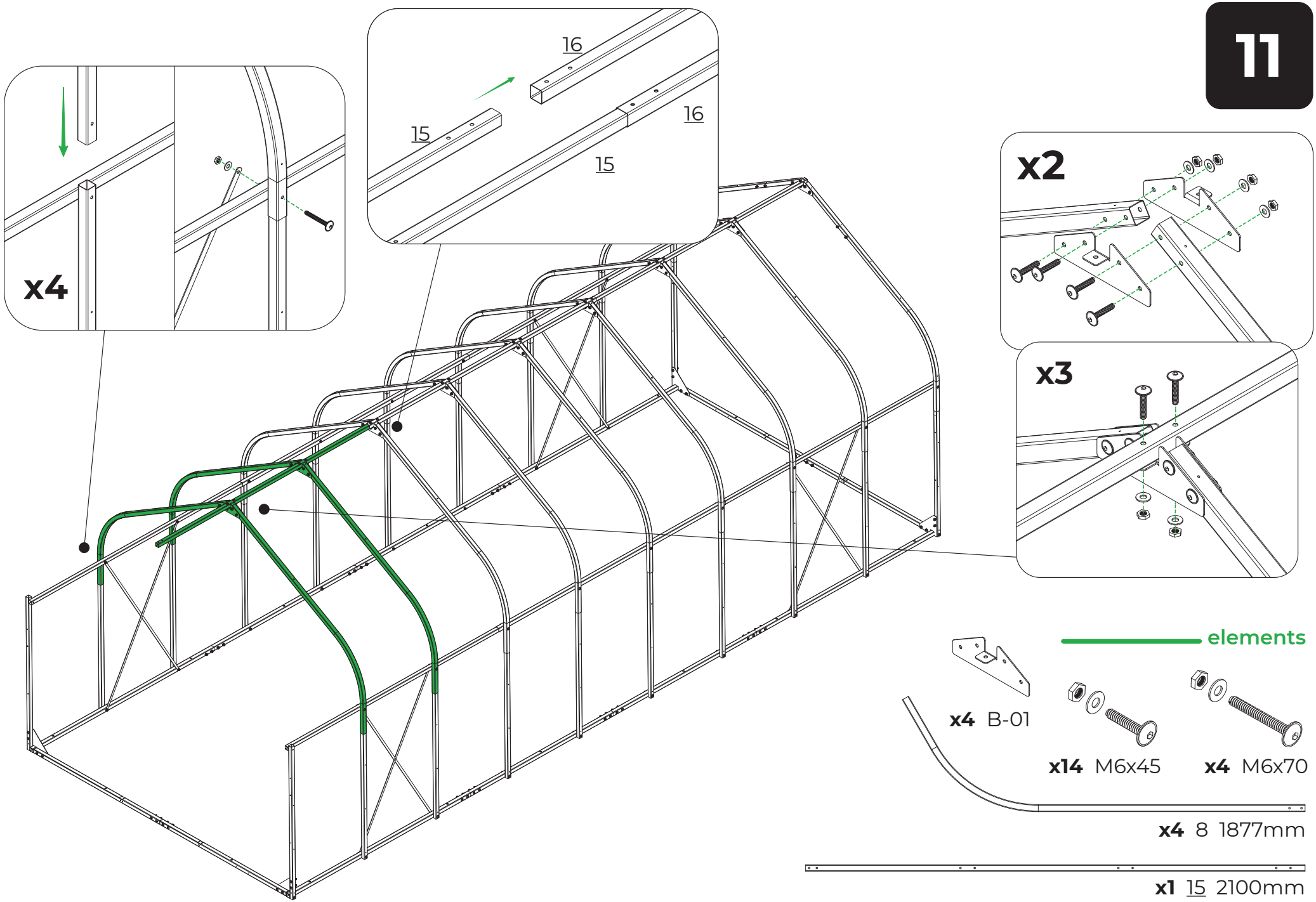
x4
16
15
16
15
x2
x3
elements
x4 B-01
x14 M6x45
x4 M6x70
x4 8 1877mm
x1 15 2100mm

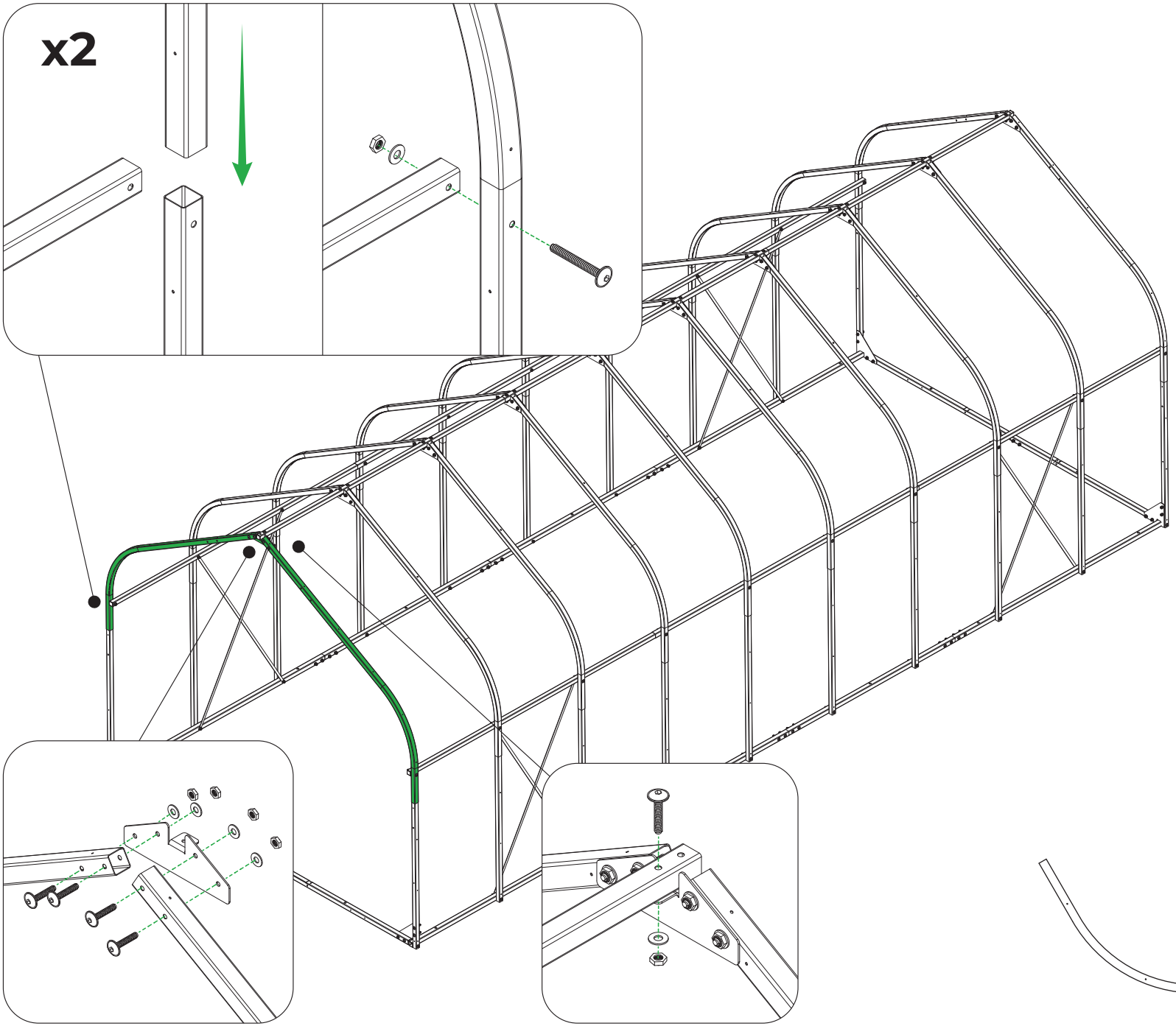

elements

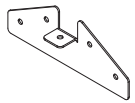

x1 B-01

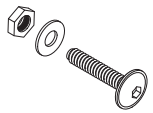

x5 M6x45

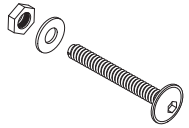

x2 M6x70

x2 7 1877mm

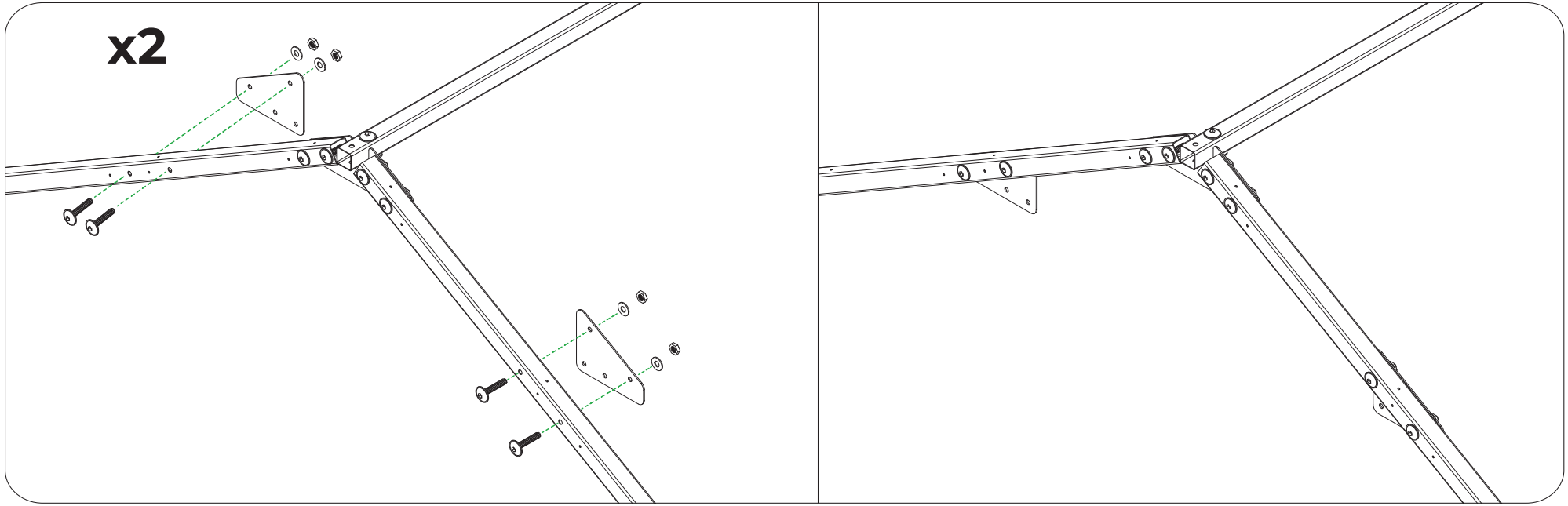

elements

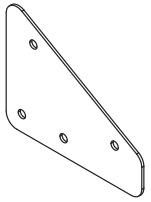

x4 B-03

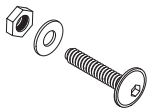

x8 M6x45

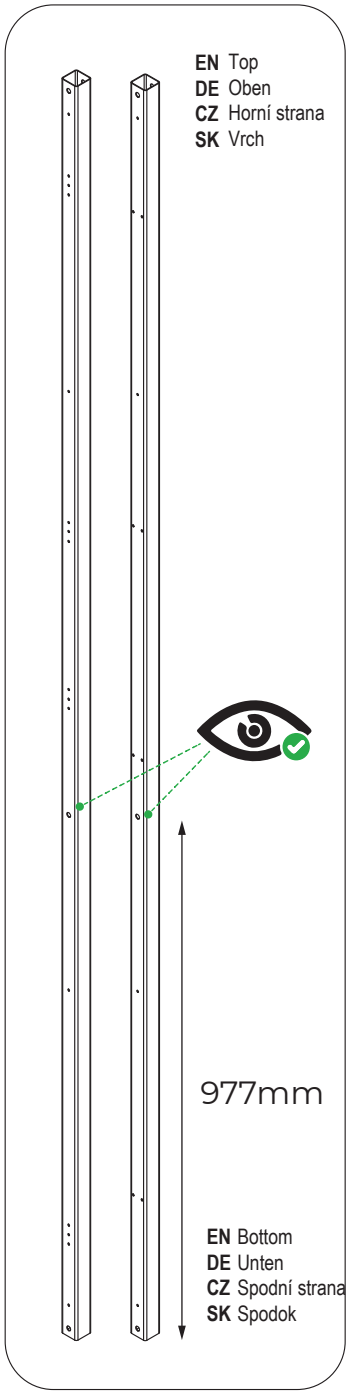

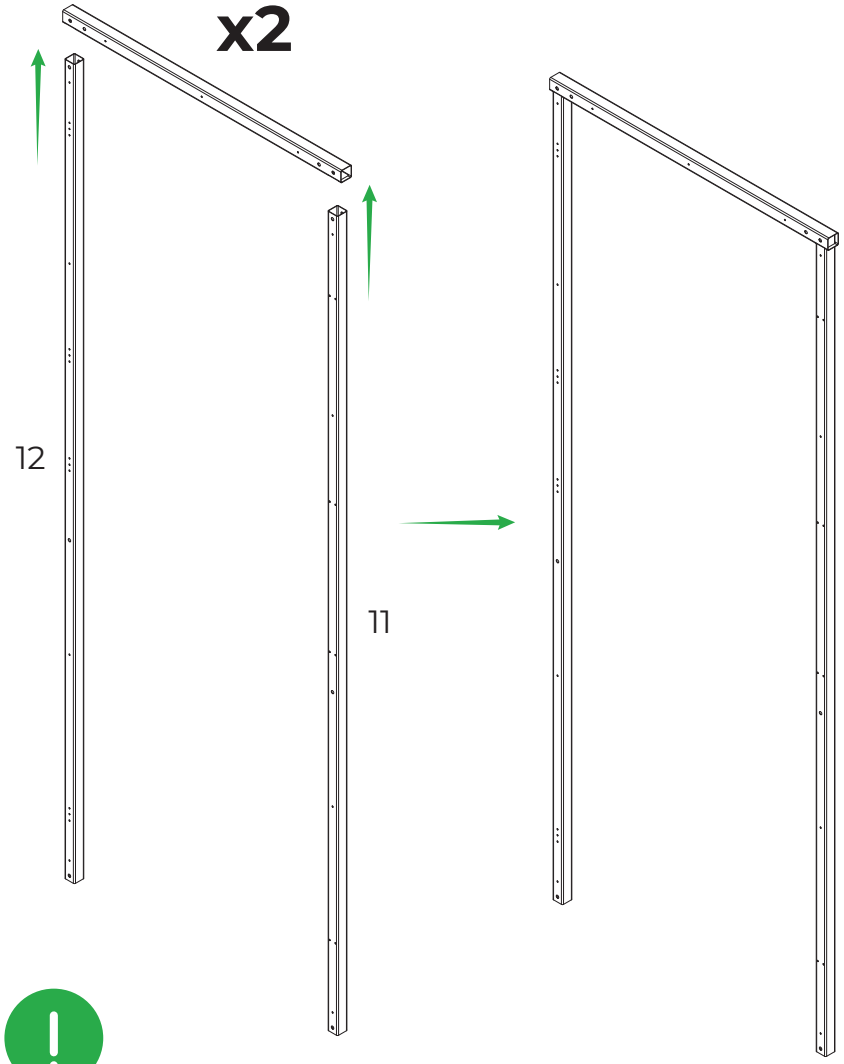

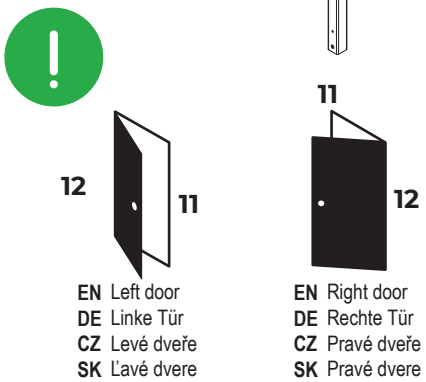

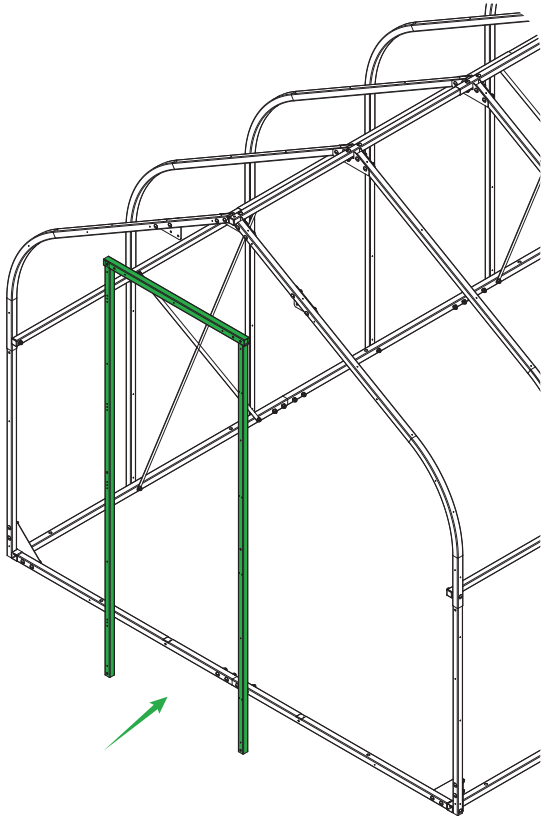

14

elements

x2 11 1990mm

x2 12 1990mm

x2 14 780mm

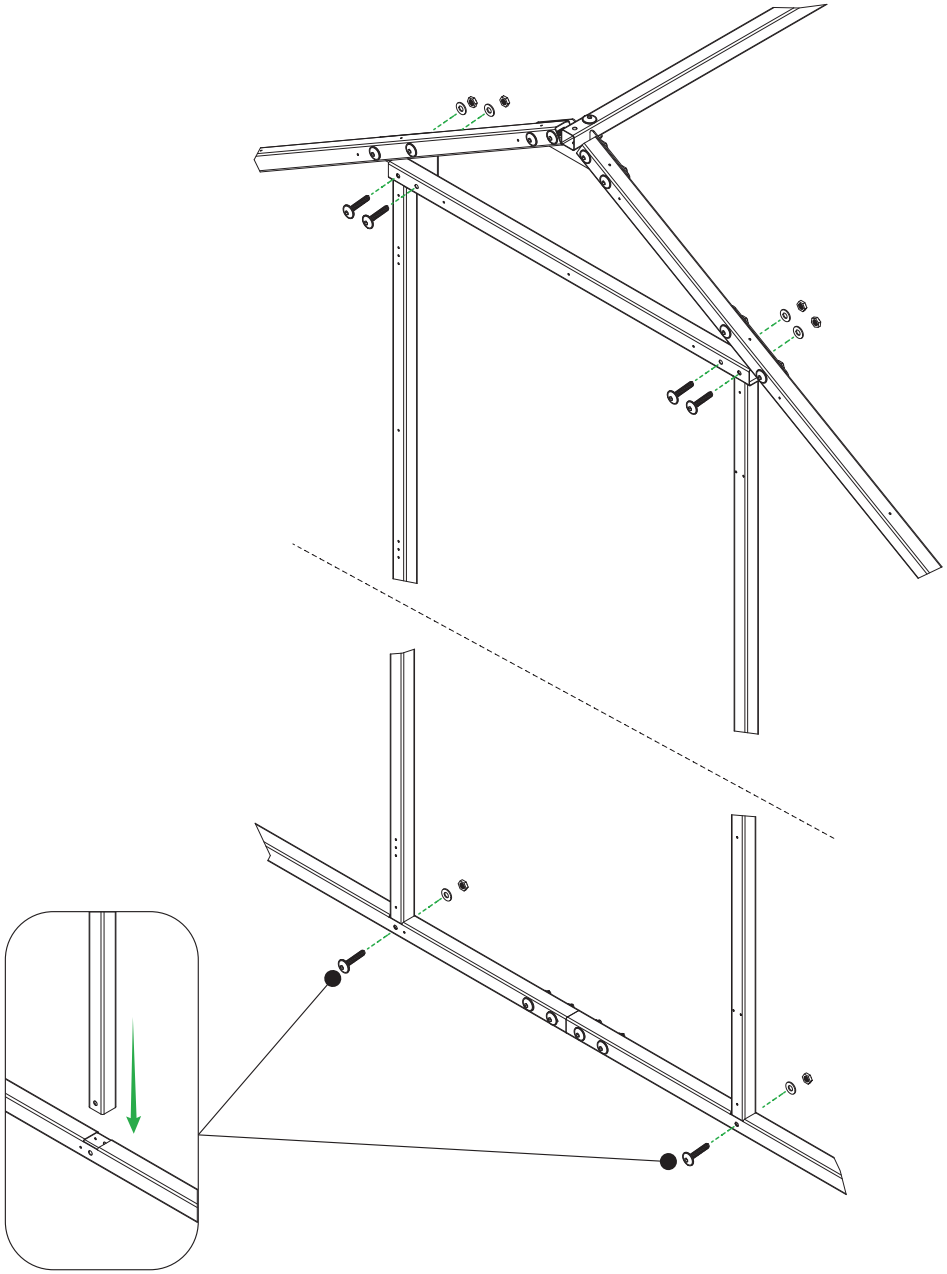

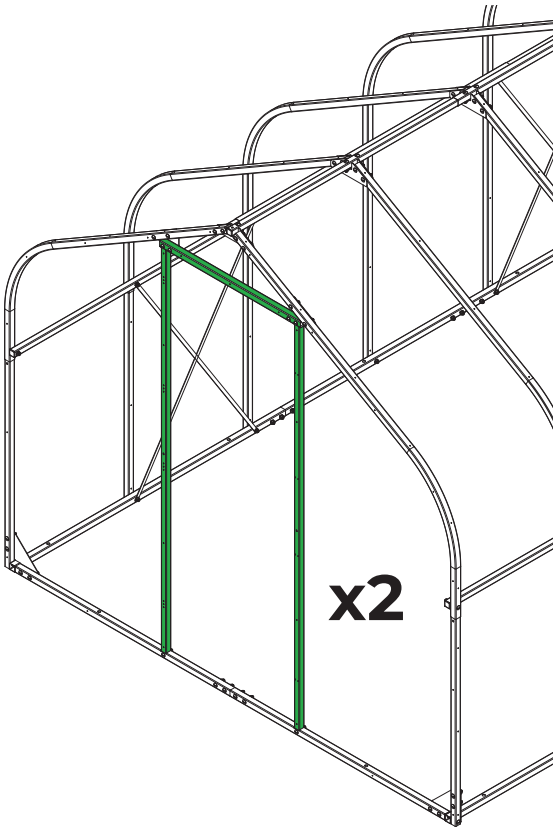

elements

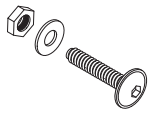

x12 M6x45

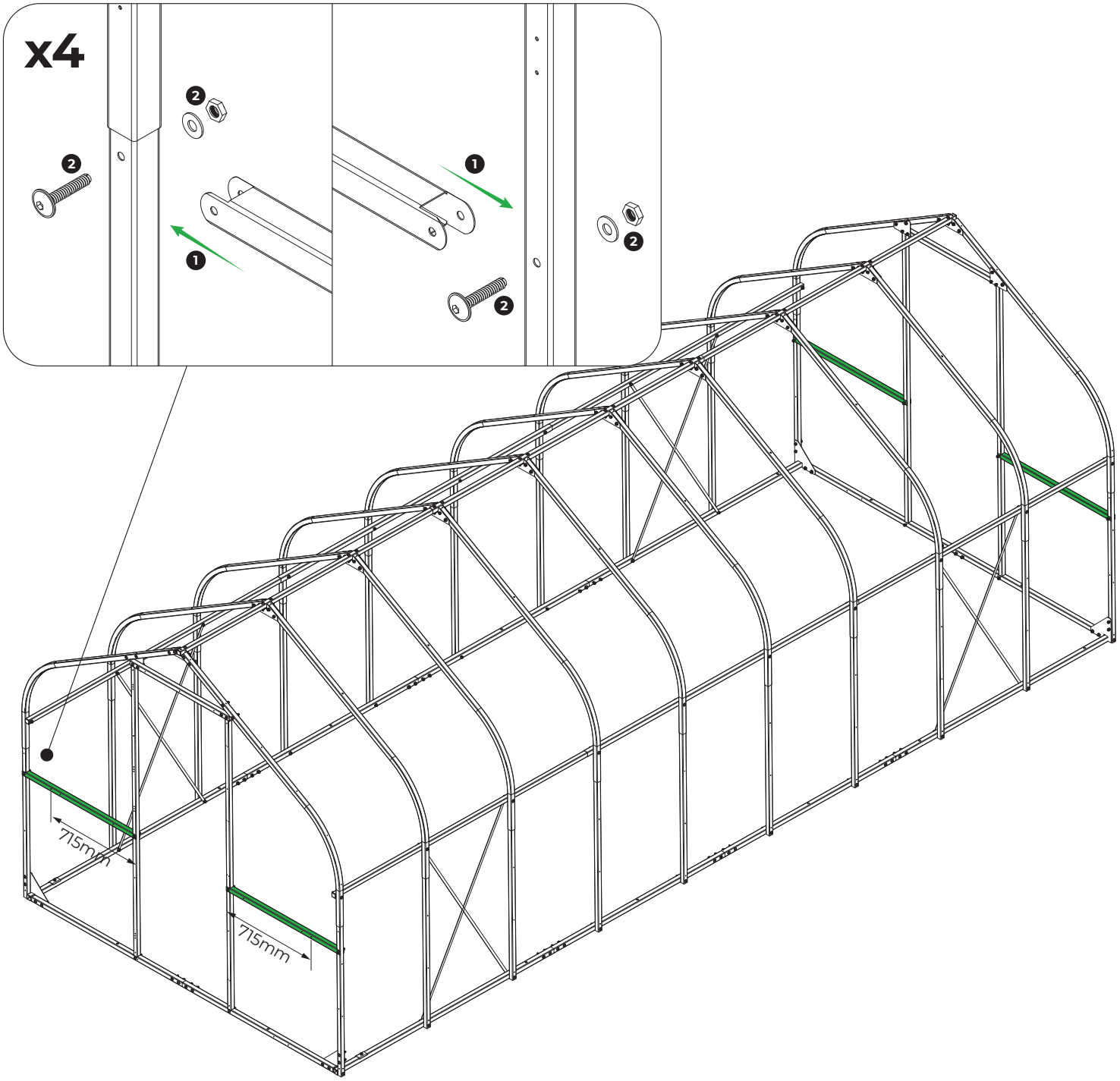

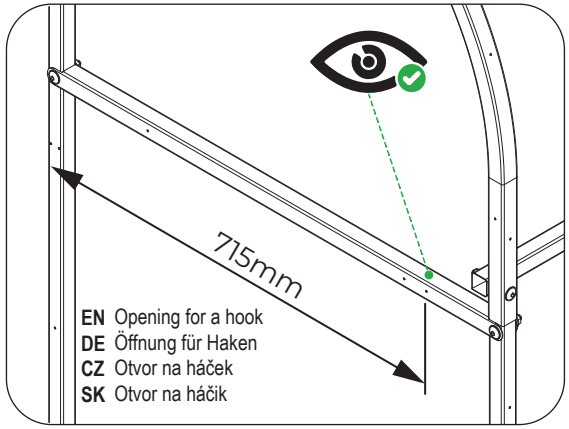

elements

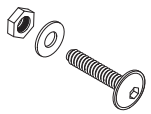

x8 M6x45

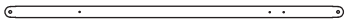

x4 13 890mm

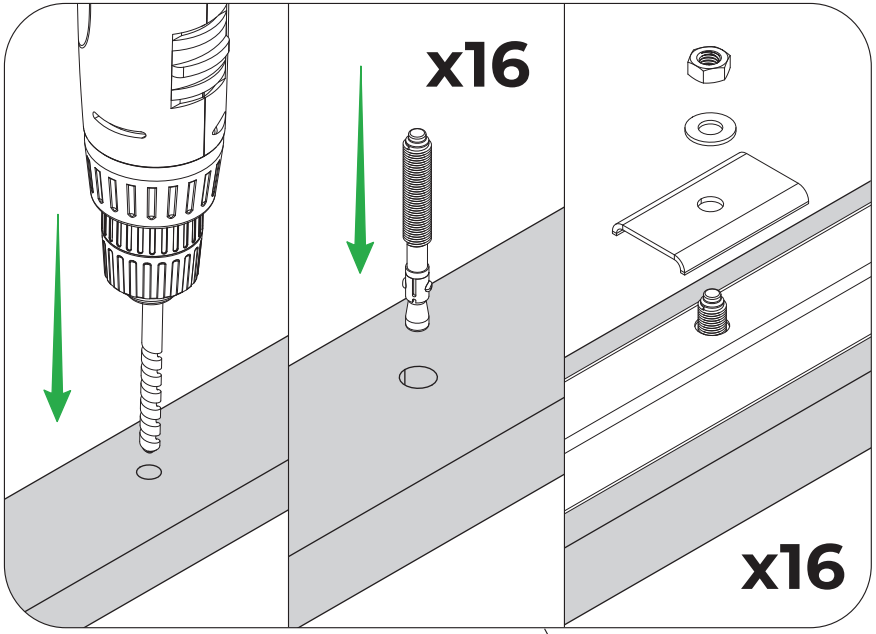

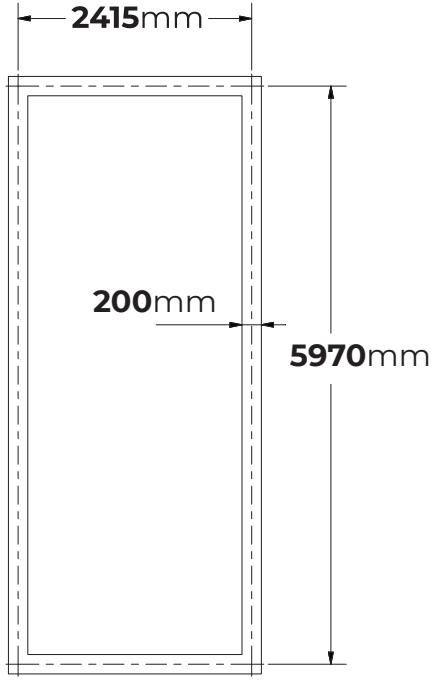

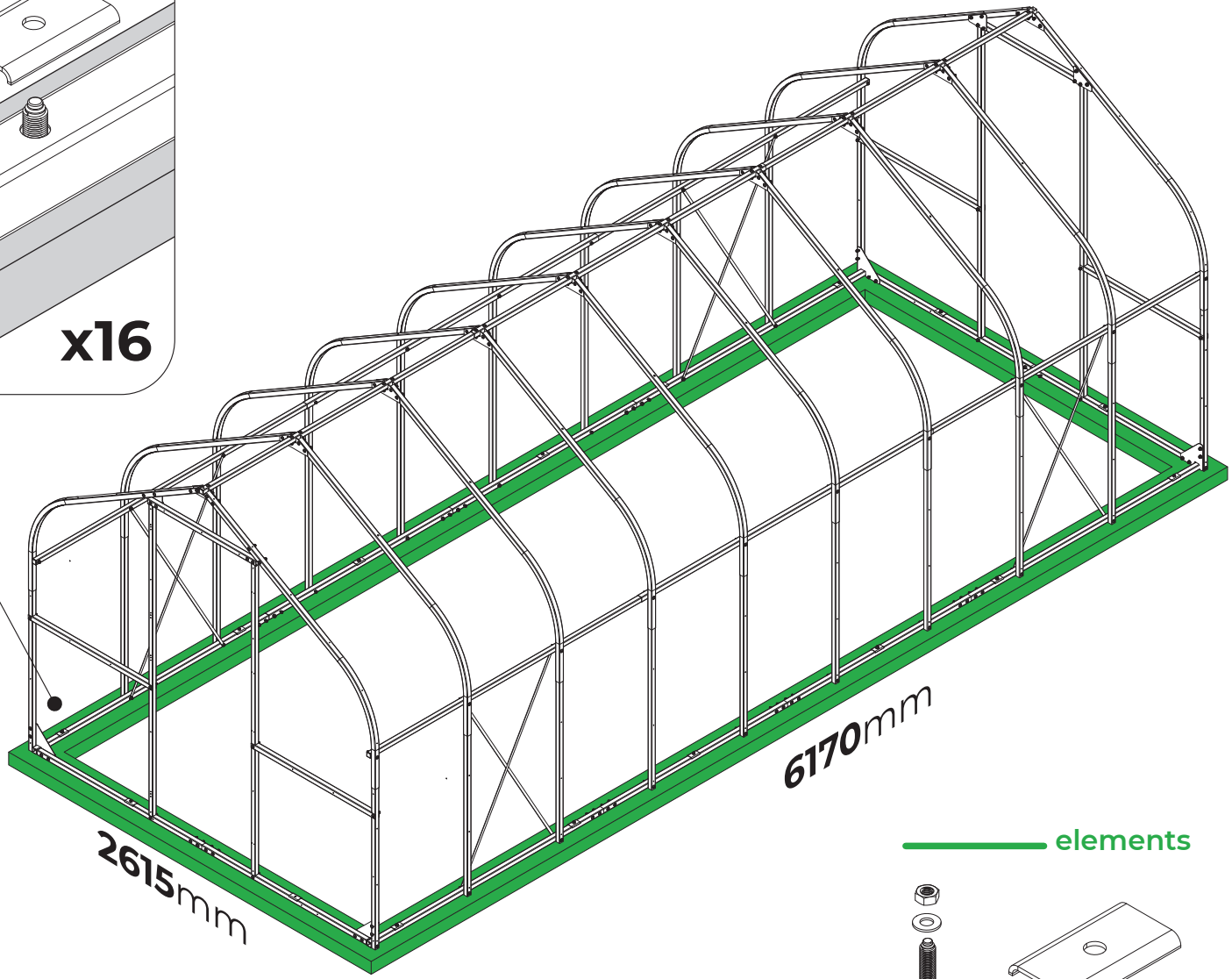

elements

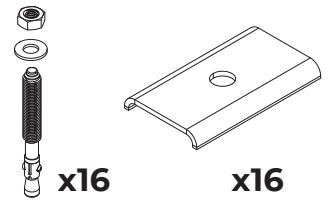

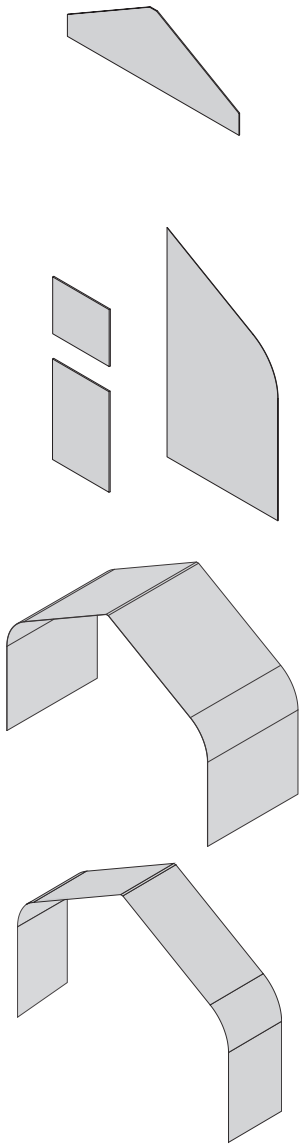

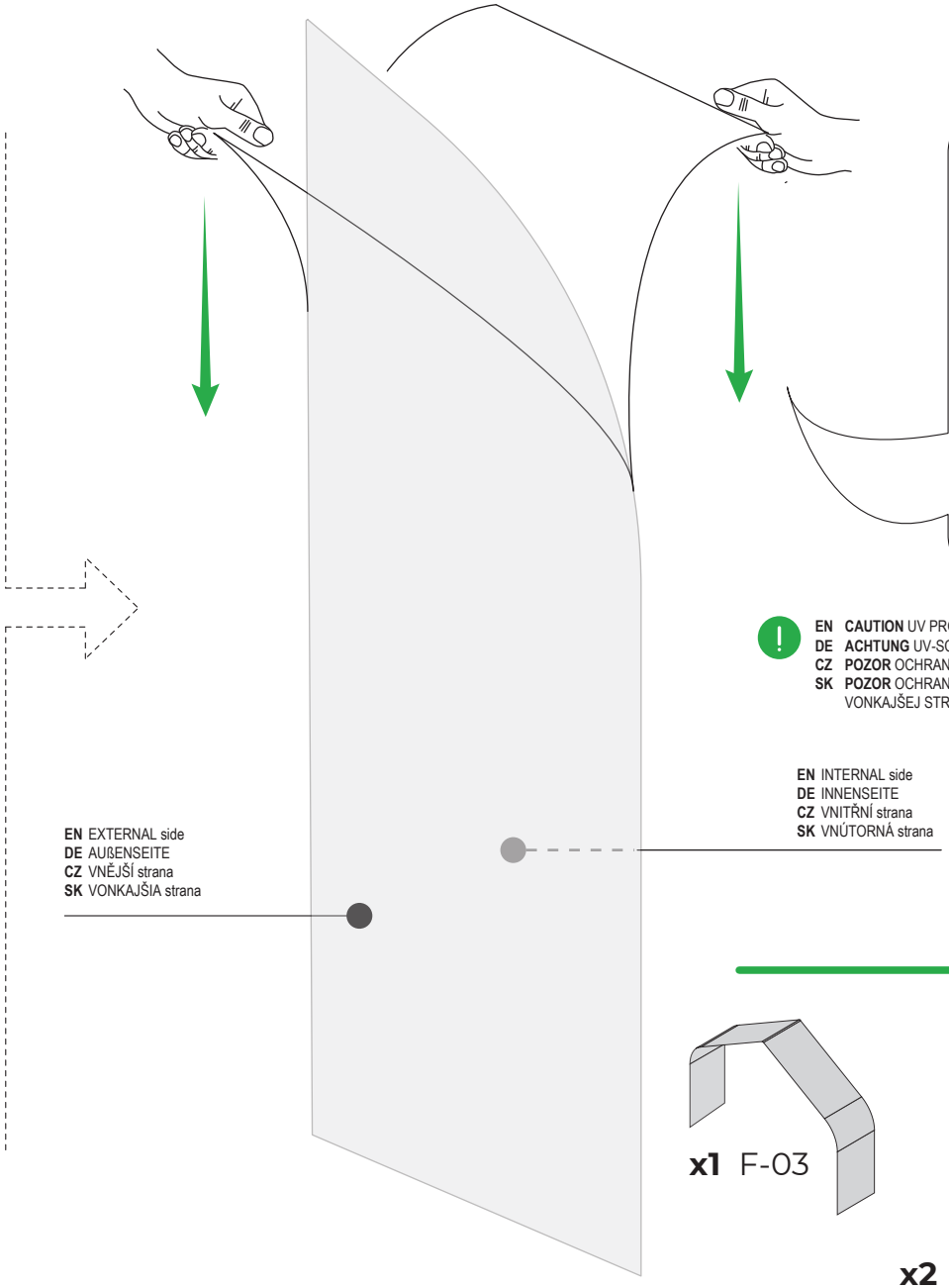

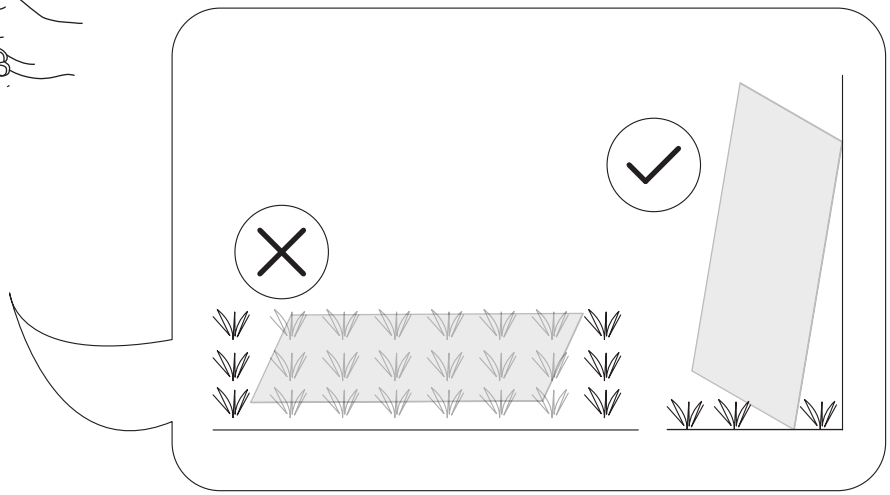

EN **CAUTION** UV PROTECTIVE COAT ON THE SIDE MARKED WITH AN OVERPRINTED TAPE. MOUNT WITH THIS SIDE OUTSIDE!
DE **ACHTUNG** UV-SCHUTZSCHICHT AUF DER SEITE DIE MIT DEM BAND MIT AUFDRUCK . MONTIEREN SIE DIESE SEITE AUSSEN
CZ **POZOR** OCHRANNÁ UV VRSTVA NA STRANĚ OZNAČENÉ PÁSKOU S POTISKEM. MONTUJTE TOUTO STRANOU VEN!
SK **POZOR** OCHRANNÁ VRSTVA UV JE NA STRANE OZNAČENEJ PÁSKOU S POTLAČOU. TÁTO STRANA BY MALA BYŤ NAMONTOVANÁ NA VONKAJŠEJ STRANE!

elementy

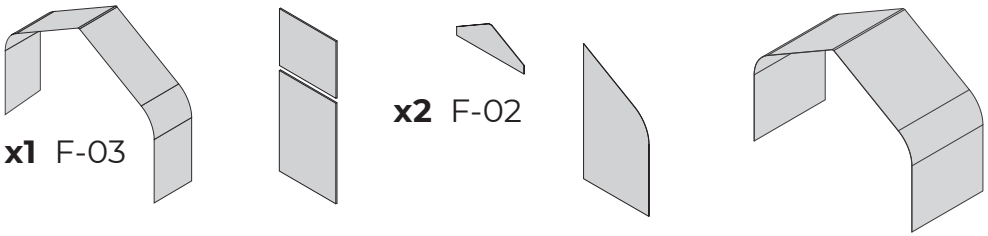

x1 F-03

x2 F-04

x2 F-02

x4 F-01

x4 F-03

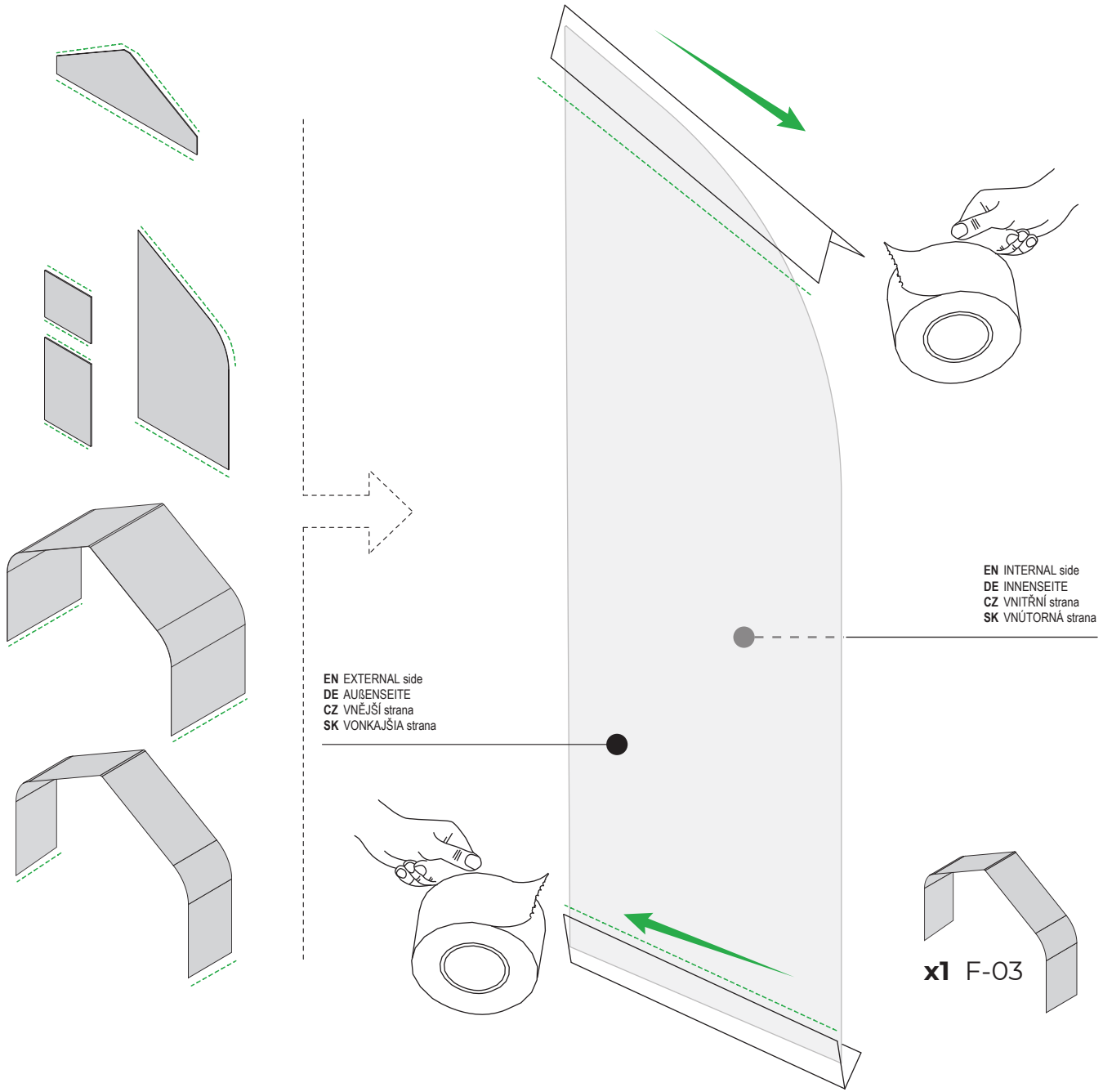

EN All boards should be taped with UV tape, in the areas of open chambers.
DE Alle Platten sollten mit UV-Band abgeklebt werden, in den Bereichen der offenen Kammern.
CZ Všechny desky by měly být v místech otevřených komor přelepeny UV páskou.
SK Všetky dosky by mali byť v miestach otvorených komôr oblepené UV páskou.

elements

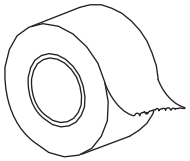

EN UV ADHESIVE TAPE
DE UV- KLEBEBAND
CZ LEPICÍ PÁSKA UV
SK LEPIACA PÁSKA UV

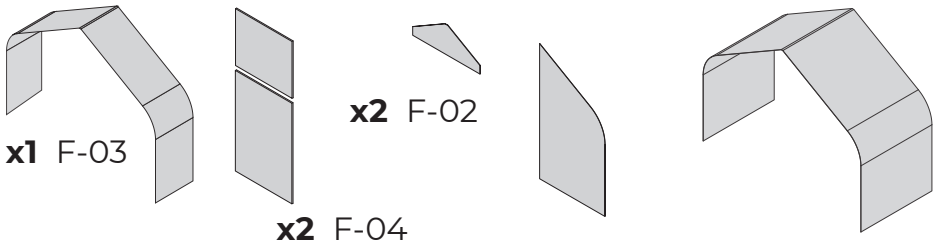

x1 F-03

x2 F-04

x2 F-02

x4 F-01

x4 F-03

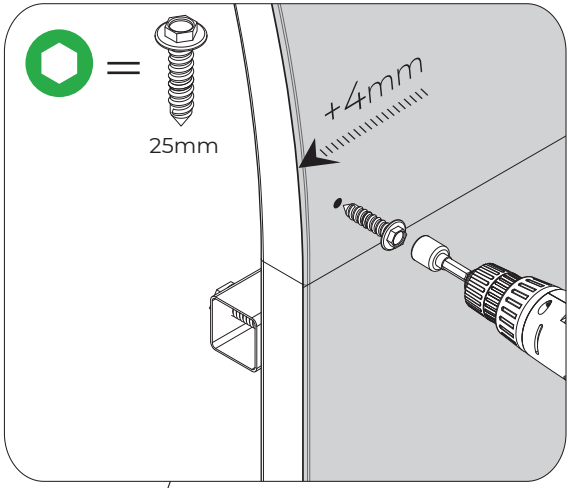

EN Screw locations are marked by the openings in the profiles
DE Die Schraubenpositionen werden durch die Löcher in den Profilen bestimmt.
CZ Místa pro vruty jsou označena otvory v profilech
SK Otvory v profiloch označujú miesta pre skrutky

EN The outermost boards must be protruded 4mm outside
DE Die Außenplatten müssen 4 mm nach außen gerichtet werden.
CZ Krajní desky vysuňte 4 mm směrem ven.
SK Vonkajšie dosky by mali vyčnievať 4 mm smerom von

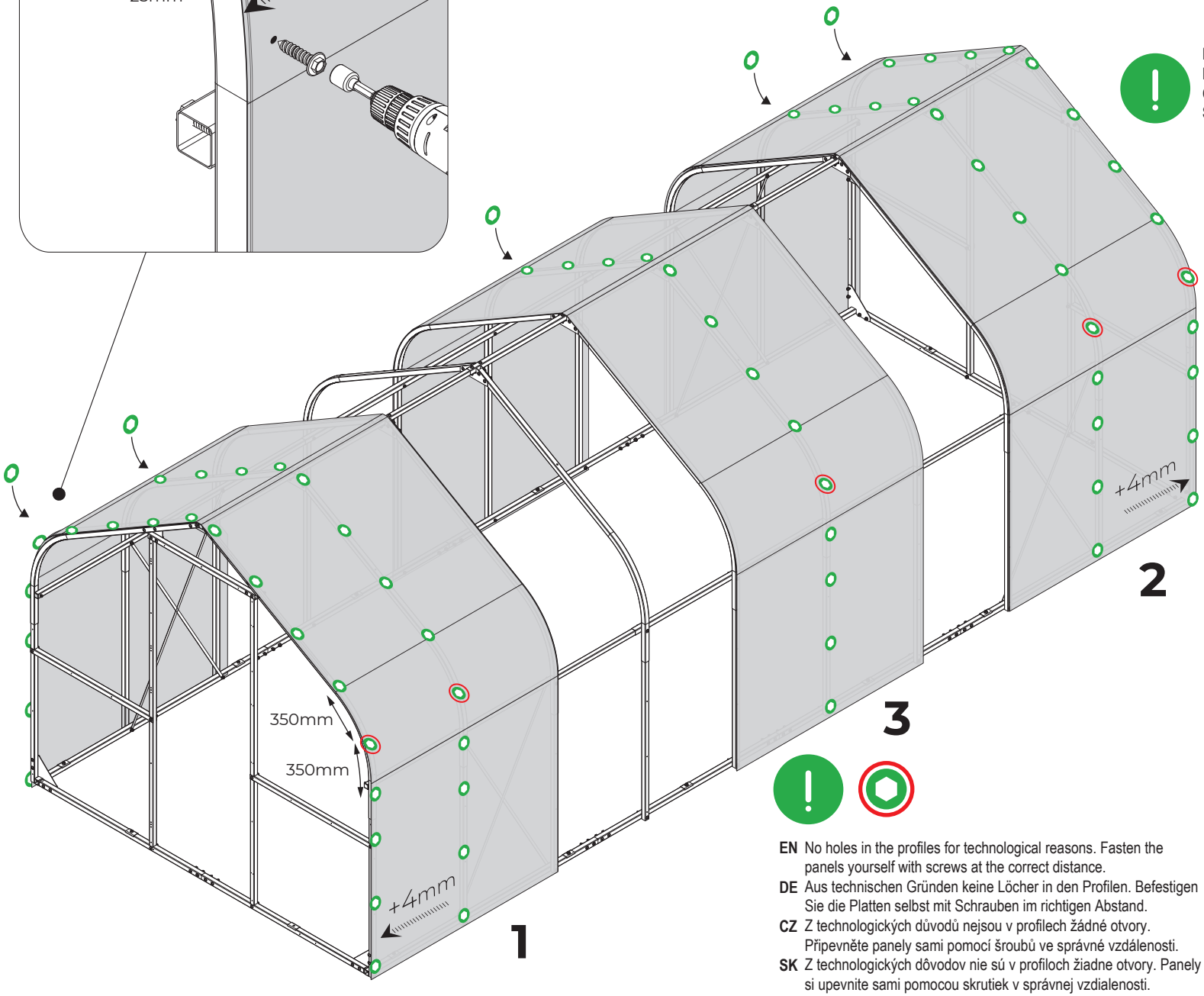

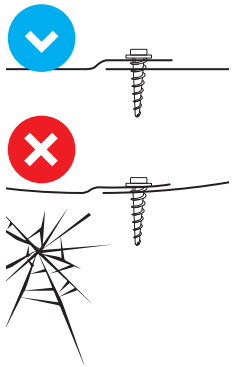

EN No holes in the profiles for technological reasons. Fasten the panels yourself with screws at the correct distance.
DE Aus technischen Gründen keine Löcher in den Profilen. Befestigen Sie die Platten selbst mit Schrauben im richtigen Abstand.
CZ Z technologických důvodů nejsou v profilech žádné otvory. Připevněte panely sami pomocí šroubů ve správné vzdálenosti.
SK Z technologických dôvodov nie sú v profiloch žiadne otvory. Panely si upevnite sami pomocou skrutiek v správnej vzdialenosti.

elements

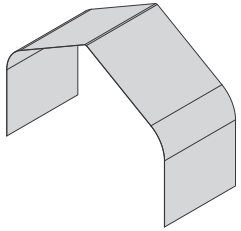

x3 F-03

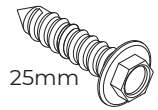

x90 W-2

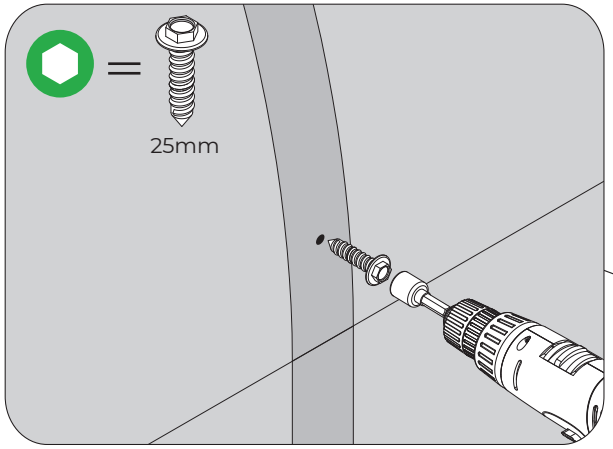

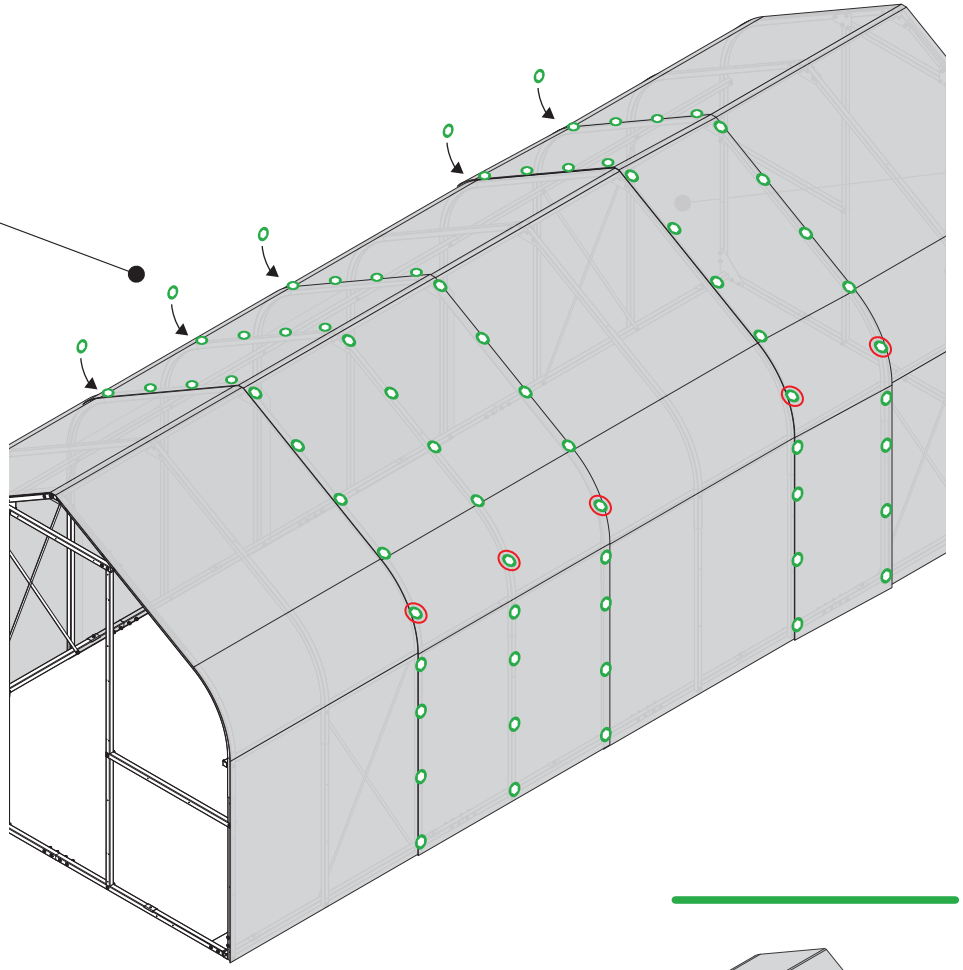

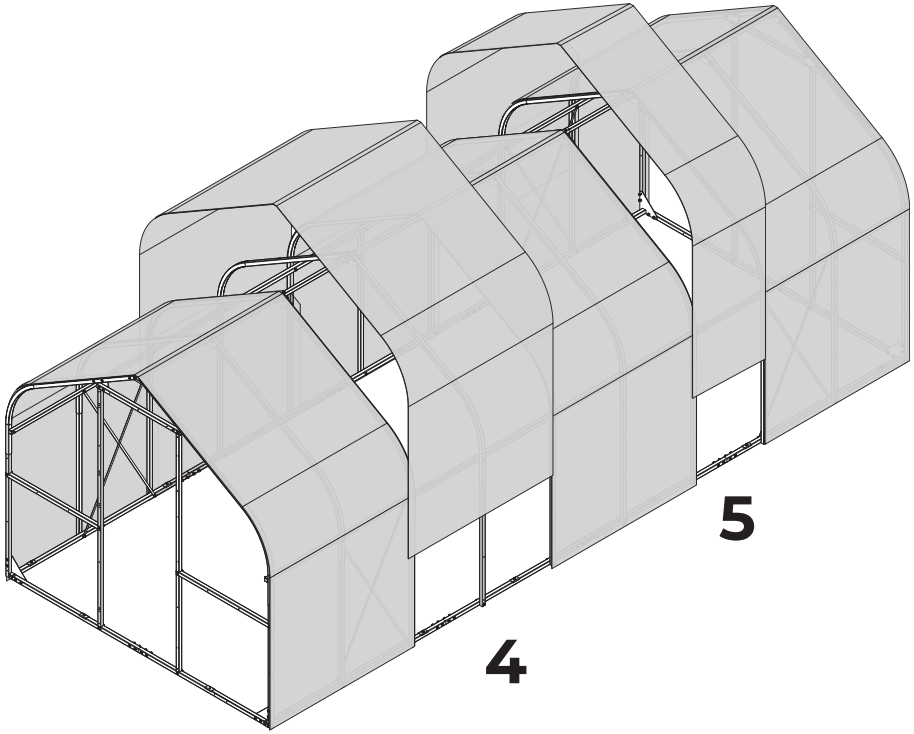

elements

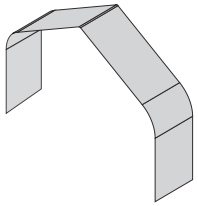

x1 F-03

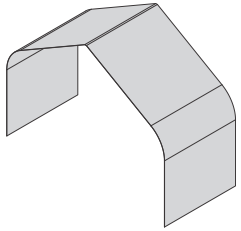

x1 F-03

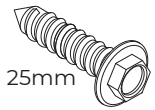

x90 W-2

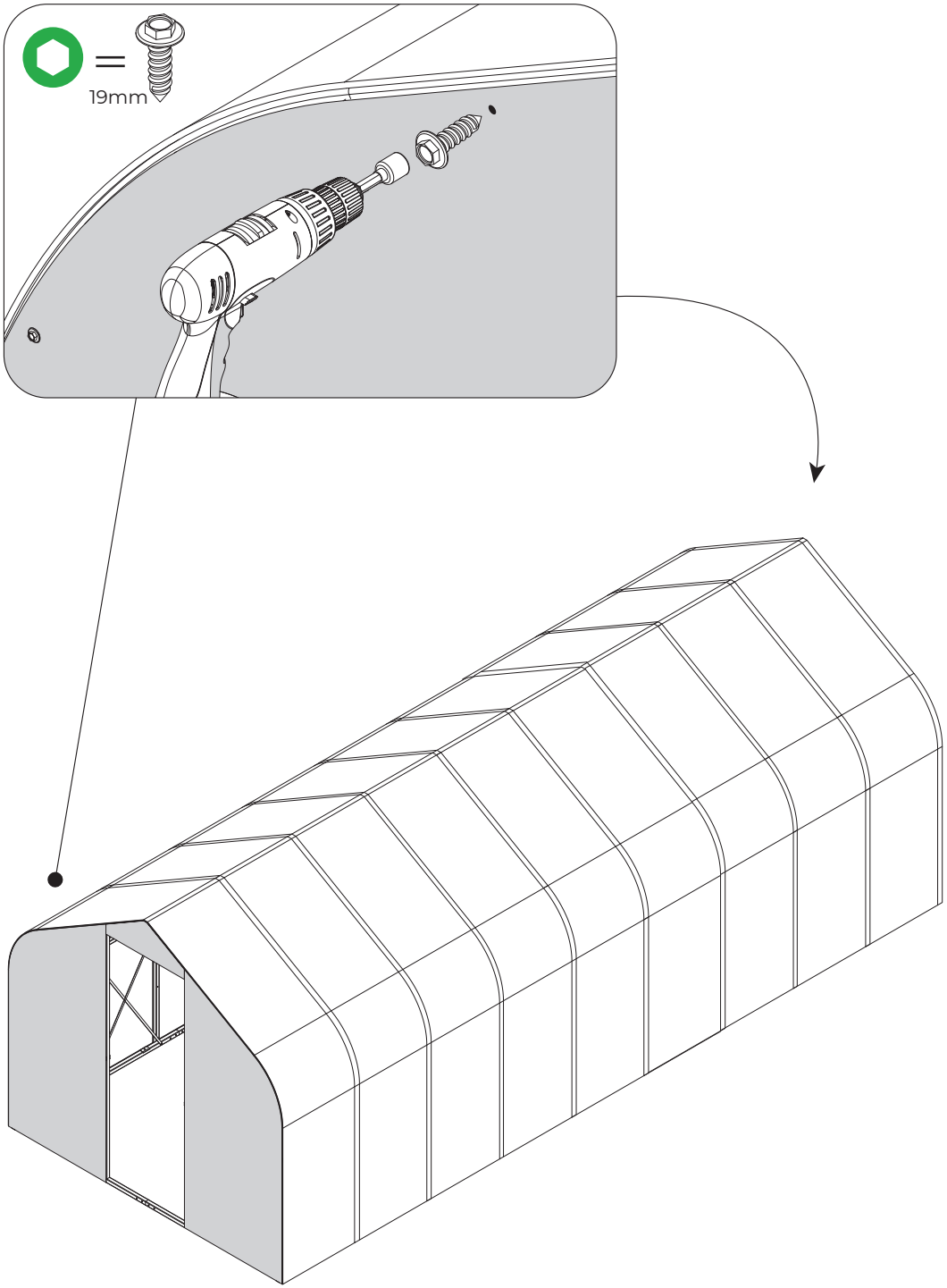

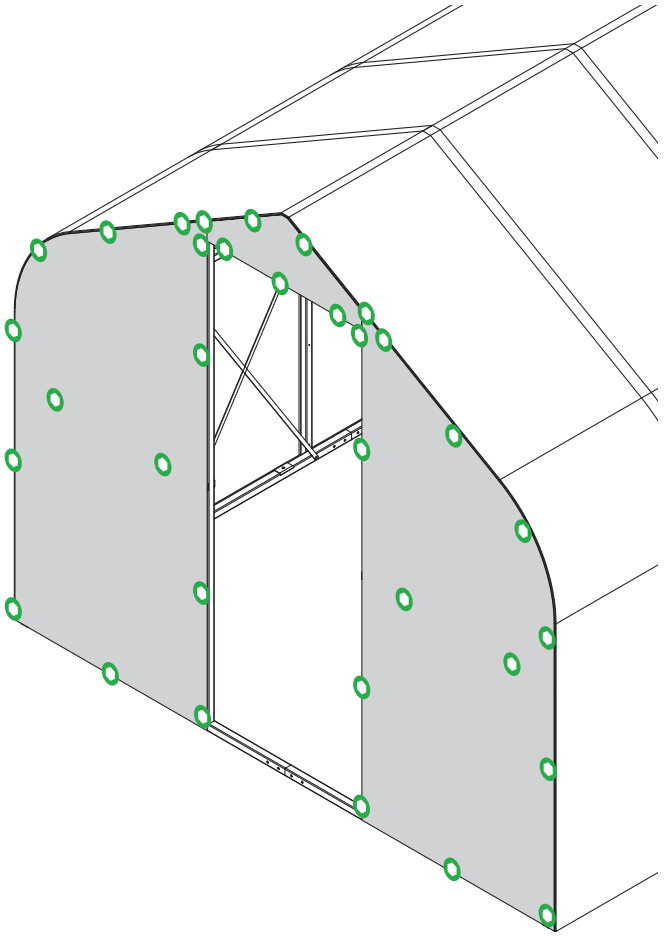

elements

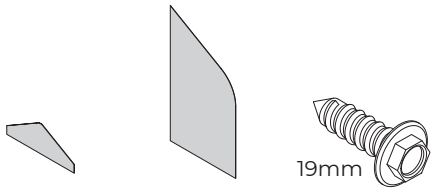

x2 F-02 **x4** F-01 **x66** W-1

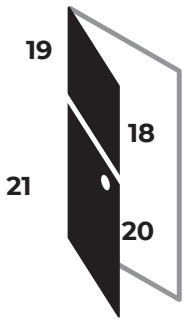

EN Left door
DE Linke Tür
CZ Levé dveře
SK Ľavé dvere

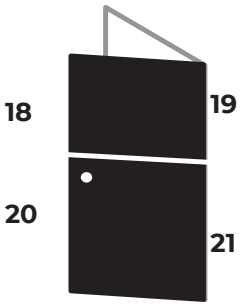

EN Right door
DE Rechte Tür
CZ Pravé dveře
SK Pravé dvere

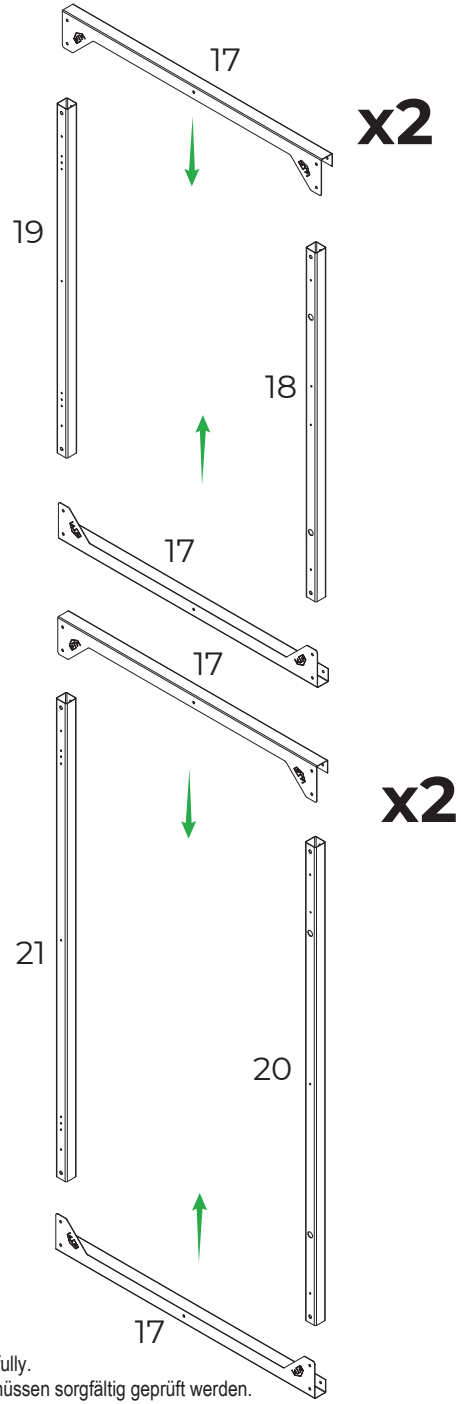

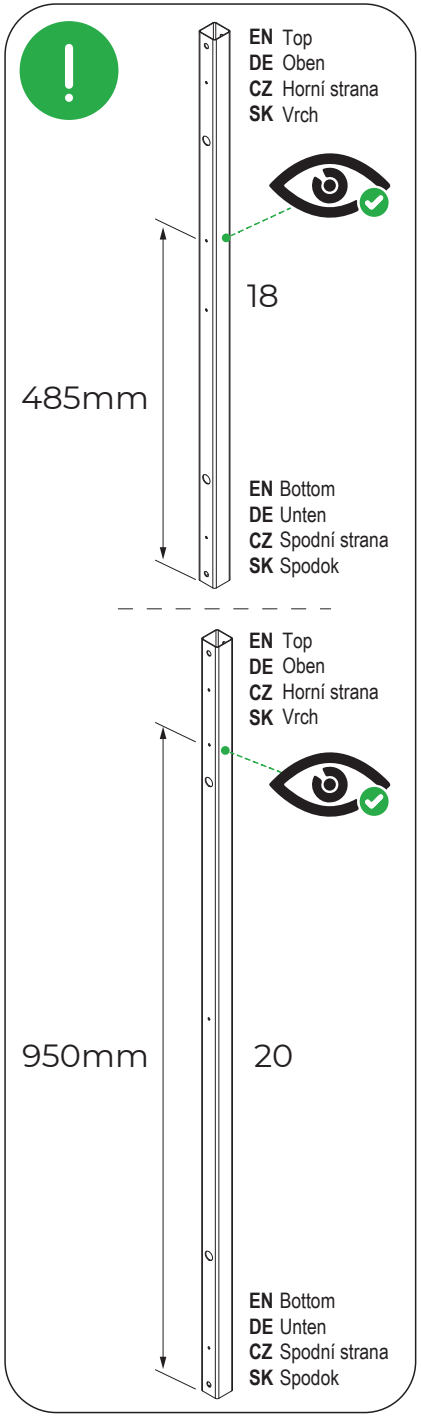

elements

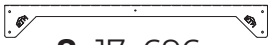

x8 17 696mm

x2 18 810mm

x2 19 810mm

x2 20 1110mm

x2 21 1110mm

EN Boards and sheets must be installed flat. Door diagonals must be checked carefully.
DE Die Montage von Platten und Blechen sollte flach erfolgen. Die Türdiagonalen müssen sorgfältig geprüft werden.
CZ Desky a plechy montujte naplocho. Pečlivě zkontrolujte úhlopříčky dveří.
SK Dosky a plechy by mali byť montované naplocho. Starostlivo skontrolujte uhlopriečky dverí.

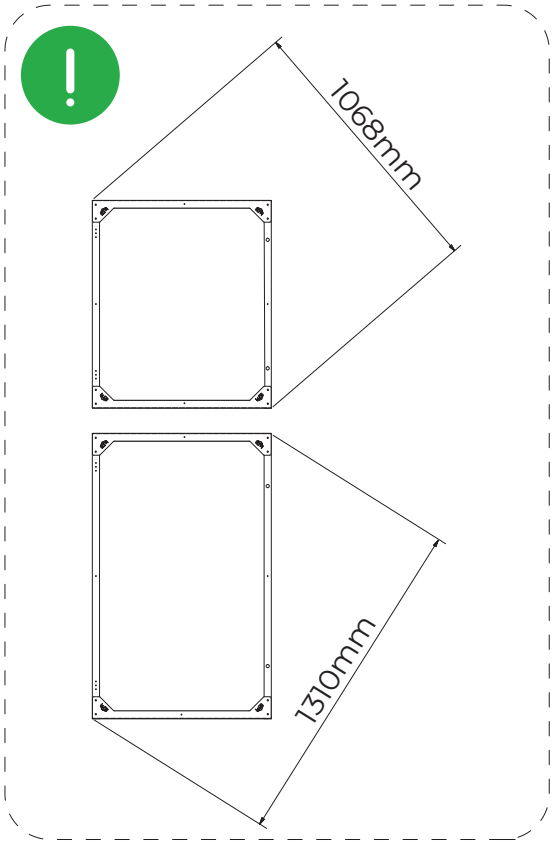

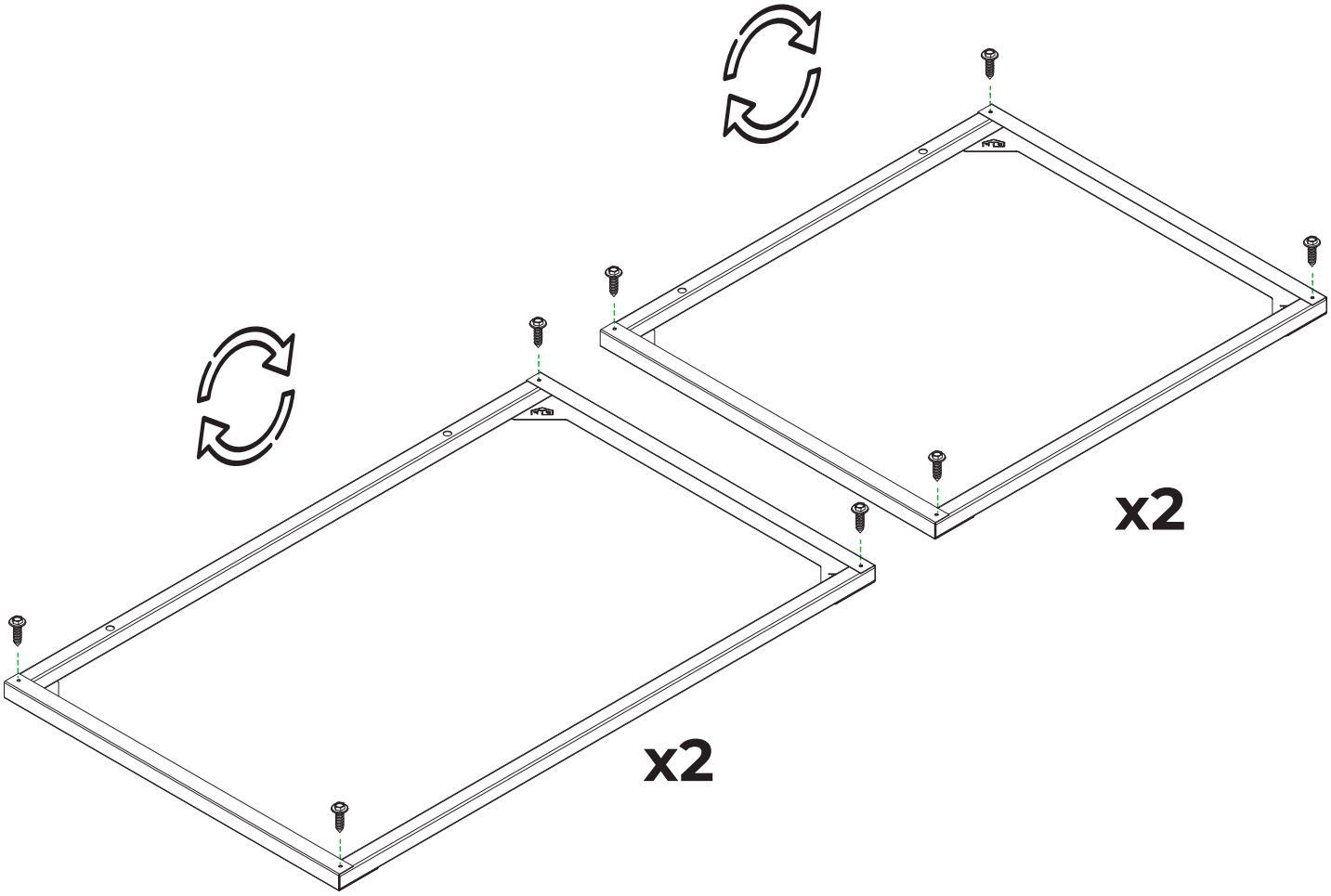

EN Boards and sheets must be installed flat. Door diagonals must be checked carefully.
DE Die Montage von Platten und Blechen sollte flach erfolgen. Die Türdiagonalen müssen sorgfältig geprüft werden.
CZ Desky a plechy montujte naplocho. Pečlivě zkontrolujte úhlopříčky dveří.
SK Dosky a plechy by mali byť montované naplocho. Starostlivo skontrolujte uhlopriečky dverí.

elements

x16 W-1

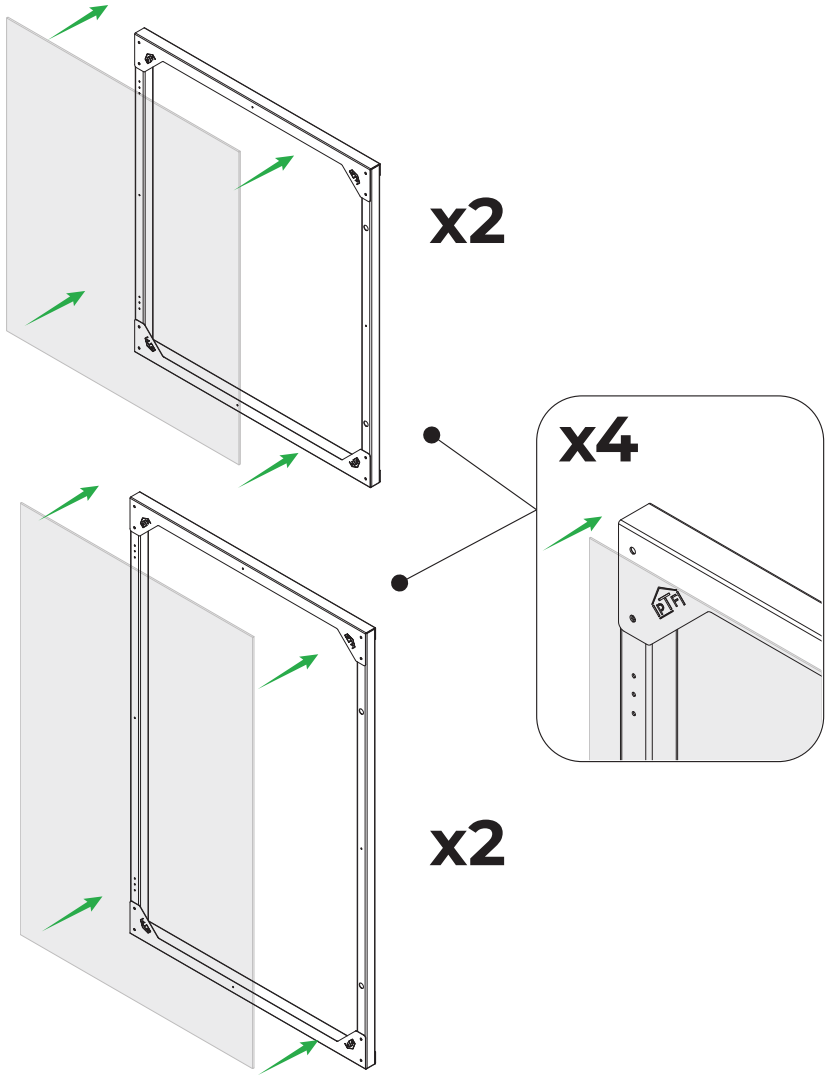

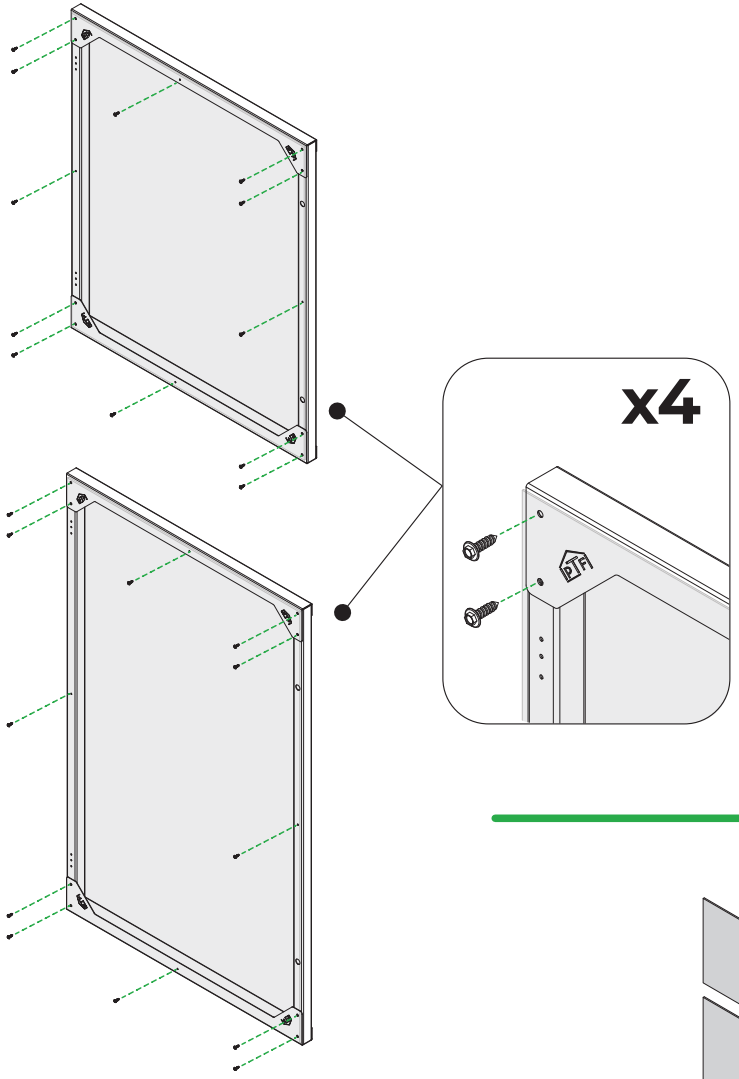

elements

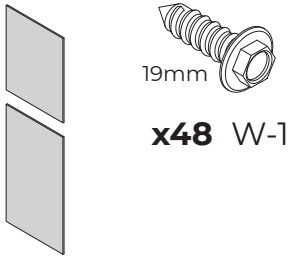

x48 W-1

x2 F-04

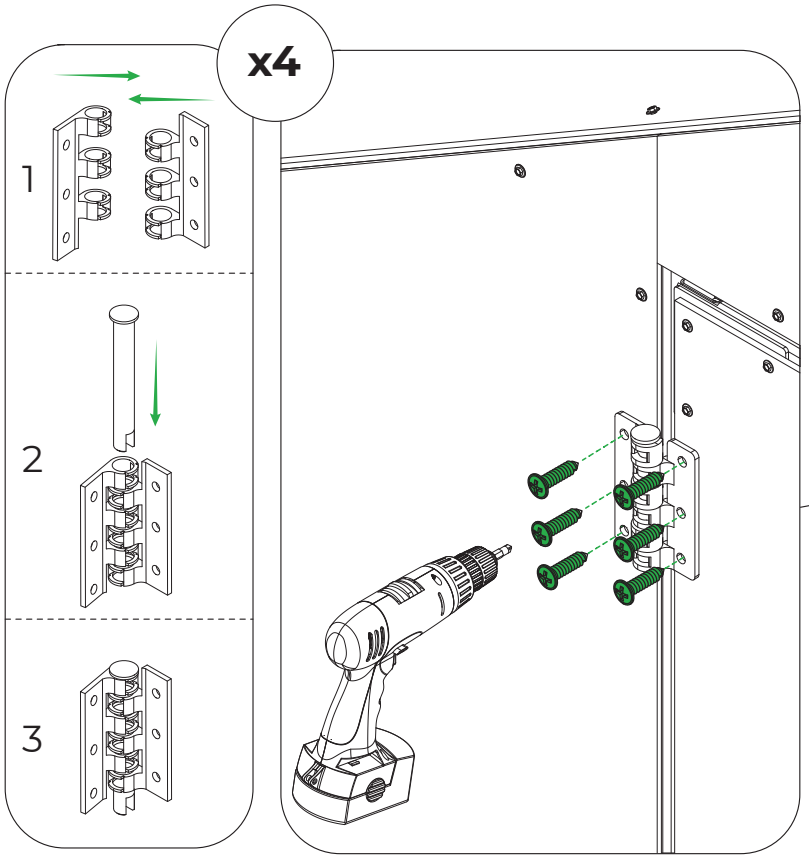
x4
1
2
3

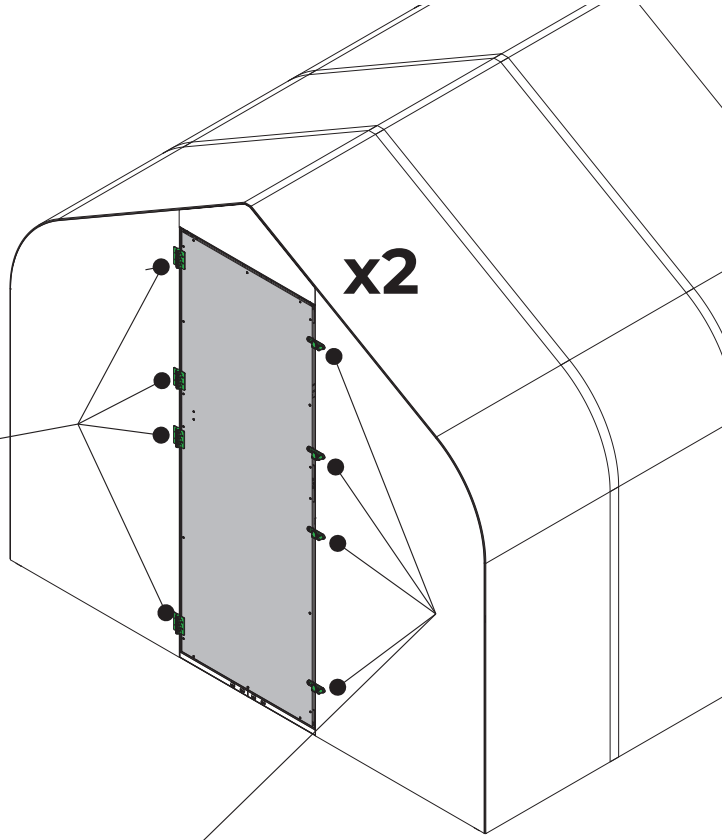
x2

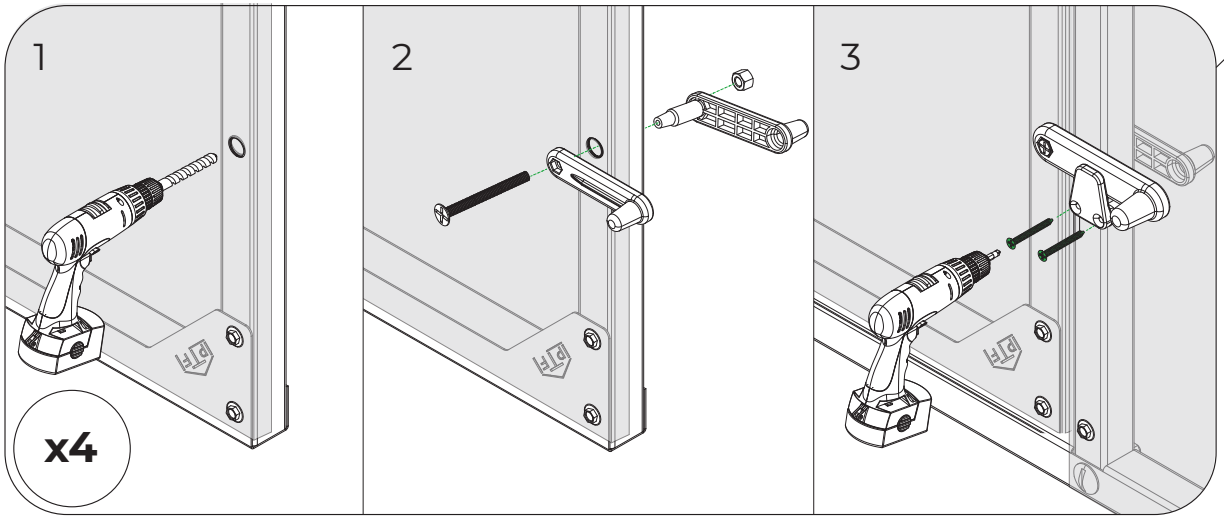
1
2
3
x4

elements

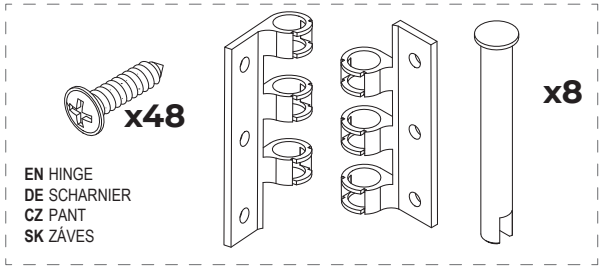
x48
x8
EN HINGE
DE SCHARNIER
CZ PANT
SK ZÁVES

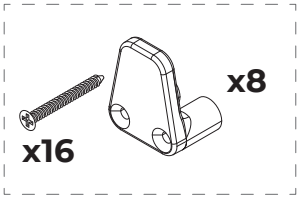
x8
x16

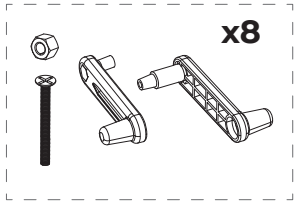
x8

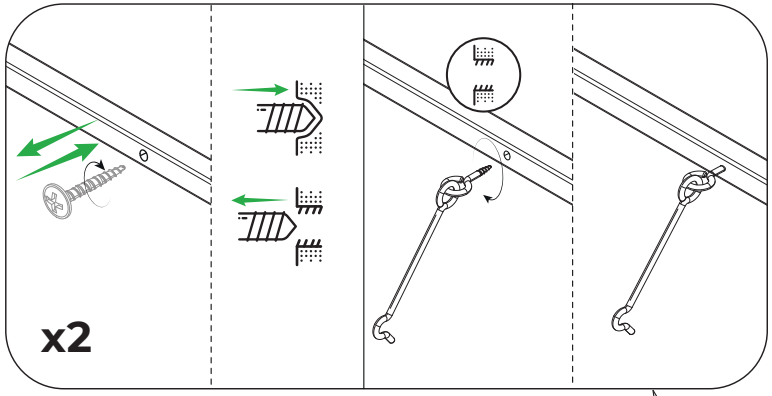
x2

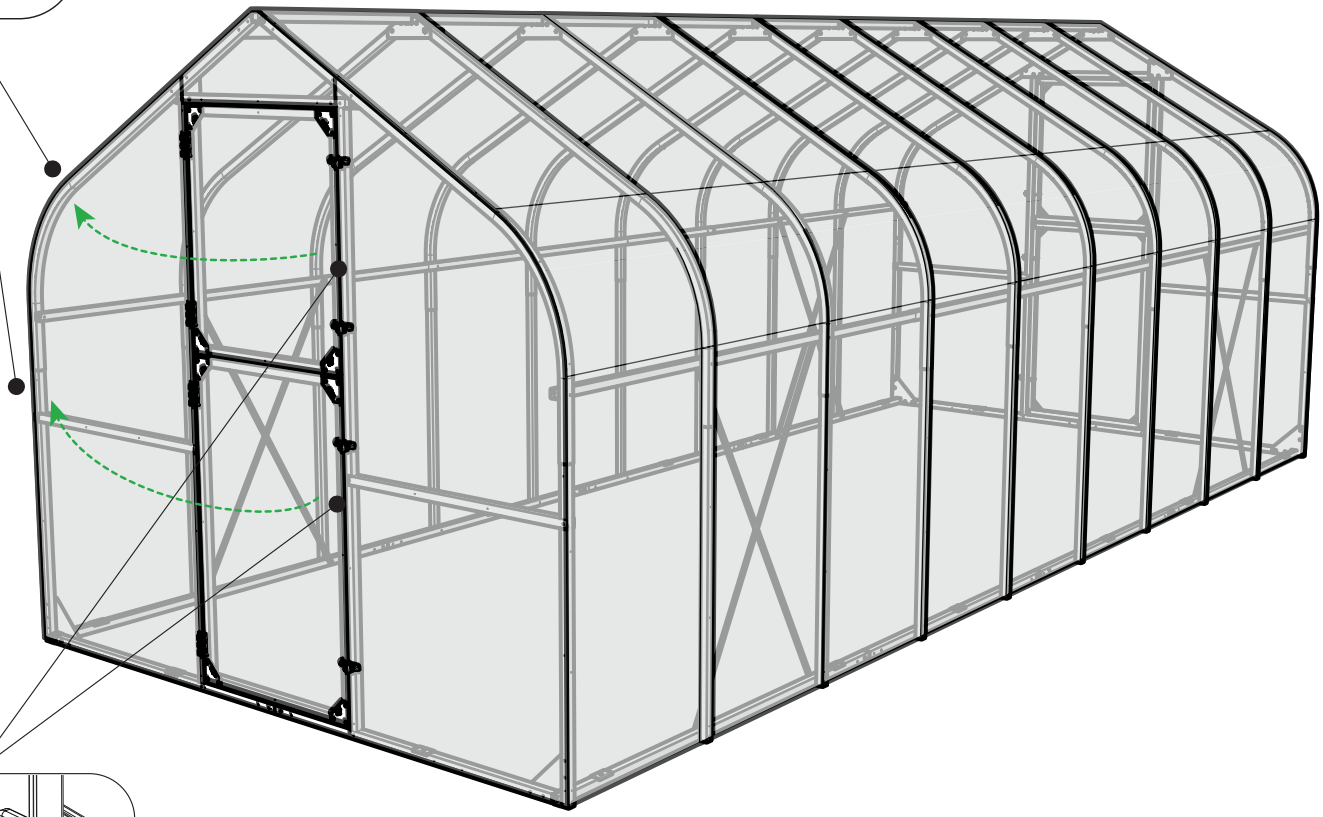

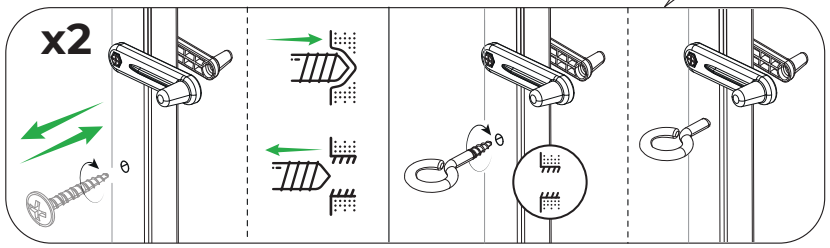
x2

elements

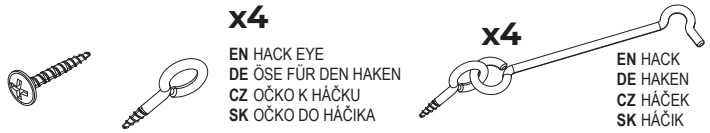
x4
EN HACK EYE
DE ÖSE FÜR DEN HAKEN
CZ OČKO K HÁČKU
SK OČKO DO HÁČIKA
x4
EN HACK
DE HAKEN
CZ HÁČEK
SK HÁČIK

Producer:

Eurosat sp. z o. o.
ul. Nowozachęty 14
41-407 Imielin, POLAND

tel. +48 32 223 11 86
tel. +48 503 085 265
e-mail: biuro@tunelefoliowe.eu